ภาคผนวก ข.44

บันทึกการตรวจสอบ/ทดสอบระบบฝักบัวฉุกเฉินและที่ล้างตา

บริษัท ไทย เพ็ท เรซิน จำกัด

แบบตรวจสอบ Safety Shower & Eye Washer

ประจำเดือน กรกฎาคม พ.ศ. 2566

สถานที่ SSP Unit วันที่ตรวจ 5 / 7 / 66 ผู้ตรวจเช็ค(ตัวบรรจง) [redacted]

หมายเลขอุปกรณ์	บริเวณรอบ ๆ ไม่มีสิ่งกีดขวาง		Valve plate Valve Handle ครบ , ไม่ชำรุด		ผักบัวและจานรองไม่ชำรุด		ม่านน้ำจากผักบัวกระจายเป็นรูปกรวย		น้ำพุ่งเป็นลำสูงจากถาดรอง 3 -5 นิ้ว		น้ำไหลออกจากถาดรองได้สะดวก		โครงสร้างไม่เป็นสนิม,ถาดรองไม่สกปรก		ไม่มีจุดรั่วของน้ำตามข้อต่อ		การแก้ไขพร้อมใช้งาน	
	ใช่	ไม่ใช่	ใช่	ไม่ใช่	ใช่	ไม่ใช่	ใช่	ไม่ใช่	ใช่	ไม่ใช่	ใช่	ไม่ใช่	ใช่	ไม่ใช่	ใช่	ไม่ใช่	แก้ไขแล้ว	รอการแก้ไข
SSP # 1 SW - 05	/		/		/		/		/		/		/		/			
SSP # 3 SW - 09	/		/		/		/		/		/		/		/			
SSP # 5 SW - 12	/		/		/		/		/		/		/		/			
Unloadding PTA EW - 01	/			/	/				/		/		/			/		/

REMARK Valve plate ปิดน้ำ Eye wash ไม่สนิท

SE-F-0003 Rev.00

บริษัท ไทย เพ็ท เรซิน จำกัด

แบบตรวจสอบ Safety Shower & Eye Washer

ประจำเดือน 07 พ.ศ.

สถานที่ CP Unit & IPA วันที่ตรวจ 05 / 07 / 65 ผู้ตรวจเช็ค(ตัวบรรจง) [redacted]

หมายเลขอุปกรณ์	บริเวณรอบ ๆ ไม่มีสิ่งกีดขวาง		Valve plate Valve Handle ครบ , ไม่ชำรุด		ผักบัวและจานรองไม่ชำรุด		ม่านน้ำจากผักบัวกระจายเป็นรูปกรวย		น้ำพุ่งเป็นลำสูงจากถาดรอง 3 -5 นิ้ว		น้ำไหลออกจากถาดรองได้สะดวก		โครงสร้างไม่เป็นสนิม,ถาดรองไม่สกปรก		ไม่มีจุดรั่วของน้ำตามข้อต่อ		การแก้ไขพร้อมใช้งาน	
	ใช่	ไม่ใช่	ใช่	ไม่ใช่	ใช่	ไม่ใช่	ใช่	ไม่ใช่	ใช่	ไม่ใช่	ใช่	ไม่ใช่	ใช่	ไม่ใช่	ใช่	ไม่ใช่	แก้ไขแล้ว	รอการแก้ไข
CP #1 Creanning SW - 06	✓		✓		✓		✓		✓		✓		✓		✓			
CP #1 D - 1201 SW - 07	✓		✓		✓		✓		✓		✓		✓		✓			
CP #2 SW - 08	✓		✓		✓		✓		✓		✓		✓		✓			
CP #3 SW - 10	✓		✓		✓		✓		✓		✓		✓		✓			
CP #4 SW - 11	✓		✓		✓		✓		✓		✓		✓		✓			
IPA # 3 SW - 15	✓		✓		✓		✓		✓		✓		✓		✓			

REMARK

SE-F-0003 Rev.00

บริษัท ไทย เพ็ท เรซิน จำกัด

แบบตรวจสอบ Safety Shower & Eye Washer

ประจำเดือน กรกฎาคม พ.ศ. 2565

สถานที่ UT วันที่ตรวจ 6 / 7 / 65 ผู้ตรวจเช็ค(ตัวบรรจง) [redacted]

หมายเลขอุปกรณ์	บริเวณรอบ ๆ ไม่มีสิ่งกีดขวาง		Valve plate Valve Handle ครบ , ไม่ชำรุด		ผักบัวและจานรองไม่ชำรุด		ม่านน้ำจากผักบัวกระจายเป็นรูปกรวย		น้ำพุ่งเป็นลำสูงจากถาดรอง 3 -5 นิ้ว		น้ำไหลออกจากถาดรองได้สะดวก		โครงสร้างไม่เป็นสนิม,ถาดรองไม่สกปรก		ไม่มีจุดรั่วของน้ำตามข้อต่อ		การแก้ไขพร้อมใช้งาน	
	ใช่	ไม่ใช่	ใช่	ไม่ใช่	ใช่	ไม่ใช่	ใช่	ไม่ใช่	ใช่	ไม่ใช่	ใช่	ไม่ใช่	ใช่	ไม่ใช่	ใช่	ไม่ใช่	แก้ไขแล้ว	รอการแก้ไข
Chemical Store SW - 01	✓		✓		✓		✓		✓		✓		✓		✓			
Tank Yard FL - 1833SW-02	✓		✓		✓		✓		✓		✓		✓		✓			
F - 1901 SW - 03	✓		✓		✓		✓		✓		✓		✓		✓			
U - 1283 SW - 04	✓		✓		✓		✓		✓		✓		✓		✓			
Cooling SW - 13	✓		✓		✓		✓		✓		✓		✓		✓			
Chemical Liquid SW - 16	✓		✓		✓		✓		✓		✓		✓		✓			

REMARK

SE-F-0003 Rev.00

บริษัท ไทย เพ็ท เรซิน จำกัด

แบบตรวจสอบ Safety Shower & Eye Washer

ประจำเดือน สิงหาคม พ.ศ. 2565

สถานที่ UT วันที่ตรวจ 5 / 8 / 65 ผู้ตรวจเช็ค(ตัวบรรจง) [redacted]

หมายเลขอุปกรณ์	บริเวณรอบ ๆ ไม่มีสิ่งกีดขวาง		Valve plate Valve Handle ครบ , ไม่ชำรุด		ผักบัวและจานรองไม่ชำรุด		ม่านน้ำจากผักบัวกระจายเป็นรูปกรวย		น้ำพุ่งเป็นลำสูงจากถาดรอง 3 -5 นิ้ว		น้ำไหลออกจากถาดรองได้สะดวก		โครงสร้างไม่เป็นสนิม,ถาดรองไม่สกปรก		ไม่มีจุดรั่วของน้ำตามข้อต่อ		การแก้ไขพร้อมใช้งาน	
	ใช่	ไม่ใช่	ใช่	ไม่ใช่	ใช่	ไม่ใช่	ใช่	ไม่ใช่	ใช่	ไม่ใช่	ใช่	ไม่ใช่	ใช่	ไม่ใช่	ใช่	ไม่ใช่	แก้ไขแล้ว	รอการแก้ไข
Chemical Store SW - 01	✓		✓		✓		✓		✓		✓		✓		✓			
Tank Yard FL - 1833SW-02	✓		✓		✓		✓		✓		✓		✓		✓			
F - 1901 SW - 03	✓		✓		✓		✓		✓		✓		✓		✓			
U - 1283 SW - 04	✓		✓		✓		✓		✓		✓		✓		✓			
Cooling SW - 13	✓		✓		✓		✓		✓		✓		✓		✓			
Chemical Liquid SW - 16	✓		✓		✓		✓		✓		✓		✓		✓			

REMARK

SE-F-0003 Rev.00

บริษัท ไทย เพ็ท เรซิน จำกัด

แบบตรวจสอบ Safety Shower & Eye Washer

ประจำเดือน มีนาคม พ.ศ. 2565 [redacted]

สถานที่ SSP Unit วันที่ตรวจ 5/3/65 ผู้ตรวจเช็ค(ตัวบรรจง) [redacted]

หมายเลขอุปกรณ์	บริเวณรอบ ๆ ไม่มีสิ่งกีดขวาง		Valve plate Valve Handle ครบ , ไม่ชำรุด		ผักบัวและจานรองไม่ชำรุด		ม่านน้ำจากผักบัวกระจายเป็นรูปกรวย		น้ำพุ่งเป็นลำสูงจากถาดรอง 3 -5 นิ้ว		น้ำไหลออกจากถาดรองได้สะดวก		โครงสร้างไม่เป็นสนิม,ถาดรองไม่สกปรก		ไม่มีจุดรั่วของน้ำตามข้อต่อ		การแก้ไขพร้อมใช้งาน	
	ใช่	ไม่ใช่	ใช่	ไม่ใช่	ใช่	ไม่ใช่	ใช่	ไม่ใช่	ใช่	ไม่ใช่	ใช่	ไม่ใช่	ใช่	ไม่ใช่	ใช่	ไม่ใช่	แก้ไขแล้ว	รอการแก้ไข
SSP # 1 SW - 05	✓		✓		✓		✓		✓		✓		✓		✓			
SSP # 3 SW - 09	✓		✓		✓		✓		✓		✓		✓		✓			
SSP # 5 SW - 12	✓		✓		✓		✓		✓		✓		✓		✓			
Unloadding PTA EW - 01	✓		✓		✓				✓		✓		✓		✓			

REMARK

SE-F-0003 Rev.00

บริษัท ไทย เพ็ท เรซิน จำกัด

แบบตรวจสอบ Safety Shower & Eye Washer

ประจำเดือน สิงหาคม พ.ศ. 2565

สถานที่ CP Unit & IPA วันที่ตรวจ 05/08/65 ผู้ตรวจเช็ค(ตัวบรรจง) [redacted]

หมายเลขอุปกรณ์	บริเวณรอบ ๆ ไม่มีสิ่งกีดขวาง		Valve plate Valve Handle ครบ , ไม่ชำรุด		ผักบัวและจานรองไม่ชำรุด		ม่านน้ำจากผักบัวกระจายเป็นรูปกรวย		น้ำพุ่งเป็นลำสูงจากถาดรอง 3 -5 นิ้ว		น้ำไหลออกจากถาดรองได้สะดวก		โครงสร้างไม่เป็นสนิม,ถาดรองไม่สกปรก		ไม่มีจุดรั่วของน้ำตามข้อต่อ		การแก้ไขพร้อมใช้งาน	
	ใช่	ไม่ใช่	ใช่	ไม่ใช่	ใช่	ไม่ใช่	ใช่	ไม่ใช่	ใช่	ไม่ใช่	ใช่	ไม่ใช่	ใช่	ไม่ใช่	ใช่	ไม่ใช่	แก้ไขแล้ว	รอการแก้ไข
CP #1 Creanning SW - 06	✓		✓		✓		✓		✓		✓		✓		✓			
CP #1 D - 1201 SW - 07	✓		✓		✓		✓		✓		✓		✓		✓			
CP #2 SW - 08	✓		✓		✓		✓		✓		✓		✓		✓			
CP #3 SW - 10	✓		✓		✓		✓		✓		✓		✓		✓			
CP #4 SW - 11	✓		✓		✓		✓		✓		✓		✓		✓			
IPA # 3 SW - 15	✓		✓		✓		✓		✓		✓		✓		✓			

REMARK

SE-F-0003 Rev.00

บริษัท ไทย เพ็ท เรซิน จำกัด

แบบตรวจสอบ Safety Shower & Eye Washer

ประจำเดือน กันยายน พ.ศ. 2565

สถานที่ UT วันที่ตรวจ 5/9/65 ผู้ตรวจเช็ค(ตัวบรรจง) [redacted]

หมายเลขอุปกรณ์	บริเวณรอบ ๆ ไม่มีสิ่งกีดขวาง		Valve plate Valve Handle ครบ , ไม่ชำรุด		ฝักบัวและจานรองไม่ชำรุด		ม่านน้ำจากฝักบัวกระจายเป็นรูปกรวย		น้ำพุ่งเป็นลำสูงจากถาดรอง 3 -5 นิ้ว		น้ำไหลออกจากถาดรองได้สะดวก		โครงสร้างไม่เป็นสนิม,ถาดรองไม่สกปรก		ไม่มีจุดรั่วของน้ำตามข้อต่อ		การแก้ไขพร้อมใช้งาน	
	ใช่	ไม่ใช่	ใช่	ไม่ใช่	ใช่	ไม่ใช่	ใช่	ไม่ใช่	ใช่	ไม่ใช่	ใช่	ไม่ใช่	ใช่	ไม่ใช่	ใช่	ไม่ใช่	แก้ไขแล้ว	รอการแก้ไข
Chemical Store SW - 01	✓		✓		✓		✓		✓		✓		✓		✓			
Tank Yard FL - 1833SW-02	✓		✓		✓		✓		✓		✓		✓		✓			
F - 1901 SW - 03	✓		✓		✓		✓		✓		✓		✓		✓			
U - 1283 SW - 04	✓		✓		✓		✓		✓		✓		✓		✓			
Cooling SW - 13	✓		✓		✓		✓		✓		✓		✓		✓			
Chemical Liquid SW - 16	✓		✓		✓		✓		✓		✓		✓		✓		ปิดวาล์ว	

REMARK

SE-F-0003 Rev.00

บริษัท ไทย เพ็ท เรซิน จำกัด

แบบตรวจสอบ Safety Shower & Eye Washer

ประจำเดือน กันยายน พ.ศ. 2565

สถานที่ SSP Unit วันที่ตรวจ 5/9/65 ผู้ตรวจเช็ค(ตัวบรรจง) [redacted]

หมายเลขอุปกรณ์	บริเวณรอบ ๆ ไม่มีสิ่งกีดขวาง		Valve plate Valve Handle ครบ , ไม่ชำรุด		ฝักบัวและจานรองไม่ชำรุด		ม่านน้ำจากฝักบัวกระจายเป็นรูปกรวย		น้ำพุ่งเป็นลำสูงจากถาดรอง 3 -5 นิ้ว		น้ำไหลออกจากถาดรองได้สะดวก		โครงสร้างไม่เป็นสนิม,ถาดรองไม่สกปรก		ไม่มีจุดรั่วของน้ำตามข้อต่อ		การแก้ไขพร้อมใช้งาน	
	ใช่	ไม่ใช่	ใช่	ไม่ใช่	ใช่	ไม่ใช่	ใช่	ไม่ใช่	ใช่	ไม่ใช่	ใช่	ไม่ใช่	ใช่	ไม่ใช่	ใช่	ไม่ใช่	แก้ไขแล้ว	รอการแก้ไข
SSP # 1 SW - 05	✓		✓		✓		✓		✓		✓		✓		✓		✓	
SSP # 3 SW - 09	✓		✓		✓		✓		✓		✓		✓		✓			
SSP # 5 SW - 12	✓		✓		✓		✓		✓		✓		✓		✓			
Unloadding PTA EW - 01	✓			✓		✓	✓		✓		✓		✓			✓		✓

REMARK

SE-F-0003 Rev.00

บริษัท ไทย เพ็ท เรซิน จำกัด

แบบตรวจสอบ Safety Shower & Eye Washer

ประจำเดือน กันยายน พ.ศ. 2565

สถานที่ CP Unit & IPA วันที่ตรวจ 0 / 9 / 65 ผู้ตรวจเช็ค(ตัวบรรจง) [redacted]

หมายเลขอุปกรณ์	บริเวณรอบ ๆ ไม่มีสิ่งกีดขวาง		Valve plate Valve Handle ครบ , ไม่ชำรุด		ผักบัวและจานรองไม่ชำรุด		ม่านน้ำจากผักบัวกระจายเป็นรูปกรวย		น้ำพุ่งเป็นลำสูงจากถาดรอง 3 -5 นิ้ว		น้ำไหลออกจากถาดรองได้สะดวก		โครงสร้างไม่เป็นสนิม,ถาดรองไม่สกปรก		ไม่มีจุดรั่วของน้ำตามข้อต่อ		การแก้ไขพร้อมใช้งาน	
	ใช่	ไม่ใช่	ใช่	ไม่ใช่	ใช่	ไม่ใช่	ใช่	ไม่ใช่	ใช่	ไม่ใช่	ใช่	ไม่ใช่	ใช่	ไม่ใช่	ใช่	ไม่ใช่	แก้ไขแล้ว	รอการแก้ไข
CP #1 Creanning SW - 06	✓		✓		✓		✓		✓		✓		✓		✓			
CP #1 D - 1201 SW - 07	✓		✓		✓		✓		✓		✓		✓		✓			
CP #2 SW - 08	✓		✓		✓		✓		✓		✓		✓		✓			
CP #3 SW - 10	✓		✓		✓		✓		✓		✓		✓		✓			
CP #4 SW - 11	✓		✓		✓		✓		✓		✓		✓		✓			
IPA # 3 SW - 15	✓		✓		✓		✓		✓		✓		✓		✓			

REMARK

SE-F-0003 Rev.00

บริษัท ไทย เพ็ท เรซิน จำกัด

แบบตรวจสอบ Safety Shower & Eye Washer

ประจำเดือน กันยายน พ.ศ. 2565

สถานที่ Lab Room วันที่ตรวจ 10/09/2565 ผู้ตรวจเช็ค(ตัวบรรจง) [redacted]

หมายเลขอุปกรณ์	บริเวณรอบ ๆ ไม่มีสิ่งกีดขวาง		Valve plate Valve Handle ครบ , ไม่ชำรุด		ผักบัวและจานรองไม่ชำรุด		ม่านน้ำจากผักบัวกระจายเป็นรูปกรวย		น้ำพุ่งเป็นลำสูงจากถาดรอง 3 -5 นิ้ว		น้ำไหลออกจากถาดรองได้สะดวก		โครงสร้างไม่เป็นสนิม,ถาดรองไม่สกปรก		ไม่มีจุดรั่วของน้ำตามข้อต่อ		การแก้ไขพร้อมใช้งาน	
	ใช่	ไม่ใช่	ใช่	ไม่ใช่	ใช่	ไม่ใช่	ใช่	ไม่ใช่	ใช่	ไม่ใช่	ใช่	ไม่ใช่	ใช่	ไม่ใช่	ใช่	ไม่ใช่	แก้ไขแล้ว	รอการแก้ไข
Lab Room SW - 14	✓	-	✓	-	✓	-	✓	-	✓	-	✓	-	✓	-	✓	-	-	-

REMARK

SE-F-0003 Rev.00

บริษัท ไทย เพ็ท เรซิน จำกัด

แบบตรวจสอบ Safety Shower & Eye Washer

ประจำเดือน ตุลาคม พ.ศ. 2565

สถานที่ CP Unit & IPA วันที่ตรวจ 05/10/65 ผู้ตรวจเช็ค(ตัวบรรจง) [redacted]

หมายเลขอุปกรณ์	บริเวณรอบ ๆ ไม่มีสิ่งกีดขวาง		Valve plate Valve Handle ครบ , ไม่ชำรุด		ผักบัวและจานรองไม่ชำรุด		ม่านน้ำจากผักบัวกระจายเป็นรูปกรวย		น้ำพุ่งเป็นลำสูงจากถาดรอง 3 -5 นิ้ว		น้ำไหลออกจากถาดรองได้สะดวก		โครงสร้างไม่เป็นสนิม,ถาดรองไม่สกปรก		ไม่มีจุดรั่วของน้ำตามข้อต่อ		การแก้ไขพร้อมใช้งาน	
	ใช่	ไม่ใช่	ใช่	ไม่ใช่	ใช่	ไม่ใช่	ใช่	ไม่ใช่	ใช่	ไม่ใช่	ใช่	ไม่ใช่	ใช่	ไม่ใช่	ใช่	ไม่ใช่	แก้ไขแล้ว	รอการแก้ไข
CP #1 Creanning SW - 06	/	–	/	–	/	–	/	–	/	–	/	–	/	–	/	–	–	–
CP #1 D - 1201 SW - 07	/	–	/	–	/	–	/	–	/	–	/	–	/	–	/	–	–	–
CP #2 SW - 08	/	–	/	–	/	–	/	–	/	–	/	–	/	–	/	–	–	–
CP #3 SW - 10	/	–	/	–	/	–	/	–	/	–	/	–	/	–	/	–	–	–
CP #4 SW - 11	/	–	/	–	/	–	/	–	/	–	/	–	/	–	/	–	–	–
IPA # 3 SW - 15	/	–	/	–	/	–	/	–	/	–	/	–	/	–	/	–	–	–

REMARK

SE-F-0003 Rev.00

บริษัท ไทย เพ็ท เรซิน จำกัด

แบบตรวจสอบ Safety Shower & Eye Washer

ประจำเดือน ตุลาคม พ.ศ. 2565

สถานที่ UT วันที่ตรวจ 5/10/65 ผู้ตรวจเช็ค(ตัวบรรจง) [redacted]

หมายเลขอุปกรณ์	บริเวณรอบ ๆ ไม่มีสิ่งกีดขวาง		Valve plate Valve Handle ครบ , ไม่ชำรุด		ผักบัวและจานรองไม่ชำรุด		ม่านน้ำจากผักบัวกระจายเป็นรูปกรวย		น้ำพุ่งเป็นลำสูงจากถาดรอง 3 -5 นิ้ว		น้ำไหลออกจากถาดรองได้สะดวก		โครงสร้างไม่เป็นสนิม,ถาดรองไม่สกปรก		ไม่มีจุดรั่วของน้ำตามข้อต่อ		การแก้ไขพร้อมใช้งาน	
	ใช่	ไม่ใช่	ใช่	ไม่ใช่	ใช่	ไม่ใช่	ใช่	ไม่ใช่	ใช่	ไม่ใช่	ใช่	ไม่ใช่	ใช่	ไม่ใช่	ใช่	ไม่ใช่	แก้ไขแล้ว	รอการแก้ไข
Chemical Store SW - 01	/	–	/	–	/	–	/	–	/	–	/	–	/	–	/	–	–	–
Tank Yard FL - 1833SW-02	/	–	/	–	/	–	/	–	/	–	/	–	/	–	/	–	–	–
F - 1901 SW - 03	/	–	/	–	/	–	/	–	/	–	/	–	/	–	/	–	–	–
U - 1283 SW - 04	/	–	/	–	/	–	/	–	/	–	/	–	/	–	/	–	–	–
Cooling SW - 13	/	–	/	–	/	–	/	–	/	–	/	–	/	–	/	–	–	–
Chemical Liquid SW - 16	/	–	/	–	/	–	/	–	/	–	/	–	/	–	/	–	–	–

REMARK

SE-F-0003 Rev.00

บริษัท ไทย เพ็ท เรซิน จำกัด

แบบตรวจสอบ Safety Shower & Eye Washer

ประจำเดือน ....ตุลาคม..... พ.ศ. 2565.....

สถานที่ SSP Unit วันที่ตรวจ 5/10/65....ผู้ตรวจเช็ค(ตัวบรรจง)...[redacted].....

หมายเลขอุปกรณ์	บริเวณรอบ ๆ ไม่มีสิ่งกีดขวาง		Valve plate Valve Handle ครบ , ไม่ชำรุด		ผักบัวและจานรองไม่ชำรุด		ม่านน้ำจากผักบัวกระจายเป็นรูปกรวย		น้ำพุ่งเป็นลำสูงจากถาดรอง 3 -5 นิ้ว		น้ำไหลออกจากถาดรองได้สะดวก		โครงสร้างไม่เป็นสนิม,ถาดรองไม่สกปรก		ไม่มีจุดรั่วของน้ำตามข้อต่อ		การแก้ไขพร้อมใช้งาน	
	ใช่	ไม่ใช่	ใช่	ไม่ใช่	ใช่	ไม่ใช่	ใช่	ไม่ใช่	ใช่	ไม่ใช่	ใช่	ไม่ใช่	ใช่	ไม่ใช่	ใช่	ไม่ใช่	แก้ไขแล้ว	รอการแก้ไข
SSP # 1 SW - 05	/	–	/	–	/	–	/	–	/	–	/	–	/	–	/	–	–	–
SSP # 3 SW - 09	/	–	/	–	/	–	/	–	/	–	/	–	/	–	/	–	–	–
SSP # 5 SW - 12	/	–	/	–	/	–	/	–	/	–	/	–	/	–	/	–	–	–
Unloadding PTA EW - 01	/	–	/	–	/	–			/	–	/	–	/	–	–	/	–	–

REMARK

SE-F-0003 Rev.00

บริษัท ไทย เพ็ท เรซิน จำกัด

แบบตรวจสอบ Safety Shower & Eye Washer

ประจำเดือน พฤศจิกายน พ.ศ. 2565

สถานที่ Lab Room วันที่ตรวจ 10/11/2565 ผู้ตรวจเช็ค(ตัวบรรจง) [redacted]

หมายเลขอุปกรณ์	บริเวณรอบ ๆ ไม่มีสิ่งกีดขวาง		Valve plate Valve Handle ครบ , ไม่ชำรุด		ผักบัวและจานรองไม่ชำรุด		ม่านน้ำจากผักบัวกระจายเป็นรูปกรวย		น้ำพุ่งเป็นลำสูงจากถาดรอง 3 -5 นิ้ว		น้ำไหลออกจากถาดรองได้สะดวก		โครงสร้างไม่เป็นสนิม,ถาดรองไม่สกปรก		ไม่มีจุดรั่วของน้ำตามข้อต่อ		การแก้ไขพร้อมใช้งาน	
	ใช่	ไม่ใช่	ใช่	ไม่ใช่	ใช่	ไม่ใช่	ใช่	ไม่ใช่	ใช่	ไม่ใช่	ใช่	ไม่ใช่	ใช่	ไม่ใช่	ใช่	ไม่ใช่	แก้ไขแล้ว	รอการแก้ไข
Lab Room SW - 14	✓	-	✓	-	✓	-	✓	-	✓	-	✓	-	✓	-	✓	-	-	-

REMARK

SE-F-0003 Rev.01

บริษัท ไทย เพ็ท เรซิน จำกัด

แบบตรวจสอบ Safety Shower & Eye Washer

ประจำเดือน พฤศจิกายน พ.ศ. 2565

สถานที่ CP Unit & IPA วันที่ตรวจ 05/11/65 ผู้ตรวจเช็ค(ตัวบรรจง) [redacted]

หมายเลขอุปกรณ์	บริเวณรอบ ๆ ไม่มีสิ่งกีดขวาง		Valve plate Valve Handle ครบ , ไม่ชำรุด		ผักบัวและจานรองไม่ชำรุด		ม่านน้ำจากผักบัวกระจายเป็นรูปกรวย		น้ำพุ่งเป็นลำสูงจากถาดรอง 3 -5 นิ้ว		น้ำไหลออกจากถาดรองได้สะดวก		โครงสร้างไม่เป็นสนิม,ถาดรองไม่สกปรก		ไม่มีจุดรั่วของน้ำตามข้อต่อ		การแก้ไขพร้อมใช้งาน	
	ใช่	ไม่ใช่	ใช่	ไม่ใช่	ใช่	ไม่ใช่	ใช่	ไม่ใช่	ใช่	ไม่ใช่	ใช่	ไม่ใช่	ใช่	ไม่ใช่	ใช่	ไม่ใช่	แก้ไขแล้ว	รอการแก้ไข
CP #1 Creanning SW - 06	/		/		/		/		/		/		/		/			
CP #1 D - 1201 SW - 07	/		/		/		/		/		/		/		/			
CP #2 SW - 08	/		/		/		/		/		/		/		/			
CP #3 SW - 10	/		/		/		/		/		/		/		/			
CP #4 SW - 11	/		/		/		/		/		/		/		/			
IPA # 3 SW - 15	/		/		/		/		/		/		/		/			

REMARK

SE-F-0003 Rev.00

บริษัท ไทย เพ็ท เรซิน จำกัด

แบบตรวจสอบ Safety Shower & Eye Washer

ประจำเดือน พฤศจิกายน พ.ศ. 2565

สถานที่ UT วันที่ตรวจ 5/11/65 ผู้ตรวจเช็ค(ตัวบรรจง) [redacted]

หมายเลขอุปกรณ์	บริเวณรอบ ๆ ไม่มีสิ่งกีดขวาง		Valve plate Valve Handle ครบ , ไม่ชำรุด		ผักบัวและจานรองไม่ชำรุด		ม่านน้ำจากผักบัวกระจายเป็นรูปกรวย		น้ำพุ่งเป็นลำสูงจากถาดรอง 3 -5 นิ้ว		น้ำไหลออกจากถาดรองได้สะดวก		โครงสร้างไม่เป็นสนิม,ถาดรองไม่สกปรก		ไม่มีจุดรั่วของน้ำตามข้อต่อ		การแก้ไขพร้อมใช้งาน	
	ใช่	ไม่ใช่	ใช่	ไม่ใช่	ใช่	ไม่ใช่	ใช่	ไม่ใช่	ใช่	ไม่ใช่	ใช่	ไม่ใช่	ใช่	ไม่ใช่	ใช่	ไม่ใช่	แก้ไขแล้ว	รอการแก้ไข
Chemical Store SW - 01	/		/		/		/		/		/		/		/			
Tank Yard FL - 1833SW-02	/		/		/		/		/		/		/		/			
F - 1901 SW - 03	/		/		/		/		/		/		/		/			
U - 1283 SW - 04	/		/		/		/		/		/		/		/			
Cooling SW - 13	/		/		/		/		/		/		/		/			
Chemical Liquid SW - 16	/		/		/		/		/		/		/		/			

REMARK

SE-F-0003 Rev.00

บริษัท ไทย เพ็ท เรซิน จำกัด

แบบตรวจสอบ Safety Shower & Eye Washer

ประจำเดือน ธันวาคม พ.ศ. 2565

สถานที่ CP Unit & IPA วันที่ตรวจ 15 / 12 / 65 ผู้ตรวจเช็ค(ตัวบรรจง) [redacted]

หมายเลขอุปกรณ์	บริเวณรอบ ๆ ไม่มีสิ่งกีดขวาง		Valve plate Valve Handle ครบ , ไม่ชำรุด		ฝักบัวและจานรองไม่ชำรุด		ม่านน้ำจากฝักบัวกระจายเป็นรูปกรวย		น้ำพุ่งเป็นลำสูงจากถาดรอง 3 -5 นิ้ว		น้ำไหลออกจากถาดรองได้สะดวก		โครงสร้างไม่เป็นสนิม,ถาดรองไม่สกปรก		ไม่มีจุดรั่วของน้ำตามข้อต่อ		การแก้ไขพร้อมใช้งาน	
	ใช่	ไม่ใช่	ใช่	ไม่ใช่	ใช่	ไม่ใช่	ใช่	ไม่ใช่	ใช่	ไม่ใช่	ใช่	ไม่ใช่	ใช่	ไม่ใช่	ใช่	ไม่ใช่	แก้ไขแล้ว	รอการแก้ไข
CP #1 Creanning SW - 06	/		/		/		/		/		/		/		/			
CP #1 D - 1201 SW - 07	/		/		/		/		/		/		/		/			
CP #2 SW - 08	/		/		/		/		/		/		/		/			
CP #3 SW - 10	/		/		/		/		/		/		/		/			
CP #4 SW - 11	/		/		/		/		/		/		/		/			
IPA # 3 SW - 15	/		/		/		/		/		/		/		/			

REMARK

SE-F-0003 Rev.01

บริษัท ไทย เพ็ท เรซิน จำกัด

แบบตรวจสอบ Safety Shower & Eye Washer

ประจำเดือน ธันวาคม พ.ศ. 2565

สถานที่ SSP Unit วันที่ตรวจ 15 / 12 / 65 ผู้ตรวจเช็ค(ตัวบรรจง) [redacted]

หมายเลขอุปกรณ์	บริเวณรอบ ๆ ไม่มีสิ่งกีดขวาง		Valve plate Valve Handle ครบ , ไม่ชำรุด		ฝักบัวและจานรองไม่ชำรุด		ม่านน้ำจากฝักบัวกระจายเป็นรูปกรวย		น้ำพุ่งเป็นลำสูงจากถาดรอง 3 -5 นิ้ว		น้ำไหลออกจากถาดรองได้สะดวก		โครงสร้างไม่เป็นสนิม,ถาดรองไม่สกปรก		ไม่มีจุดรั่วของน้ำตามข้อต่อ		การแก้ไขพร้อมใช้งาน	
	ใช่	ไม่ใช่	ใช่	ไม่ใช่	ใช่	ไม่ใช่	ใช่	ไม่ใช่	ใช่	ไม่ใช่	ใช่	ไม่ใช่	ใช่	ไม่ใช่	ใช่	ไม่ใช่	แก้ไขแล้ว	รอการแก้ไข
SSP # 1 SW - 05	/		/		/		/		/		/		/		/			
SSP # 3 SW - 09	/		/		/		/		/		/		/		/			
SSP # 5 SW - 12	/		/		/		/		/		/		/		/			
Unloadding PTA EW - 01	/		/		/		/		/		/		/		/			

REMARK

SE-F-0003 Rev.01

บริษัท ไทย เพ็ท เรซิน จำกัด

แบบตรวจสอบ Safety Shower & Eye Washer

ประจำเดือน ธันวาคม พ.ศ. 2565

สถานที่ UT วันที่ตรวจ 15 / 12 / 65 ผู้ตรวจเช็ค(ตัวบรรจง).....

หมายเลขอุปกรณ์	บริเวณรอบ ๆ ไม่มีสิ่งกีดขวาง		Valve plate Valve Handle ครบ , ไม่ชำรุด		ฝักบัวและจานรองไม่ชำรุด		ม่านน้ำจากฝักบัวกระจายเป็นรูปกรวย		น้ำพุ่งเป็นลำสูงจากถาดรอง 3 -5 นิ้ว		น้ำไหลออกจากถาดรองได้สะดวก		โครงสร้างไม่เป็นสนิม,ถาดรองไม่สกปรก		ไม่มีจุดรั่วของน้ำตามข้อต่อ		การแก้ไขพร้อมใช้งาน	
	ใช่	ไม่ใช่	ใช่	ไม่ใช่	ใช่	ไม่ใช่	ใช่	ไม่ใช่	ใช่	ไม่ใช่	ใช่	ไม่ใช่	ใช่	ไม่ใช่	ใช่	ไม่ใช่	แก้ไขแล้ว	รอการแก้ไข
Chemical Store SW - 01	/		/		/		/		/		/		/		/			
Tank Yard FL - 1833SW-02	/		/		/		/		/		/		/		/			
F - 1901 SW - 03	/		/		/		/		/		/		/		/			
U - 1283 SW - 04	/		/		/		/		/		/		/		/			
Cooling SW - 13	/		/		/		/		/		/		/		/			
Chemical Liquid SW - 16	/		/		/		/		/		/		/		/			

REMARK

SE-F-0003 Rev.01

บริษัท ไทย เพ็ท เรซิน จำกัด

แบบตรวจสอบ Safety Shower & Eye Washer

ประจำเดือน ธันวาคม พ.ศ. 2565

สถานที่ Lab Room วันที่ตรวจ 15 / 12 / 65 ผู้ตรวจเช็ค(ตัวบรรจง).....

หมายเลขอุปกรณ์	บริเวณรอบ ๆ ไม่มีสิ่งกีดขวาง		Valve plate Valve Handle ครบ , ไม่ชำรุด		ฝักบัวและจานรองไม่ชำรุด		ม่านน้ำจากฝักบัวกระจายเป็นรูปกรวย		น้ำพุ่งเป็นลำสูงจากถาดรอง 3 -5 นิ้ว		น้ำไหลออกจากถาดรองได้สะดวก		โครงสร้างไม่เป็นสนิม,ถาดรองไม่สกปรก		ไม่มีจุดรั่วของน้ำตามข้อต่อ		การแก้ไขพร้อมใช้งาน	
	ใช่	ไม่ใช่	ใช่	ไม่ใช่	ใช่	ไม่ใช่	ใช่	ไม่ใช่	ใช่	ไม่ใช่	ใช่	ไม่ใช่	ใช่	ไม่ใช่	ใช่	ไม่ใช่	แก้ไขแล้ว	รอการแก้ไข
Lab Room SW - 14	/		/		/		/		/		/		/		/			

REMARK

SE-F-0003 Rev.01

ภาคผนวก ข.45

บันทึกการตรวจสอบการทำงานของระบบเตือนภัยต่างๆ

MONTHLY INSPECTION SHEET FOR FIRE ALARM SYSTEM (กรกฎาคม)

Item	Description	Result	Remark
1	**ตรวจสอบ Alarm และ Fault ที่ตู้ Control** ปกติมีข้อความ"Unmanned TPRC Plant" 	✓	- พบ fault detector zone 10 มาเป็นระยะๆทาง เนื่องจากมีงานรีโนเวท CCR fl.2 ที่ทางทีมไดมีการ support ถอด-ติดตั้ง detector ดังนั้นอาจทำให้ terminal socket connector ไม่แน่นเช่นเดิม จึงขออนุมัติเปลี่ยน detector ใหม่ทั้ง zone 10
2	**ตรวจสอบ LED Micmic ที่ตู้ Fire alarm** - มี LED ติดสว่างทุก zone - แผ่นอครีลิคไม่มีรอยร้าว 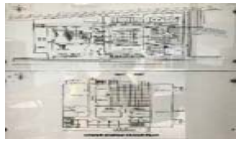	✓	
3 3.1 3.2	**ตรวจสภาพ Manual call point ตามจุดต่าง** Manual call point ภายนอกเขตกระบวนการผลิต - ตรวจสอบสภาพภายนอก - Lamp ไม่แตกร้าว - กระจก manual ไม่แตกร้าว - ขาเตะ Bell ไม่หักเสียหาย Manual call point ภายในเขตกระบวนการผลิต - ตรวจสอบสภาพภายนอก - Lamp ไม่แตกร้าว - กระจก manual ไม่แตกร้าว - ขาเตะ Bell ไม่หักเสียหาย ไม่เป็นสนิม	✓ ✓	กระจก manual บางตัวมีรอยแตกร้าว ต้องสั่งกระจกใหม่มาเปลี่ยน
4	**ตรวจสอบอายุของ Battry และทำความสะอาด** **5ส. ในตู้ Control** 	✓	

หมายเหตุ

** / หมายถึง ปกติ X หมายถึง พบสิ่งผิดปกติ

EI-F-3909 Rev.0

MONTHLY INSPECTION SHEET FOR INERGEN SYSTEM (กรกฎาคม)

Item	Description	Result	Remark
1 1.1 1.2	**ตรวจสอบ Alarm และ Fault ที่ตู้ Control** Fire alarm Inergen 	✓ ✓	.... (ปกติแล้วจะข้อความ Unmanned TPRC Plant) .... (ปกติแล้วจะมีไฟติดที่ AC Power ดวงเดียว)
2	**ทำการตรวจสอบ Selector switch ที่หน้าตู้ Control ทุกตัวต้องอยู่ในตำแหน่ง Auto** 		1.CONTROL ROOM : Auto .....✓..... By pass ..... 2.CUBICLE ROOM : Auto .....✓..... By pass ..... 3.ELETRICAL ROOM : Auto .....✓..... By pass .....
3	**ทำการตรวจสอบ Key lock switch ทุกตัวต้องอยู่ในตำแหน่ง Normal** 		1.CONTROL ROOM : Normal .....✓..... Lock out ..... 2.CUBICLE ROOM : Normal .....✓..... Lock out ..... 3.ELETRICAL ROOM : Normal .....✓..... Lock out .....
4	**ตรวจสอบระดับแรงดันของ ก๊าซดับเพลิง ที่อยู่ในถังทุกถังต้องอยู่ในระดับสีเขียว และตรวจสอบการทำ HPT ของท่อแก๊สต้องไม่เกิน 5 Y** 		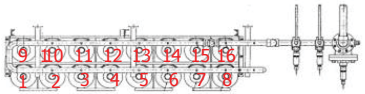 ถังที่ 1 .....✓..... ถังที่ 9 .....✓..... ถังที่ 2 .....✓..... ถังที่ 10 .....✓..... ถังที่ 3 .....✓..... ถังที่ 11 .....✓..... ถังที่ 4 .....✓..... ถังที่ 12 .....✓..... ถังที่ 5 .....✓..... ถังที่ 13 .....✓..... ถังที่ 6 .....✓..... ถังที่ 14 .....✓..... ถังที่ 7 .....✓..... ถังที่ 15 .....✓..... ถังที่ 8 .....✓..... ถังที่ 16 .....✓.....
5	**ทำความสะอาดและ 5ส. ในตู้ Control และ ห้อง Inergen room**	✓	

หมายเหตุ

** / หมายถึง ปกติ X หมายถึง พบสิ่งผิดปกติ

EI-F-3910 Rev.0

MONTHLY INSPECTION SHEET FOR SPRINKLER SYSTEM (กรกฎาคม)

Item	Description	Result	Remark
1	**ตรวจสอบ Alarm และ Fault ที่ตู้ Control**	✓	.... (ตู้สภาวะปกติจะมีไฟ AC Power ติดดวงเดียว)
2	**ตรวจสอบสภาพอุปกรณ์ (visual check)**		
2.1	- Deluge Valve	✓	
2.2	- Soleniod valve	✓	
2.3	- Air Pressure Maintenance Device	✓	* Not IA leak
2.4	- High & Low Pressure Switch	✓	
2.5	- Pressure Gauge	✓	
2.6	- Emergency Release valve	✓	* Normal : Close
2.7	- Pressure Operated Relief Valve (PORV)	✓	* Not IA leak
2.8	- line pipe (test leak)	✓	* Not IA leak
3	**ตรวจเช็คแรงดันภายในระบบ** 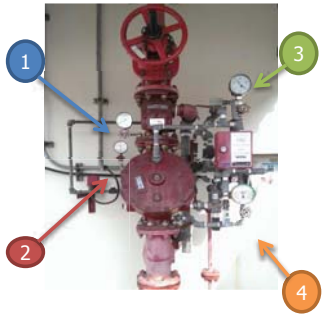		Gauge No.1 .....0..... (Normal 0 bar) Gauge No.2 .....3..... (Normal 3 bar) Gauge No.3 .....14..... (Normal 7-15 bar) Gauge No.4 .....9.5..... (Normal 7-15 bar) * Normal แรงดันที่ Gauge No.3 จะต้องมากกว่า Gauge No.4 เสมอ
4	**ตรวจสอบ water main valve** - ด้านบน pre-action system - ด้านล่าง pre-action system (ปกติ valve ทั้ง 2 จะอยู่ที่สถานะ **OPEN**)	✓ ✓	
5	**ทำการเติมสารหล่อลื่นที่ก้าน valve**	✓	

หมายเหตุ เนื่องจากมีการ start fire pump จากทาง GCM-PTA จึงทำให้เห็นว่า pressure gauge no.3 มีค่าสูงและ hole ไว้เพราะว่ามี check valve ดังนั้นเป็นไปตามลักษณะการทำงานของ diaphragm valve คือต้องมี pressure no.3 มากกว่า no.4 เสมอ

** / หมายถึง ปกติ X หมายถึง พบสิ่งผิดปกติ

EI-F-3911 Rev.0

MONTHLY INSPECTION SHEET FOR FIRE ALARM SYSTEM (สิงหาคม)

Item	Description	Result	Remark
1	**ตรวจสอบ Alarm และ Fault ที่ตู้ Control** ปกติมีข้อความ"Unmanned TPRC Plant"	✓	....
2	**ตรวจสอบ LED Micmic ที่ตู้ Fire alarm** - มี LED ติดสว่างทุก zone - แผ่นอครีลิคไม่มีรอยร้าว 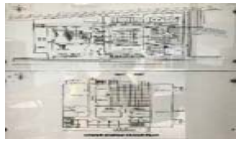	✓	....
3 3.1	**ตรวจสภาพ Manual call point ตามจุดต่าง** Manual call point ภายนอกเขตกระบวนการผลิต - ตรวจสอบสภาพภายนอก - Lamp ไม่แตกร้าว - กระจก manual ไม่แตกร้าว - ขาเตะ Bell ไม่หักเสียหาย	✓	....
3.2	Manual call point ภายในเขตกระบวนการผลิต - ตรวจสอบสภาพภายนอก - Lamp ไม่แตกร้าว - กระจก manual ไม่แตกร้าว - ขาเตะ Bell ไม่หักเสียหาย ไม่เป็นสนิม	✓	กระจก manual บางตัวมีรอยแตกร้าว ต้องสั่งกระจกใหม่มาเปลี่ยน ....
4	**ตรวจสอบอายุของ Battry และทำความสะอาด 5ส. ในตู้ Control**	✓	....

หมายเหตุ

** / หมายถึง ปกติ X หมายถึง พบสิ่งผิดปกติ

EI-F-3909 Rev.0

MONTHLY INSPECTION SHEET FOR INERGEN SYSTEM (สิงหาคม)

Item	Description	Result	Remark
1 1.1	**ตรวจสอบ Alarm และ Fault ที่ตู้ Control** Fire alarm	✓	.... (ปกติแล้วจะข้อความ Unmanned TPRC Plant)
1.2	Inergen	✓	.... (ปกติแล้วจะมีไฟติดที่ AC Power ดวงเดียว)
2	**ทำการตรวจสอบ Selector switch ที่หน้าตู้ Control ทุกตัวต้องอยู่ในตำแหน่ง Auto** 		1.CONTROL ROOM : Auto .....✓..... By pass ..... 2.CUBICLE ROOM : Auto .....✓..... By pass ..... 3.ELETRICAL ROOM : Auto .....✓..... By pass .....
3	**ทำการตรวจสอบ Key lock switch ทุกตัวต้องอยู่ในตำแหน่ง Normal** 		1.CONTROL ROOM : Normal .....✓..... Lock out ..... 2.CUBICLE ROOM : Normal .....✓..... Lock out ..... 3.ELETRICAL ROOM : Normal .....✓..... Lock out .....
4	**ตรวจสอบระดับแรงดันของ ก๊าซดับเพลิง ที่อยู่ในถังทุกถังต้องอยู่ในระดับสีเขียว และตรวจสอบการทำ HPT ของท่อแก๊สต้องไม่เกิน 5 Y** 		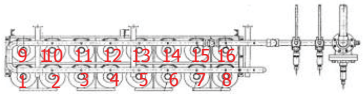 ถังที่ 1 .....✓..... ถังที่ 9 .....✓..... ถังที่ 2 .....✓..... ถังที่ 10 .....✓..... ถังที่ 3 .....✓..... ถังที่ 11 .....✓..... ถังที่ 4 .....✓..... ถังที่ 12 .....✓..... ถังที่ 5 .....✓..... ถังที่ 13 .....✓..... ถังที่ 6 .....✓..... ถังที่ 14 .....✓..... ถังที่ 7 .....✓..... ถังที่ 15 .....✓..... ถังที่ 8 .....✓..... ถังที่ 16 .....✓.....
5	**ทำความสะอาดและ 5ส. ในตู้ Control และ ห้อง Inergen room**	✓	

หมายเหตุ

** / หมายถึง ปกติ X หมายถึง พบสิ่งผิดปกติ

EI-F-3910 Rev.0

MONTHLY INSPECTION SHEET FOR SPRINKLER SYSTEM (สิงหาคม)

Item	Description	Result	Remark
1	**ตรวจสอบ Alarm และ Fault ที่ตู้ Control** 	✓	.... (ตู้สภาวะปกติจะมีไฟ AC Power ติดดวงเดียว)
2	**ตรวจสอบสภาพอุปกรณ์ (visual check)**		
2.1	- Deluge Valve	✓	
2.2	- Soleniod valve	✓	
2.3	- Air Pressure Maintenance Device	✓	* Not IA leak
2.4	- High & Low Pressure Switch	✓	
2.5	- Pressure Gauge	✓	
2.6	- Emergency Release valve	✓	* Normal : Close
2.7	- Pressure Operated Relief Valve (PORV)	✓	* Not IA leak
2.8	- line pipe (test leak)	✓	* Not IA leak
3	**ตรวจเช็คแรงดันภายในระบบ** 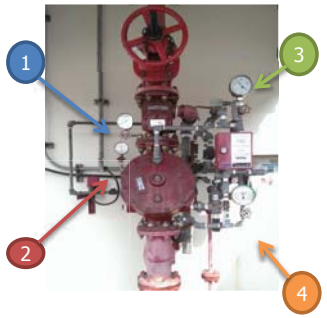		Gauge No.1 .....0..... (Normal 0 bar) Gauge No.2 .....3..... (Normal 3 bar) Gauge No.3 .....14..... (Normal 7-15 bar) Gauge No.4 .....9..... (Normal 7-15 bar) * Normal แรงดันที่ Gauge No.3 จะต้องมากกว่า Gauge No.4 เสมอ
4	**ตรวจสอบ water main valve** - ด้านบน pre-action system - ด้านล่าง pre-action system (ปกติ valve ทั้ง 2 จะอยู่ที่สถานะ **OPEN**)	✓ ✓	
5	**ทำการเติมสารหล่อลื่นที่ก้าน valve**	✓	

หมายเหตุ เนื่องจากมีการ start fire pump จากทาง GCM-PTA จึงทำให้เห็นว่า pressure gauge no.3 มีค่าสูงและ hole ไว้เพราะว่ามี check valve ดังนั้นเป็นไปตามลักษณะการทำงานของ diaphragm valve คือต้องมี pressure no.3 มากกว่า no.4 เสมอ

** / หมายถึง ปกติ X หมายถึง พบสิ่งผิดปกติ

EI-F-3911 Rev.0

MONTHLY INSPECTION SHEET FOR FIRE ALARM SYSTEM (กันยายน)

Item	Description	Result	Remark
1	**ตรวจสอบ Alarm และ Fault ที่ตู้ Control** ปกติมีข้อความ"Unmanned TPRC Plant" 	✓	.....
2	**ตรวจสอบ LED Micmic ที่ตู้ Fire alarm** - มี LED ติดสว่างทุก zone - แผ่นอคริลิคไม่มีรอยร้าว 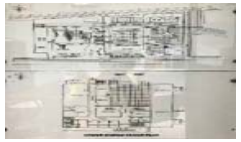	✓	.....
3 3.1	**ตรวจสภาพ Manual call point ตามจุดต่าง** Manual call point ภายนอกเขตกระบวนการผลิต - ตรวจสอบสภาพภายนอก - Lamp ไม่แตกร้าว - กระจก manual ไม่แตกร้าว - ขาเตะ Bell ไม่หักเสียหาย	✓	.....
3.2	Manual call point ภายในเขตกระบวนการผลิต - ตรวจสอบสภาพภายนอก - Lamp ไม่แตกร้าว - กระจก manual ไม่แตกร้าว - ขาเตะ Bell ไม่หักเสียหาย ไม่เป็นสนิม	✓	กระจก manual บางตัวมีรอยแตกร้าว ต้องสั่งกระจกใหม่มาเปลี่ยน
4	**ตรวจสอบอายุของ Battry และทำความสะอาด 5ส. ในตู้ Control** 	✓	.....

หมายเหตุ

** / หมายถึง ปกติ X หมายถึง พบสิ่งผิดปกติ

EI-F-3909 Rev.0

MONTHLY INSPECTION SHEET FOR INERGEN SYSTEM (กันยายน)

Item	Description	Result	Remark
1 1.1	**ตรวจสอบ Alarm และ Fault ที่ตู้ Control** Fire alarm 	✓	.... (ปกติแล้วจะข้อความ Unmanned TPRC Plant)
1.2	Inergen 	✓	.... (ปกติแล้วจะมีไฟติดที่ AC Power ดวงเดียว)
2	**ทำการตรวจสอบ Selector switch ที่หน้าตู้ Control ทุกตัวต้องอยู่ในตำแหน่ง Auto** 	1.CONTROL ROOM : Auto .....✓..... By pass ..... 2.CUBICLE ROOM : Auto .....✓..... By pass ..... 3.ELETRICAL ROOM : Auto .....✓..... By pass	
3	**ทำการตรวจสอบ Key lock switch ทุกตัวต้องอยู่ในตำแหน่ง Normal** 	1.CONTROL ROOM : Normal .....✓..... Lock out ..... 2.CUBICLE ROOM : Normal .....✓..... Lock out ..... 3.ELETRICAL ROOM : Normal .....✓..... Lock out	
4	**ตรวจสอบระดับแรงดันของ ก๊าซดับเพลิง ที่อยู่ในถังทุกถังต้องอยู่ในระดับสีเขียว และตรวจสอบการทำ HPT ของท่อแก๊สต้องไม่เกิน 5 Y** 	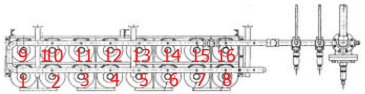 ถังที่ 1 .....✓..... ถังที่ 9 .....✓..... ถังที่ 2 .....✓..... ถังที่ 10 .....✓..... ถังที่ 3 .....✓..... ถังที่ 11 .....✓..... ถังที่ 4 .....✓..... ถังที่ 12 .....✓..... ถังที่ 5 .....✓..... ถังที่ 13 .....✓..... ถังที่ 6 .....✓..... ถังที่ 14 .....✓..... ถังที่ 7 .....✓..... ถังที่ 15 .....✓..... ถังที่ 8 .....✓..... ถังที่ 16 .....✓.....	
5	**ทำความสะอาดและ 5ส. ในตู้ Control และ ห้อง Inergen room**	✓	

หมายเหตุ

** / หมายถึง ปกติ X หมายถึง พบสิ่งผิดปกติ

EI-F-3910 Rev.0

MONTHLY INSPECTION SHEET FOR SPRINKLER SYSTEM (กันยายน)

Item	Description	Result	Remark
1	**ตรวจสอบ Alarm และ Fault ที่ตู้ Control**	✓	.... (ตู้สภาวะปกติจะมีไฟ AC Power ติดดวงเดียว)
2	**ตรวจสอบสภาพอุปกรณ์ (visual check)**		
2.1	- Deluge Valve	✓	
2.2	- Soleniod valve	✓	
2.3	- Air Pressure Maintenance Device	✓	* Not IA leak
2.4	- High & Low Pressure Switch	✓	
2.5	- Pressure Gauge	✓	
2.6	- Emergency Release valve	✓	* Normal : Close
2.7	- Pressure Operated Relief Valve (PORV)	✓	* Not IA leak
2.8	- line pipe (test leak)	✓	* Not IA leak
3	**ตรวจเช็คแรงดันภายในระบบ** 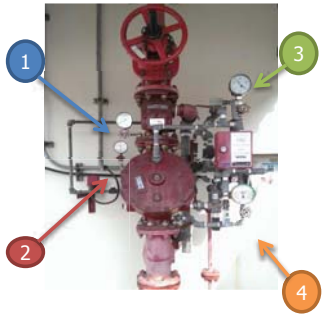		Gauge No.1 .....0..... (Normal 0 bar) Gauge No.2 .....3..... (Normal 3 bar) Gauge No.3 .....12..... (Normal 7-15 bar) Gauge No.4 .....9..... (Normal 7-15 bar) * Normal แรงดันที่ Gauge No.3 จะต้องมากกว่า Gauge No.4 เสมอ
4	**ตรวจสอบ water main valve** - ด้านบน pre-action system - ด้านล่าง pre-action system (ปกติ valve ทั้ง 2 จะอยู่ที่สถานะ **OPEN**)	✓ ✓	
5	**ทำการเติมสารหล่อลื่นที่ก้าน valve**	✓	

หมายเหตุ เนื่องจากมีการ start fire pump จากทาง GCM-PTA จึงทำให้เห็นว่า pressure gauge no.3 มีค่าสูงและ hole ไว้เพราะว่ามี check valve ดังนั้นเป็นไปตามลักษณะการทำงานของ diaphragm valve คือต้องมี pressure no.3 มากกว่า no.4 เสมอ

** / หมายถึง ปกติ X หมายถึง พบสิ่งผิดปกติ

EI-F-3911 Rev.0

MONTHLY INSPECTION SHEET FOR FIRE ALARM SYSTEM (ตุลาคม)

Item	Description	Result	Remark
1	**ตรวจสอบ Alarm และ Fault ที่ตู้ Control** ปกติมีข้อความ"Unmanned TPRC Plant"	✓	....
2	**ตรวจสอบ LED Micmic ที่ตู้ Fire alarm** - มี LED ติดสว่างทุก zone - แผ่นอครีลิคไม่มีรอยร้าว 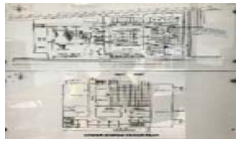	✓	....
3	**ตรวจสภาพ Manual call point ตามจุดต่าง**		
3.1	Manual call point ภายนอกเขตกระบวนการผลิต - ตรวจสอบสภาพภายนอก - Lamp ไม่แตกร้าว - กระจก manual ไม่แตกร้าว - ขาเตะ Bell ไม่หักเสียหาย	✓	....
3.2	Manual call point ภายในเขตกระบวนการผลิต - ตรวจสอบสภาพภายนอก - Lamp ไม่แตกร้าว - กระจก manual ไม่แตกร้าว - ขาเตะ Bell ไม่หักเสียหาย ไม่เป็นสนิม	✓	กระจก manual บางตัวมีรอยแตกร้าว ต้องสั่งกระจกใหม่มาเปลี่ยน ....
4	**ตรวจสอบอายุของ Battry และทำความสะอาด 5ส. ในตู้ Control**	✓	....

หมายเหตุ

** / หมายถึง ปกติ X หมายถึง พบสิ่งผิดปกติ

EI-F-3909 Rev.0

MONTHLY INSPECTION SHEET FOR INERGEN SYSTEM (ตุลาคม)

Item	Description	Result	Remark
1 1.1	**ตรวจสอบ Alarm และ Fault ที่ตู้ Control** Fire alarm	✓	.... (ปกติแล้วจะข้อความ Unmanned TPRC Plant)
1.2	Inergen	✓	.... (ปกติแล้วจะมีไฟติดที่ AC Power ดวงเดียว)
2	**ทำการตรวจสอบ Selector switch ที่หน้าตู้ Control ทุกตัวต้องอยู่ในตำแหน่ง Auto** 		1.CONTROL ROOM : Auto ....✓.... By pass ..... 2.CUBICLE ROOM : Auto ....✓.... By pass ..... 3.ELETRICAL ROOM : Auto ....✓.... By pass .....
3	**ทำการตรวจสอบ Key lock switch ทุกตัวต้องอยู่ในตำแหน่ง Normal** 		1.CONTROL ROOM : Normal ....✓.... Lock out ..... 2.CUBICLE ROOM : Normal ....✓.... Lock out ..... 3.ELETRICAL ROOM : Normal ....✓.... Lock out .....
4	**ตรวจสอบระดับแรงดันของ ก๊าซดับเพลิง ที่อยู่ในถังทุกถังต้องอยู่ในระดับสีเขียว และตรวจสอบการทำ HPT ของท่อแก๊สต้องไม่เกิน 5 Y** 		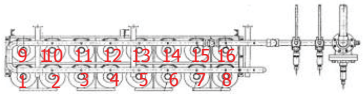 ถังที่ 1 ....✓.... ถังที่ 9 ....✓.... ถังที่ 2 ....✓.... ถังที่ 10 ....✓.... ถังที่ 3 ....✓.... ถังที่ 11 ....✓.... ถังที่ 4 ....✓.... ถังที่ 12 ....✓.... ถังที่ 5 ....✓.... ถังที่ 13 ....✓.... ถังที่ 6 ....✓.... ถังที่ 14 ....✓.... ถังที่ 7 ....✓.... ถังที่ 15 ....✓.... ถังที่ 8 ....✓.... ถังที่ 16 ....✓....
5	**ทำความสะอาดและ 5ส. ในตู้ Control และ ห้อง Inergen room**	✓	

หมายเหตุ

** / หมายถึง ปกติ X หมายถึง พบสิ่งผิดปกติ

EI-F-3910 Rev.0

MONTHLY INSPECTION SHEET FOR SPRINKLER SYSTEM (ตุลาคม)

Item	Description	Result	Remark
1	**ตรวจสอบ Alarm และ Fault ที่ตู้ Control** 	✓	.... (ตู้สภาวะปกติจะมีไฟ AC Power ติดดวงเดียว)
2	**ตรวจสอบสภาพอุปกรณ์ (visual check)**		
2.1	- Deluge Valve	✓	
2.2	- Soleniod valve	✓	
2.3	- Air Pressure Maintenance Device	✓	* Not IA leak
2.4	- High & Low Pressure Switch	✓	
2.5	- Pressure Gauge	✓	
2.6	- Emergency Release valve	✓	* Normal : Close
2.7	- Pressure Operated Relief Valve (PORV)	✓	* Not IA leak
2.8	- line pipe (test leak)	✓	* Not IA leak
3	**ตรวจเช็คแรงดันภายในระบบ** 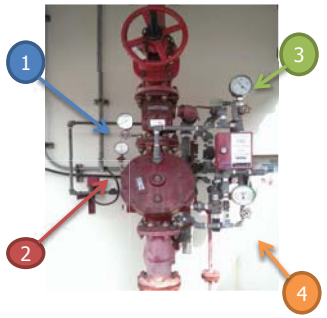		Gauge No.1 .....0..... (Normal 0 bar) Gauge No.2 .....3..... (Normal 3 bar) Gauge No.3 .....12..... (Normal 7-15 bar) Gauge No.4 .....9..... (Normal 7-15 bar) * Normal แรงดันที่ Gauge No.3 จะต้องมากกว่า Gauge No.4 เสมอ
4	**ตรวจสอบ water main valve** - ด้านบน pre-action system - ด้านล่าง pre-action system (ปกติ valve ทั้ง 2 จะอยู่ที่สถานะ **OPEN**)	✓ ✓	
5	**ทำการเติมสารหล่อลื่นที่ก้าน valve**	✓	

หมายเหตุ เนื่องจากมีการ start fire pump จากทาง GCM-PTA จึงทำให้เห็นว่า pressure gauge no.3 มีค่าสูงและ hole ไว้เพราะว่ามี check valve ดังนั้นเป็นไปตามลักษณะการทำงานของ diaphragm valve คือต้องมี pressure no.3 มากกว่า no.4 เสมอ

** / หมายถึง ปกติ X หมายถึง พบสิ่งผิดปกติ

EI-F-3911 Rev.0

MONTHLY INSPECTION SHEET FOR FIRE ALARM SYSTEM (ธันวาคม)

Item	Description	Result	Remark
1	**ตรวจสอบ Alarm และ Fault ที่ตู้ Control** ปกติมีข้อความ"Unmanned TPRC Plant" 	✓	.....
2	**ตรวจสอบ LED Micmic ที่ตู้ Fire alarm** - มี LED ติดสว่างทุก zone - แผ่นอคริลิคไม่มีรอยร้าว 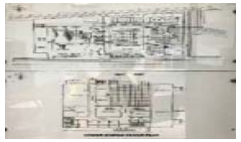	✓	.....
3 3.1	**ตรวจสภาพ Manual call point ตามจุดต่าง** Manual call point ภายนอกเขตกระบวนการผลิต - ตรวจสอบสภาพภายนอก - Lamp ไม่แตกร้าว - กระจก manual ไม่แตกร้าว - ขาเตะ Bell ไม่หักเสียหาย	✓	.....
3.2	Manual call point ภายในเขตกระบวนการผลิต - ตรวจสอบสภาพภายนอก - Lamp ไม่แตกร้าว - กระจก manual ไม่แตกร้าว - ขาเตะ Bell ไม่หักเสียหาย ไม่เป็นสนิม	✓	กระจก manual บางตัวมีรอยแตกร้าว ต้องสั่งกระจกใหม่มาเปลี่ยน
4	**ตรวจสอบอายุของ Battry และทำความสะอาด 5ส. ในตู้ Control** 	✓	.....

หมายเหตุ

** / หมายถึง ปกติ X หมายถึง พบสิ่งผิดปกติ

EI-F-3909 Rev.0

MONTHLY INSPECTION SHEET FOR INERGEN SYSTEM (ธันวาคม)

Item	Description	Result	Remark
1 1.1	**ตรวจสอบ Alarm และ Fault ที่ตู้ Control** Fire alarm 	✓	.... (ปกติแล้วจะข้อความ Unmanned TPRC Plant)
1.2	Inergen 	✓	.... (ปกติแล้วจะมีไฟติดที่ AC Power ดวงเดียว)
2	**ทำการตรวจสอบ Selector switch ที่หน้าตู้ Control ทุกตัวต้องอยู่ในตำแหน่ง Auto** 	1.CONTROL ROOM : Auto .....✓..... By pass ..... 2.CUBICLE ROOM : Auto .....✓..... By pass ..... 3.ELETRICAL ROOM : Auto .....✓..... By pass	
3	**ทำการตรวจสอบ Key lock switch ทุกตัวต้องอยู่ในตำแหน่ง Normal** 	1.CONTROL ROOM : Normal .....✓..... Lock out ..... 2.CUBICLE ROOM : Normal .....✓..... Lock out ..... 3.ELETRICAL ROOM : Normal .....✓..... Lock out	
4	**ตรวจสอบระดับแรงดันของ ก๊าซดับเพลิง ที่อยู่ในถังทุกถังต้องอยู่ในระดับสีเขียว และตรวจสอบการทำ HPT ของท่อแก๊สต้องไม่เกิน 5 Y** 	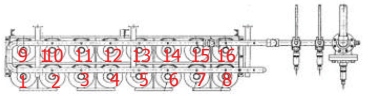 ถังที่ 1 .....✓..... ถังที่ 9 .....✓..... ถังที่ 2 .....✓..... ถังที่ 10 .....✓..... ถังที่ 3 .....✓..... ถังที่ 11 .....✓..... ถังที่ 4 .....✓..... ถังที่ 12 .....✓..... ถังที่ 5 .....✓..... ถังที่ 13 .....✓..... ถังที่ 6 .....✓..... ถังที่ 14 .....✓..... ถังที่ 7 .....✓..... ถังที่ 15 .....✓..... ถังที่ 8 .....✓..... ถังที่ 16 .....✓.....	
5	**ทำความสะอาดและ 5ส. ในตู้ Control และ ห้อง Inergen room**	✓	

หมายเหตุ

** / หมายถึง ปกติ X หมายถึง พบสิ่งผิดปกติ

EI-F-3910 Rev.0

MONTHLY INSPECTION SHEET FOR SPRINKLER SYSTEM (ธันวาคม)

Item	Description	Result	Remark
1	**ตรวจสอบ Alarm และ Fault ที่ตู้ Control**	✓	.... (ตู้สภาวะปกติจะมีไฟ AC Power ติดดวงเดียว)
2	**ตรวจสอบสภาพอุปกรณ์ (visual check)**		
2.1	- Deluge Valve	✓	
2.2	- Soleniod valve	✓	
2.3	- Air Pressure Maintenance Device	✓	* Not IA leak
2.4	- High & Low Pressure Switch	✓	
2.5	- Pressure Gauge	✓	
2.6	- Emergency Release valve	✓	* Normal : Close
2.7	- Pressure Operated Relief Valve (PORV)	✓	* Not IA leak
2.8	- line pipe (test leak)	✓	* Not IA leak
3	**ตรวจเช็คแรงดันภายในระบบ** 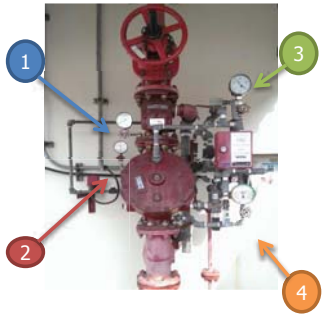		Gauge No.1 .....0..... (Normal 0 bar) Gauge No.2 .....3..... (Normal 3 bar) Gauge No.3 .....12..... (Normal 7-15 bar) Gauge No.4 .....9..... (Normal 7-15 bar) * Normal แรงดันที่ Gauge No.3 จะต้องมากกว่า Gauge No.4 เสมอ
4	**ตรวจสอบ water main valve** - ด้านบน pre-action system - ด้านล่าง pre-action system (ปกติ valve ทั้ง 2 จะอยู่ที่สถานะ **OPEN**)	✓ ✓	
5	**ทำการเติมสารหล่อลื่นที่ก้าน valve**	✓	

หมายเหตุ เนื่องจากมีการ start fire pump จากทาง GCM-PTA จึงทำให้เห็นว่า pressure gauge no.3 มีค่าสูงและ hole ไว้เพราะว่ามี check valve ดังนั้นเป็นไปตามลักษณะการทำงานของ diaphragm valve คือต้องมี pressure no.3 มากกว่า no.4 เสมอ

** / หมายถึง ปกติ X หมายถึง พบสิ่งผิดปกติ

ภาคผนวก ข.46

เอกสารการซ้อมแผนฉุกเฉินและอพยพร่วมกับชุมชนข้างเคียง

ร่วมทำแผนฉุกเฉินกับชุมชนและเทศบาลเมืองมาบตาพุด

เมื่อวันที่ 29 มิ.ย. 2565 ณ ณ ศูนย์สาธารณสุขใหม่ (ตึก M) อ.มาบตาพุด จ.ระยอง

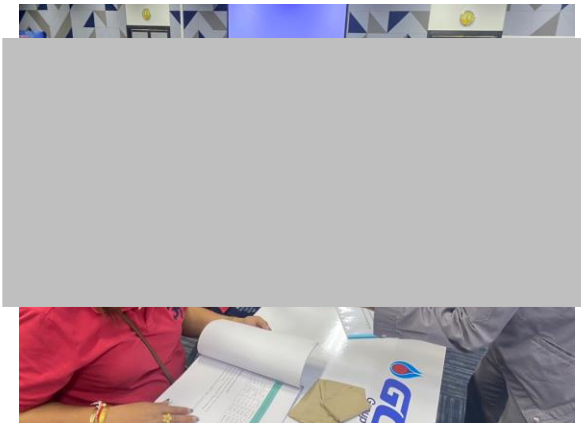

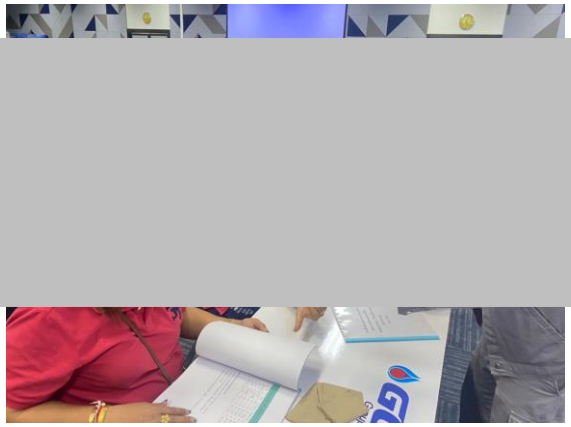

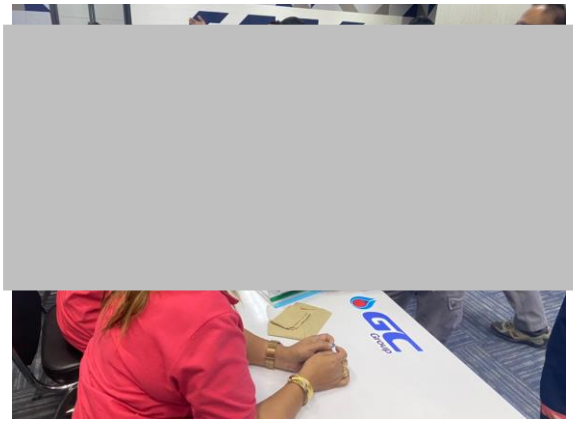

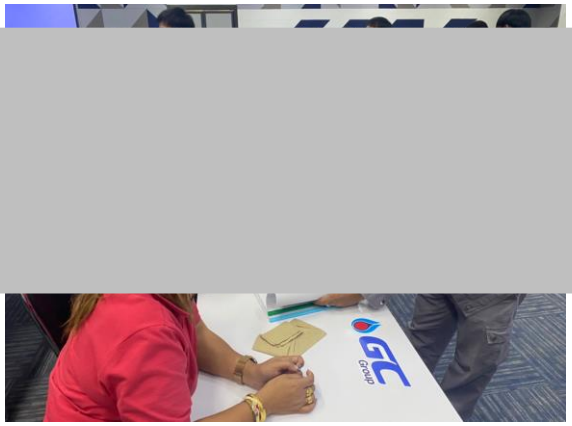

ภาคผนวก ข.47

สวัสดิการด้านการรักษาพยาบาล
จากการเจ็บป่วยและการเกิดอุบัติเหตุจากการทำงาน

ระเบียบและแนวปฏิบัติการบริหารงานบุคคล

สำหรับ

พนักงานปฏิบัติการ

Thai PET Resin Co.,Ltd.
บริษัทไทย เพ็ท เรซิน จำกัด

บริษัท ไทย เพ็ท เรซิน จำกัด

ที่อยู่ 1 ถนนปูนซิเมนต์ไทย บางซื่อ กรุงเทพฯ 10800

1/1/60

คำชี้แจง

บริษัทฯ ได้จัดพิมพ์ "ระเบียบและแนวปฏิบัติการบริหารงานบุคคล" สำหรับพนักงานปฏิบัติการขึ้นใหม่ โดยปรับปรุงเพื่อให้สอดคล้องกับพระราชบัญญัติคุ้มครองแรงงาน พ.ศ. 2541 โดยมิได้เปลี่ยนแปลงสาระสำคัญที่กำหนดไว้เดิมแต่อย่างใด รวมทั้งได้รวบรวม "ระเบียบและแนวปฏิบัติการบริหารงานบุคคล" ที่ได้เคยปรับปรุงก่อนหน้านี้ไว้ด้วยเพื่อความสะดวกในการใช้และอ้างอิงต่างๆ

"ระเบียบและแนวปฏิบัติการบริหารงานบุคคล" สำหรับพนักงานปฏิบัติการที่ปรับปรุงใหม่นี้ให้ใช้แทนฉบับเดิมตั้งแต่วันที่ 1 มกราคม 2560 เป็นต้นไป

บริษัท ไทย เพ็ท เรซิน จำกัด

รองกรรมการผู้จัดการ

1/1/60

สารบัญ

บทที่	เรื่อง	หน้า
1	ประเภทพนักงาน	5
2	การบรรจุพนักงาน	6
3	เวลาทำงานปกติ วันหยุด และการบันทึกเวลาทำงาน	7
4	การทำงานล่วงเวลา การทำงานในวันหยุด	
	การคำนวณค่าล่วงเวลา และการคำนวณค่าทำงานในวันหยุด	10
5	เบี้ยเลี้ยงและค่าใช้จ่ายในการเดินทาง	
	ส่วนที่ 1 เบี้ยเลี้ยงและค่าใช้จ่ายในการเดินทางในประเทศ	12
	ส่วนที่ 2 การใช้รถยนต์ในกิจการของบริษัท	15
	ส่วนที่ 3 เบี้ยเลี้ยง เงินช่วยเหลือ และค่าใช้จ่ายในการเดินทางไปต่างประเทศ	18
6	การบริหารค่าจ้าง	21
7	การลางาน	
	ส่วนที่ 1 ลาป่วย	23
	ส่วนที่ 2 ลาป่วยเนื่องจากการทำงานให้บริษัท	25
	ส่วนที่ 3 ลาเพื่อทำหมัน	26
	ส่วนที่ 4 ลากิจ	27
	ส่วนที่ 5 ลาอุปสมบท	28
	ส่วนที่ 6 ลาคลอด	29
	ส่วนที่ 7 ลาเพื่อรับราชการทหารและรับการอบรม	30
	ส่วนที่ 8 ลาเพื่อการฝึกอบรม	31
	ส่วนที่ 9 ลาไปช่วยเหลือภริยาที่คลอดบุตร	32
8	สวัสดิการและเงินช่วยเหลือ	
	ส่วนที่ 1 การรักษาพยาบาล	33
	ส่วนที่ 2 เงินช่วยเหลือ	
	(2.1) เงินกองทุนสำรองเลี้ยงชีพ	57
	(2.2) เงินช่วยเหลือเมื่อมาทำงานกะ	59
	(2.3) เงินทดแทน	60

บทที่	เรื่อง	หน้า
	(2.4) เงินช่วยเหลือค่าทำศพ	61
	(2.5) เงินช่วยเหลือกรณีถึงทุพพลภาพ	62
	(2.6) เงินช่วยเหลือกรณีถึงแก่ความตายหรือทุพพลภาพ ด้วยสาเหตุอื่นที่มิใช่อุบัติเหตุ	63
	(2.7) เงินช่วยเหลือกรณีถึงแก่ความตายเนื่องจากการทำงานให้บริษัท	65
	(2.8) เงินช่วยเหลือกรณีถึงทุพพลภาพเนื่องจากการทำงานให้บริษัท และถึงแก่ความตายในภายหลัง ด้วยสาเหตุเดียวกับที่ถึงทุพพลภาพ	67
	(2.9) เงินช่วยเหลือกรณีอุบัติเหตุ	68
9	เครื่องแบบ	71

ภาคผนวก ข.48

เอกสารการดำเนินการ/แผนงาน
ในการป้องกันและเฝ้าระวังสำหรับพนักงานกลุ่มเสี่ยง

แผนการติดตามตรวจสอบสภาวะแวดล้อม

รายการตรวจวัดคุณภาพด้านสิ่งแวดล้อม	จุดตรวจวัด เก็บตัวอย่าง	ประจำปี 2565 ม.ค.	ก.พ.	มี.ค.	เม.ย.	พ.ค.	มิ.ย.	ก.ค.	ส.ค.	ก.ย.	ต.ค.	พ.ย.	ธ.ค.	ความถี่	ผู้รับผิดชอบ
1.คุณภาพน้ำ															
1.1 น้ำทิ้งจากกระบวนการผลิต (มาตรการ EIA)															
- pH , Temperature , TDS , TSS , BOD , COD , Oil&Grease	U-1283	O	O	O	O	O	O	O	O	O	O	O	O	เดือนละครั้ง	SHE , PE
1.2 น้ำในรางระบายน้ำฝน (เฝ้าระวัง)															
- pH , Temperature , Color , TDS , TSS , BOD , COD , Sulfide , Cyanide , Oil&Grease , Formaldehyde , Phenol , Free Chlorine , TKN , Zinc , Hexavalent Chromium , Trivalent Chromium , Arsenic , Copper , Mercury , Cadmium , Barium , Selenium , Lead , Nickel , Manganese	ข้างห้องคนขับรถตู้									O				ปีละครั้ง	SHE
	ข้างอาคารเก็บสารเคมี									O					
	ข้างอาคารซ่อมบำรุง									O					
	จุดทักรถรับส่งสินค้า									O					
1.3 น้ำใต้ดิน (เฝ้าระวัง)															
- pH , Ethylene Glycol *(CAS No. 107-21-1)*	Tank yard								O					ปีละครั้ง	SHE , PE
	Cooling tower								O						
	CCR Office								O						
1.4 ตรวจสอบประสิทธิภาพการทำงานของระบบ COD Online Analyzer (มาตรการ EIA)	U-1283	O												ปีละครั้ง	SHE , PE
2.คุณภาพอากาศ															
2.1 ปล่องระบาย (Stack) ในกระบวนการผลิต															
- ฝุ่นละออง (TSP) ตามมาตรการ EIA , IEE	HTM Heater F-1901					O						O		ทุก 6 เดือน	SHE , PE , WH&LG
	HTM Heater F-1901-2					O						O			
	Cyclone MC-1512					O						O			
	Cyclone MC-1563					O						O			
	Cyclone MC-1614 / 1624					O						O			
	Cyclone MC-1462					O						O			
	Cyclone MC-1594					O						O			
- ก๊าซออกไซด์ของไนโตรเจน (NOx) ตามมาตรการ EIA	HTM Heater F-1901					O						O		ทุก 6 เดือน	SHE , PE
	HTM Heater F-1901-2					O						O			
- Acetaldehyde *(CAS No. 75-07-0)* ตามมาตรการ EIA	HTM Heater F-1901					O						O		ทุก 6 เดือน	SHE , PE
- ก๊าซคาร์บอนมอนอกไซด์ (CO) ตามกฎหมาย	HTM Heater F-1901					O						O		ทุก 6 เดือน	SHE , PE
	HTM Heater F-1901-2					O						O			
2.2 อากาศรอบๆบริษัท (Ambient) (มาตรการ EIA)															
- ความเร็วลมและทิศทางลม 7 วันต่อเนื่อง	TPRC					O						O		ทุก 6 เดือน	SHE
- ฝุ่นละออง (TSP) 7 วันต่อเนื่อง	วัดหนองแฟบ					O						O			
	วัดมาบชลูด					O						O			
	สนง.นิคมฯ WHA					O						O			
- ก๊าซไนโตรเจนไดออกไซด์ (NO_2) 7 วันต่อเนื่อง	วัดหนองแฟบ					O						O			
	วัดมาบชลูด					O						O			
	สนง.นิคมฯ WHA					O						O			
2.3 ปล่องระบายจาก Laboratory (เฝ้าระวัง)															
- Total VOCs	ปล่อง Hood 1							O						ปีละครั้ง	SHE , QA
	ปล่อง Hood 2							O							
	ปล่อง Hood 3							O							
2.4 ตรวจสอบประสิทธิภาพ CEMs (มาตรการ EIA)															
- Relative Accuracy Test Audit (RATA)	HTM Heater F-1901					O								ปีละครั้ง	SHE , PE , IE
	HTM Heater F-1901-2					O									

[redacted]

(เจ้าหน้าที่สิ่งแวดล้อม) วันที่ 15/10/2565

(ผู้จัดการความปลอดภัยและสิ่งแวดล้อม) วันที่ 28/10/65

แก้ไขแผนครั้งที่ : 2 วันที่แก้ไขแผน : 15/10/2565

แผนการติดตามตรวจสอบสภาวะแวดล้อม

รายการตรวจวัดคุณภาพด้านสิ่งแวดล้อม	จุดตรวจวัด เก็บตัวอย่าง	ประจำปี 2565 ม.ค.	ก.พ.	มี.ค.	เม.ย.	พ.ค.	มิ.ย.	ก.ค.	ส.ค.	ก.ย.	ต.ค.	พ.ย.	ธ.ค.	ความถี่	ผู้รับผิดชอบ
3.คุณภาพเสียง															
3.1 ระดับเสียงแนวรั้วบริษัท (มาตรการ EIA)															
- ระดับเสียง 24 ชม. 7 วันต่อเนื่อง (Leq 24)	ริมรั้วทิศเหนือ				O						O			ทุก 6 เดือน	SHE
	ริมรั้วทิศใต้				O						O				

[redacted]

(เจ้าหน้าที่สิ่งแวดล้อม) วันที่ 15/10/2565

(ผู้จัดการความปลอดภัยและสิ่งแวดล้อม) วันที่ 28/10/65

แก้ไขแผนครั้งที่ : 2 วันที่แก้ไขแผน : 15/10/2565

รายการตรวจวัดคุณภาพด้านอาชีวอนามัย	จุดตรวจวัด เก็บตัวอย่าง	ประจำปี 2565												ความถี่	ผู้รับผิดชอบ
		ม.ค.	ก.พ.	มี.ค.	เม.ย.	พ.ค.	มิ.ย.	ก.ค.	ส.ค.	ก.ย.	ต.ค.	พ.ย.	ธ.ค.		
1.คุณภาพเสียง															
1.1 เสียงในพื้นที่ปฏิบัติงาน (มาตรการ EIA)															
- ระดับเสียงระยะ 1 เมตร (Leq 8)	P-1911 A/B/C			O			O			O			O	ทุก 3 เดือน	SHE , PE
	P-1951 A/B/C			O			O			O			O		
	C-1552			O			O			O			O		
	C-1532			O			O			O			O		
	C-1522			O			O			O			O		
	C-1562			O			O			O			O		
- ความถี่ (Frequency)	P-1911 A/B/C			O			O			O			O	ทุก 3 เดือน	SHE , PE
	P-1951 A/B/C			O			O			O			O		
	C-1552			O			O			O			O		
	C-1532			O			O			O			O		
	C-1522			O			O			O			O		
	C-1562			O			O			O			O		
1.2 เสียงแบบติดตัวบุคคล (เฝ้าระวัง)															
- Noise Dose	ผู้ที่มีความเสี่ยง				O				O				O	3 คนต่อครั้ง	SHE (เดิมใจคัดกรองผู้มีความเสี่ยง)
2.สารเคมีในพื้นที่ปฏิบัติงาน															
2.1 ความเข้มข้นของสารเคมี (มาตรการ EIA)															
- Isopropanol *(CAS No. 67-63-0)*	Filter Cleaning Facility			O			O			O			O	ทุก 3 เดือน	SHE , PE
- Acetaldehyde *(CAS No. 75-07-0)*	Process Column				O						O			ทุก 6 เดือน	SHE , PE
	Process Water Stripper				O						O				
	HTM Heater				O						O				
2.2 ความเข้มข้นของสารเคมีอันตราย (กฎหมาย)															
- Acetaldehyde *(CAS No. 75-07-0)*	Laboratory room								O					ปีละครั้ง	SHE (หัวระคัดกรองรายการสารเคมีตามกฎหมายสารเคมีอันตราย) , QA
- Acetone *(CAS No. 67-64-1)*									O						
- Chloroform *(CAS No. 67-66-3)*									O						
- 1,2 Dichlorobenzene *(CAS No. 95-50-1)*									O						
- Ethanol *(CAS No. 64-17-5)*									O						
- Ethanolamine *(CAS No. 141-43-5)*									O						
- Hydrochloric acid *(CAS No. 7647-01-0)*									O						
- Hydrogen peroxide *(CAS No. 7722-84-1)*									O						
- Phenol *(CAS No. 108-95-2)*									O						
- Potassium hydroxide *(CAS No. 1310-58-3)*									O						
- Pyridine *(CAS No. 110-86-1)*									O						
- Sodium hydroxide *(CAS No. 1310-73-2)*									O						
- Sulfuric acid *(CAS No. 7664-93-9)*									O						
- Ethylene Glycol *(CAS No. 107-21-1)*	Basket Cleaning CP1								O					ปีละครั้ง	SHE (หัวระคัดกรองรายการสารเคมีตามกฎหมาย) , PE
- Phosphoric acid *(CAS No. 7664-38-2)*	Preparation room CP4								O						
- Sodium hydroxide *(CAS No. 1310-73-2)*	Cleaning Oven CP1								O						
3.ความร้อน (กฎหมาย)															
- ความร้อนในพื้นที่ปฏิบัติงาน	Pellettizer area				O									ปีละครั้ง	SHE (หัวระคัดกรองพื้นที่เสี่ยง)
	คลังสินค้า				O										
4.ความเข้มข้นฝุ่น (เฝ้าระวัง)															
- Total dust พื้นที่ทำงาน	พื้นที่เสี่ยง	O						O						3 พื้นที่ต่อครั้ง	SHE (เดิมใจคัดกรองผู้มีความเสี่ยง)
- Respirable dust ติดที่บุคคล	ผู้ที่มีความเสี่ยง	O						O						3 คนต่อครั้ง	

[redacted]

(เจ้าหน้าที่สิ่งแวดล้อม) วันที่ 15/10/2565

(ผู้จัดการความปลอดภัยและสิ่งแวดล้อม) วันที่ 28/10/65

แก้ไขแผนครั้งที่ : 2 วันที่แก้ไขแผน : 15/10/2565

รายการตรวจวัดคุณภาพด้านอาชีวอนามัย	จุดตรวจวัด เก็บตัวอย่าง	ประจำปี 2565												ความถี่	ผู้รับผิดชอบ
		ม.ค.	ก.พ.	มี.ค.	เม.ย.	พ.ค.	มิ.ย.	ก.ค.	ส.ค.	ก.ย.	ต.ค.	พ.ย.	ธ.ค.		
5.สารเคมีแบบติดที่บุคคล (เฝ้าระวัง)															
5.1 ความเข้มข้นสารเคมีที่ระดับการหายใจ															
- Acetaldehyde *(CAS No. 75-07-0)*	หน้างานห้อง Lab.								O					1 คนต่อครั้ง	SHE (เดิมใจคัดกรองรายการสารเคมีและผู้มีความเสี่ยง) , QA
- Acetone *(CAS No. 67-64-1)*									O						
- Chloroform *(CAS No. 67-66-3)*									O						
- o-Cresol *(CAS No. 95-48-7)*									O						
- 1,2 Dichlorobenzene *(CAS No. 95-50-1)*									O						
- Ethanol *(CAS No. 64-17-5)*									O						
- Methanol *(CAS No. 67-56-1)*									O						
- Phenol *(CAS No. 108-95-2)*									O						
- Pyridine *(CAS No. 110-86-1)*									O						
- Acetaldehyde *(CAS No. 75-07-0)*	หน้างานผลิต										O			1 คนต่อครั้ง	SHE (เดิมใจคัดกรองรายการสารเคมีและผู้มีความเสี่ยง)
- Sodium hydroxide *(CAS No. 1310-73-2)*											O			1 คนต่อครั้ง	
- Isopropanol *(CAS No. 67-63-0)*											O			2 คนต่อครั้ง	
- Ethylene glycol *(CAS No. 107-21-1)*											O			1 คนต่อครั้ง	
- Phosphoric acid *(CAS No. 7664-38-2)*											O			1 คนต่อครั้ง	
- Toluene *(CAS No. 108-88-3)*	หน้างานซ่อมบำรุง										O			1 คนต่อครั้ง	PE , MT
6.คุณภาพอากาศในสำนักงาน															
- ก๊าซคาร์บอนมอนอกไซด์ (CO)	CCR												O	1 ครั้งต่อปี	SHE (เดิมใจ)
- ก๊าซคาร์บอนไดออกไซด์ (CO_2)													O		
- Total Bacteria													O		
- Total Fungi Mold & Yeast													O		
- ความชื้นสัมพัทธ์ (RH)													O		
เลื่อนการตรวจวัดคุณภาพอากาศในสำนักงาน (HRA) จากเดือนตุลาคมมาเป็นเดือนธันวาคมเพราะตามมาตรการไตรวัดในห้อง CCR															

[redacted]

(เจ้าหน้าที่สิ่งแวดล้อม) วันที่ 15/10/2565

(ผู้จัดการความปลอดภัยและสิ่งแวดล้อม) วันที่ 28/10/65

แก้ไขแผนครั้งที่ : 2 วันที่แก้ไขแผน : 15/10/2565

ภาคผนวก ข.49

แผนผังพื้นที่สีเขียว

ที่มา : บริษัท ไทย เพ็ท เรซิน จำกัด, 2564

รูปที่ 2.2.2-4 ผังพื้นที่สีเขียวของโครงการ

ภาคผนวก ข.50

เอกสารการตรวจสอบคุณภาพของน้ำยาโฟม

Safety Data Sheet

This safety data sheet complies with the requirements of: Regulation (EC) No. 1907/2006

Product name ANSULITE 3x6 AR-AFFF (A364)

SECTION 1: Identification of the substance/mixture and of the company/undertaking

1.1. Product Identifier

Product code 443131
Product name ANSULITE 3x6 AR-AFFF (A364)
Pure substance/mixture Mixture

1.2. Relevant identified uses of the substance or mixture and uses advised against

Recommended use Fire extinguishing agent

Uses advised against Consumer use

1.3. Details of the supplier of the safety data sheet

Company Name Tyco Fire Suppression & Building Products
1 Kopersteden
TJ Enschede, Netherlands
Telephone: 3153-428-4444

For further information, please contact

psra@tycofp.com

1.4. Emergency telephone number

CHEMTREC 001-800-424-9300 or 001-703-527-3887

National Poisons Information Centre (NPIC)
+353-1809 2566

SECTION 2: Hazards identification

2.1. Classification of the substance or mixture
Regulation (EC) No 1272/2008
Serious eye damage/eye irritation - Category 2 - (H319)

2.2. Label Elements

Signal Word
WARNING

Hazard Statements
H319 - Causes serious eye irritation

Precautionary Statements
P264 - Wash face, hands and any exposed skin thoroughly after handling
P280 - Wear protective gloves/protective clothing/eye protection/face protection
P305 + P351 + P338 - IF IN EYES: Rinse cautiously with water for several minutes. Remove contact lenses, if present and easy to do. Continue rinsing
P337 + P313 - If eye irritation persists: Get medical advice/attention

2.3. Other Hazards
The components in this formulation do not meet the criteria for classification as PBT or vPvB.

SECTION 3: Composition/information on ingredients

3.1 Substances

Not Applicable

3.2 Mixture

Chemical name	Index No	EC No	CAS No	weight-%	Classification according to Regulation (EC) No. 1272/2008 [CLP]	REACH registration number
2-(2-Butoxyethoxy)ethanol	603-096-00-8	203-961-6	112-34-5	0 - 10%	Eye Irrit. 2 (H319)	01-2119475104-44
Lauryl Imino Propionate, Sodium Salt	-	239-032-7	14960-06-6	0 - 10%	Skin Irrit. 2 (H315) Eye Dam. 1 (H318) Aquatic Acute 3 (H402)	01-2119980040-48
Octylphenoxypolyethoxyethanol	-	-	9036-19-5	0 - 10%	Acute Tox. 4 (H302) Eye Dam. 1 (H318) Aquatic Chronic 3 (H412)	On SVHC list

Full text of H- and EUH-phrases: see section 16

SECTION 4: First aid measures

4.1. Description of first aid measures

Inhalation Remove to fresh air. If breathing is difficult, give oxygen. (Get medical attention immediately if symptoms occur.).

Skin contact Wash skin with soap and water. Get medical attention if irritation develops and persists.

Eye Contact Rinse thoroughly with plenty of water for at least 15 minutes, lifting lower and upper eyelids. Consult a doctor.

Ingestion Rinse mouth. Do not induce vomiting without medical advice. If swallowed, call a poison control centre or physician immediately.

4.2. Most important symptoms and effects, both acute and delayed

Symptoms Prolonged skin contact may defat the skin and produce dermatitis.

4.3. Indication of any immediate medical attention and special treatment needed

Note to doctors Treat symptomatically.

SECTION 5: Firefighting measures

5.1. Extinguishing media

Suitable Extinguishing Media
Use extinguishing measures that are appropriate to local circumstances and the surrounding environment.

Unsuitable Extinguishing Media
None

5.2. Special hazards arising from the substance or mixture

None known.

Hazardous Combustion Products Carbon oxides. Fluorinated oxides. Nitrogen oxides (NOx). Oxides of sulphur.

5.3. Advice for firefighters

Wear self-contained breathing apparatus and protective suit. Use personal protective equipment as required.

SECTION 6: Accidental release measures

6.1. Personal precautions, protective equipment and emergency procedures

Ensure adequate ventilation, especially in confined areas.

Use personal protection recommended in Section 8.

6.2. Environmental precautions

Prevent further leakage or spillage if safe to do so. Prevent entry into waterways, sewers, basements or confined areas. See Section 12 for additional Ecological Information.

6.3. Methods and material for containment and cleaning up

Methods for Containment Prevent further leakage or spillage if safe to do so.

Methods for Cleaning Up Pick up and transfer to properly labelled containers.

6.4. Reference to other sections

See section 8 for more information. See section 13 for more information.

SECTION 7: Handling and storage

7.1. Precautions for safe handling

Advice on safe handling
Avoid contact with skin and eyes. Handle in accordance with good industrial hygiene and safety practice.

General hygiene considerations
Do not eat, drink or smoke when using this product. Handle in accordance with good industrial hygiene and safety practice.

7.2. Conditions for safe storage, including any incompatibilities

Storage Conditions
Keep containers tightly closed in a dry, cool and well-ventilated place.

7.3. Specific end use(s)

Specific Use(s)
Fire extinguishing agent.

Risk Management Methods (RMM)
The information required is contained in this Safety Data Sheet.

SECTION 8: Exposure controls/personal protection

8.1. Control parameters

Exposure Limits

Chemical name	European Union	United Kingdom	France	Spain	Germany
2-(2-Butoxyethoxy)ethanol 112-34-5	TWA: 10 ppm TWA: 67.5 mg/m³	STEL: 15 ppm STEL: 101.2 mg/m³ TWA: 10 ppm TWA: 67.5 mg/m³	TWA: 10 ppm TWA: 68 mg/m³ STEL: 15 ppm STEL: 101.2 mg/m³	STEL: 15 ppm STEL: 101.2 mg/m³ TWA: 10 ppm TWA: 67.5 mg/m³	TWA: 67 mg/m³ TWA: 10 ppm Ceiling / Peak: 15 ppm Ceiling / Peak: 100.5 mg/m³
Chemical name	**Italy**	**Portugal**	**Netherlands**	**Finland**	**Denmark**
2-(2-Butoxyethoxy)ethanol 112-34-5	TWA: 10 ppm TWA: 67.5 mg/m³ STEL: 15 ppm STEL: 101.2 mg/m³	STEL: 15 ppm STEL: 101.2 mg/m³ TWA: 10 ppm TWA: 67.5 mg/m³	Skin STEL: 100 mg/m³ TWA: 50 mg/m³	TWA: 10 ppm TWA: 68 mg/m³	TWA: 10 ppm TWA: 68 mg/m³
Chemical name	**Austria**	**Switzerland**	**Poland**	**Norway**	**Ireland**

2-(2-Butoxyethoxy)ethanol 112-34-5	STEL 15 ppm STEL 101.2 mg/m³ TWA: 10 ppm TWA: 67.5 mg/m³	STEL: 15 ppm STEL: 101 mg/m³ TWA: 10 ppm TWA: 67 mg/m³	STEL: 100 mg/m³ TWA: 67 mg/m³	TWA: 10 ppm TWA: 68 mg/m³ STEL: 15 ppm STEL: 102 mg/m³	TWA: 10 ppm TWA: 67.5 mg/m³ STEL: 15 ppm STEL: 101.2 mg/m³
Chemical name	**Czech Republic**	**Russia**	**Hungary**	**Greece**	**Sweden**
2-(2-Butoxyethoxy)ethanol 112-34-5	Ceiling: 100 mg/m³ TWA: 100 mg/m³	MAC: 10 mg/m³	STEL: 101.2 mg/m³ TWA: 67.5 mg/m³	TWA: 10 ppm TWA: 67.5 mg/m³ STEL: 15 ppm STEL: 101.2 mg/m³	TLV: 10 ppm TLV: 68 mg/m³ STEL: 15 ppm STEL: 101 mg/m³

Derived No Effect Level (DNEL) No information available.

Predicted No Effect Concentration (PNEC) No information available.

8.2. Exposure controls

Engineering controls Ensure adequate ventilation, especially in confined areas.

Personal Protective Equipment

Eye/Face Protection Avoid contact with eyes. Tight sealing safety goggles.

Hand protection Wear protective natural rubber, nitrile rubber, Neoprene™ or PVC gloves. Gloves must conform to standard EN 374.

Skin and Body Protection Wear impervious protective clothing, including boots, gloves, lab coat, apron or coveralls, as appropriate, to prevent skin contact.

Respiratory Protection In case of insufficient ventilation, wear suitable respiratory equipment. Wear a respirator conforming to EN 140 with Type A filter or better.

Environmental exposure controls No information available.

SECTION 9: Physical and chemical properties

9.1. Information on basic physical and chemical properties

Physical State Liquid
Odour Characteristic **Colour** Yellow
Odour Threshold No data available

Property	Values	Remarks • Method
pH	7	
Melting Point / Freezing Point		No data available
Boiling point / boiling range		No data available
Flash Point		No data available
Evaporation Rate		No data available
Flammability (solid, gas)		No data available
Flammability limit in air		
Upper flammability limit:		No data available
Lower flammability limit:		No data available
Vapour Pressure		No data available
Vapour Density		No data available
Specific gravity		No data available
Water Solubility		No data available
solubility(ies)		No data available
Partition coefficient		No data available
Autoignition Temperature		No data available

Decomposition Temperature		No data available
Kinematic viscosity		No data available
Dynamic viscosity		No data available
Explosive Properties	No data available	
Oxidising Properties	No data available	
VOC content (%)	8.02991	
Density	1.00	

SECTION 10: Stability and reactivity

10.1. Reactivity

No data available.

10.2. Chemical stability

Stable under recommended storage conditions.

10.3. Possibility of hazardous reactions

None under normal processing.

Hazardous Polymerisation
Hazardous polymerisation does not occur.

10.4. Conditions to avoid

Extremes of temperature and direct sunlight.

10.5. Incompatible materials

Strong oxidising agents. Strong acids. Strong bases.

10.6. Hazardous decomposition products

Carbon oxides. Nitrogen oxides (NOx). Oxides of sulphur. Fluorinated oxides.

SECTION 11: Toxicological information

11.1. Information on toxicological effects

Acute Toxicity

Product information

.

Inhalation No data available.
Eye Contact Severely irritating to eyes.
Skin contact No data available.
Ingestion No data available.

The following values are calculated based on chapter 3.1 of the GHS document
ATEmix (oral) 31,439.00 mg/kg
ATEmix (dermal) 33,954.00 mg/kg

Component Information

Chemical name	Oral LD50	Dermal LD50	Inhalation LC50
2-(2-Butoxyethoxy)ethanol	= 5660 mg/kg (Rat)	= 2700 mg/kg (Rabbit)	
Methylene chloride	= 1600 mg/kg (Rat)		= 53 mg/L (Rat) 6 h = 76000 mg/m³ (Rat) 4 h
1,3-Dichloropropene	= 224 mg/kg (Rat)	= 333 mg/kg (Rabbit)	= 904 ppm (Rat) 4 h

Skin Corrosion/Irritation No information available.
Serious eye damage/eye irritation Severely irritating to eyes.
Sensitisation No information available.
Germ Cell Mutagenicity No information available.
Carcinogenicity No information available.

Reproductive Toxicity No information available.
STOT - Single Exposure No information available.
STOT - Repeated Exposure No information available.
Aspiration Hazard No information available.

Endocrine Disruptor Information .

Chemical name	EU - Endocrine Disrupters Candidate List	EU - Endocrine Disruptors - Evaluated Substances	Endocrine disrupting potential
Octylphenoxypolyethoxyethanol	Group III Chemical	-	-

SECTION 12: Ecological information

12.1. Toxicity

Chemical name	Algae/aquatic plants	Fish	Crustacea
2-(2-Butoxyethoxy)ethanol	EC50 (96h) > 100 mg/L Desmodesmus subspicatus	LC50 (96h) static = 1300 mg/L Lepomis macrochirus	EC50 (48h) > 100 mg/L Daphnia magna EC50 (24h) = 2850 mg/L Daphnia magna

12.2. Persistence and degradability

.

Concentrate	250,000
3% Solution	7,300
6% Solution	14,000

Concentrate Biological Oxygen Demand (mg/L)

Biological Oxygen Demand (5 Day)	50000
%BOD/COD	20
Biological Oxygen Demand (10 Day)	150000
%BOD/COD	60
Biological Oxygen Demand (15 Day)	160000
%BOD/COD	64
Biological Oxygen Demand (20 Day)	180000
%BOD/COD	72

3% Solution Biological Oxygen Demand (mg/L)

Biological Oxygen Demand (5 Day)	1300
%BOD/COD	17.81
Biological Oxygen Demand (10 Day)	4300
%BOD/COD	58.90
Biological Oxygen Demand (15 Day)	4600
%BOD/COD	63.01
Biological Oxygen Demand (20 Day)	5100
%BOD/COD	69.86

6% Solution Biological Oxygen Demand (mg/L)

Biological Oxygen Demand (5 Day)	2800
%BOD/COD	20
Biological Oxygen Demand (10 Day)	8800
%BOD/COD	62.86
Biological Oxygen Demand (15 Day)	9600
%BOD/COD	68.57
Biological Oxygen Demand (20 Day)	11000
%BOD/COD	78.57

12.3. Bioaccumulative potential

No information available.

12.4. Mobility in soil

No information available.

12.5. Results of PBT and vPvB assessment

The components in this formulation do not meet the criteria for classification as PBT or vPvB.

12.6. Other adverse effects

No information available

SECTION 13: Disposal considerations

13.1. Waste treatment methods

Waste from Residues/Unused Products Disposal should be in accordance with applicable regional, national and local laws and regulations.

Contaminated Packaging Do not re-use container.

SECTION 14: Transport information

IMDG
14.1 UN/ID no NOT REGULATED
14.2
Proper Shipping Name NOT REGULATED
14.3 Hazard class NOT REGULATED

14.4 Packing group	NOT REGULATED
14.5	
14.6 Special Provisions	None
14.7 Transport in Bulk According to Annex II of MARPOL 73/78 and the IBC CODE	No information available

RID

14.1 UN/ID no	NOT REGULATED
14.2	
Proper Shipping Name	NOT REGULATED
14.3 Hazard class	NOT REGULATED
14.4 Packing group	NOT REGULATED
14.5 Environmental Hazard	Not Applicable
14.6 Special Provisions	None

ADR

14.1 UN/ID no	NOT REGULATED
14.2	
Proper Shipping Name	NOT REGULATED
14.3 Hazard class	NOT REGULATED
14.4 Packing group	NOT REGULATED
14.5 Environmental Hazard	Not Applicable
14.6 Special Provisions	None

ICAO (air)

14.1 UN/ID no	NOT REGULATED
14.2	
Proper Shipping Name	NOT REGULATED
14.3 Hazard class	NOT REGULATED
14.4 Packing group	NOT REGULATED
14.5 Environmental Hazard	Not Applicable
14.6 Special Provisions	None

IATA

14.1 UN/ID no	NOT REGULATED
14.2	
Proper Shipping Name	NOT REGULATED
14.3 Hazard class	NOT REGULATED
14.4 Packing group	NOT REGULATED
14.5 Environmental Hazard	Not Applicable
14.6 Special Provisions	None

SECTION 15: Regulatory information

15.1. Safety, health and environmental regulations/legislation specific for the substance or mixture

Chemical name	French RG number	Title
2-(2-Butoxyethoxy)ethanol 112-34-5	RG 84	-

Germany

Water hazard class (WGK) slightly hazardous to water (WGK 1)

European Union

Take note of Directive 98/24/EC on the protection of the health and safety of workers from the risks related to chemical agents at work

Authorisations and/or restrictions on use:
This product contains one or more substance(s) subject to restriction (Regulation (EC) No. 1907/2006 (REACH), Annex XVII)

Chemical name	Restricted substance per REACH Annex XVII	Substance subject to authorisation per REACH Annex XIV
2-(2-Butoxyethoxy)ethanol - 112-34-5	Use restricted. See item 55.	
Octylphenoxypolyethoxyethanol - 9036-19-5	Use restricted. Conditions of restriction R3	Subject to authorization after the sunset date of April 1,2021

Persistent Organic Pollutants
Not Applicable

Export Notification requirements
This product contains substances which are regulated pursuant to Regulation (EC) No. 689/2008 of the European parliament and of the council concerning the export and import of dangerous chemicals

Ozone-depleting substances (ODS) regulation (EC) 1005/2009 Not Applicable

International Inventories

TSCA	Complies
DSL/NDSL	Complies
ENCS	Does not comply
IECSC	Does not comply
KECL	Does not comply
PICCS	Does not comply
AICS	Complies

Legend:
TSCA - United States Toxic Substances Control Act Section 8(b) Inventory
DSL/NDSL - Canadian Domestic Substances List/Non-Domestic Substances List
ENCS - Japan Existing and New Chemical Substances
IECSC - China Inventory of Existing Chemical Substances
KECL - Korean Existing and Evaluated Chemical Substances
PICCS - Philippines Inventory of Chemicals and Chemical Substances
AICS - Australian Inventory of Chemical Substances

15.2. Chemical safety assessment

Chemical safety assessments for substances in this mixture were not carried out.

SECTION 16: Other information

Key or legend to abbreviations and acronyms used in the safety data sheet

Full text of H-Statements referred to under section 3
H319 - Causes serious eye irritation

Legend
SVHC: Substances of Very High Concern for Authorisation:

Legend SECTION 8: Exposure controls/personal protection

TWA	TWA (time-weighted average)	STEL	STEL (Short Term Exposure Limit)
Ceiling	Maximum limit value	*	Skin designation

Revision date 07-Apr-2020

Revision note SDS sections updated, 12.

This material safety data sheet complies with the requirements of Regulation (EC) No. 1907/2006

Disclaimer
The information provided in this Safety Data Sheet is correct to the best of our knowledge, information and belief at the date of its publication. The information given is designed only as a guidance for safe handling, use, processing, storage, transportation, disposal and release and is not to be considered a warranty or quality specification. The information relates only to the specific material designated and may not be valid for such material used in combination with any other materials or in any process, unless specified in the text.

End of Safety Data Sheet

Marinette Agents Laboratory Foam Analysis Report

2700 Industrial Pkwy S
Bldg. 130 Receiving 7
Marinette, WI 54143
Phone: (715) 732-3600
Fax: (715) 732-3603

Report Number:	CF200807	**Date Received:**	10/14/2020
Sample Number:	1	**Completion Date:**	10/22/2020
PO Number:	0965/F/20/7945-OMT	**Contact Name:**	Suphornthip
Company:	Guardfire Limited	**Email Address:**	suphornthipt@guardfire.com
Phone:	02 7467030	**Foam Type:**	AR-AFFF
Address:	1780 Teo Hong Bangna Building, Bangna-Trad Road	**Sample Manufacturer:**	Ansul
		Sample Type:	Concentrate
City:	Kwang Bangna, Ked Bangna, Bangkok	**Analysis Type:**	Standard Quality
State or Province:		**Technician(s):**	Kelly Caldie
			Craig Gensler
Zip Code:	10260		
Country:	Thailand	**Supervisor:**	Dewey Morrison
Vessel or Facility:	Thai PET Resin Co., Ltd		

Container Label:
Guardfire Limited Thai PET Resin Co., Ltd

Request Form Description:
6% AR-AFFF - Ansul - D-1961 - 7/10

Appearance:
Light Amber Gel

Test Condition:	Result	Test Condition:	Result
pH:	6.66	Density (@ 22 C g/mL):	1.0266
Refractive Index (nD):	1.3568	Viscosity (cps):	1540
Foam Expansion (Ratio):	9.1	Sedimentation (vol%):	N/A
25% Drain Time (minutes:seconds):	>15:00	High Expansion:	N/A
Sample Dilution (%):	6.00	Spreading Coefficient (dyne/cm):	N/A

Ansul Lab Fire	1st Fire	2nd Fire
Extinguishment Time (seconds):	None	None
100% Burnback (minutes:seconds):	N/A	N/A
Application Time (seconds):	90	
Application On:	1000 Acetone	
Sample Dilution (%):	6.00	

Comments/Recommendations:
Replacement is recommended due to poor performance on both fire test. Reason - failed to extinguish.

The test results and any recommendations contained in this report are based upon analysis results of the samples received. No statements of quality are intended to include product other than that which was received by Tyco Fire Protection Products for testing. Tyco Fire Protection Products makes no express or implied warranties, including that of product viability or of fitness for a particular purpose.

tyco Fire Protection Products

tyco

CERTIFICATE OF ORIGIN

The undersigned Kimberly Wojciehowski for Tyco Fire Products LP

confirms that the following mentioned goods consigned to Guardfire Limited (Head Office)

and shipped via OCEAN, ON 2425194, DN 87621774 were produced or manufactured

in the place of origin mentioned below INVOICE NO : 9210943172

PART NUMBER	DESCRIPTION	COUNTRY OF ORIGIN
443131	ANSULITE 3x6 AR-AFFF 55G (A364)	US

tyco Fire Protection Products

Certificate of Compliance

Customer	Information	
Guardfire Limited (Head Office) Debaratna Road South Bangna, Bangna 1780 Teo Hong Bangna Building BANGKOK 10260 THAILAND	Your P.O. number Order number Order date Customer number	: 0203/F/21/8156-OMT : 2425194 : 23.03.2021 : 41216

This is to certify that the product in the above referenced order is in accordance with the quality control arrangements within our ISO 9001:2015 Quality management System.

Certificate Identity No. 10111322
Approval No. ISO 9001-00015263
Expiry Date: 31 July 2021
Issued by: Lloyd's Register Quality

Pos	Material	Description	Quantity	Pressure rating
10	443131	ANSULITE 3x6 AR-AFFF 55G (A364) ANSULITE 3x6 AR-AFFF 55G (A364) RECORD LOT NUMBERS FOR COA, SHIPPING SEND TO HEATHER FOR CERTS.	4 EA	

Tyco Fire Protection Products

Adam Regner
Quality Assurance Manager

Tyco Fire Protection Products
A JCI Company

ANSULITE A364 3%×6% AR-AFFF Concentrate

Description

ANSULITE A364 3×6 AR-AFFF (Alcohol Resistant Aqueous Film-Forming Foam) Concentrate combines fluoro- and hydrocarbon-surfactant technologies to provide superior fire and vapor suppression for Class B, polar solvent and hydrocarbon fuel fires. This synthetic foam concentrate is intended for firefighting applications at 3% solution on hydrocarbon fuels and at 6% solution on polar solvent fuels in fresh, salt, or hard water.

ANSULITE A364 foam solution utilizes three suppression mechanisms intended for rapid fire knockdown and superior burnback resistance:

- The foam blanket blocks oxygen supply to the fuel.
- Liquid drains from the foam blanket and forms either:
  - An aqueous film on a hydrocarbon fire, or
  - A polymeric membrane on a polar solvent fire which suppresses the vapor and seals the fuel surface.
- The water content of the foam solution produces a cooling effect for additional fire suppression.

TYPICAL PHYSIOCHEMICAL PROPERTIES AT 77 °F (25 °C)

Appearance	Viscous yellow liquid
Density	1.00 ± 0.02 g/ml
pH	7.0 – 8.5
Refractive Index	1.3450 minimum
Viscosity*	1200 ± 300 cPs
Spreading Coefficient	3 dynes/cm minimum at 3% dilution
Pour Point	29 °F (-2 °C)
Freeze Point	28 °F (-3 °C)

*Brookfield Viscometer Spindle #4, speed 60 rpm

ANSULITE A364 Concentrate is a non-Newtonian fluid that is both pseudoplastic and thixotropic; therefore, dynamic viscosity will decrease as shear increases.

The ANSULITE A364 3×6 AR-AFFF Concentrate formulation contains short-chain, C-6 fluorochemicals manufactured using a telomer-based process that does not produce PFOS.

009835

Approvals, Listings, and Standards

ANSULITE A364 3×6 AR-AFFF Concentrate is designed in accordance with the National Fire Protection Association (NFPA) Standard 11 for Low-, Medium-, and High-Expansion Foam. The concentrate is approved, listed, qualified under, or meets the requirements of the following specifications and standards:

- UL Standard 162, Foam Liquid Concentrates
- ULC S564, Category 2 Foam Liquid Concentrates

UL LISTED ULC LISTED

Application

ANSULITE A364 3×6 AR-AFFF Concentrate is intended for use on both types of Class B fires: hydrocarbon fuels with low water solubility, such as crude oils, gasolines, diesel fuels, and aviation fuels; and polar solvent fuels with appreciable water solubility, such as methyl and ethyl alcohol, acetone, and methyl ethyl ketone. It may also be used in conjunction with dry chemical agents to provide even greater fire suppression performance.

ANSULITE A364 Concentrate can be ideal for fixed, semi-fixed, and emergency response firefighting applications such as:

- Fuel or chemical storage tanks
- Industrial chemical and petroleum processing facilities
- Truck/rail loading and unloading facilities
- Flammable liquid containment areas
- Docks and on-board marine systems
- Mobile equipment

Foaming Properties

ANSULITE A364 3×6 AR-AFFF Concentrate may be effectively applied using most conventional foam discharge equipment at the correct dilution with fresh, salt, or hard water. For optimum performance, water hardness should not exceed 500 ppm expressed as calcium and magnesium.

ANSULITE A364 Concentrate requires low energy to foam and the foam solution may be applied with aspirating and non-aspirating discharge devices. Non-aspirating devices, such as handline water fog/stream nozzles or standard sprinkler heads, typically produce expansion ratios from 2:1 to 4:1. Aspirating low-expansion discharge devices typically produce expansion ratios from 3.5:1 to 10:1, depending on the type of device and the flow rate. Medium-expansion discharge devices typically produce expansion ratios from 20:1 to 60:1.

TYPICAL FOAM CHARACTERISTICS (Fresh and Sea Water)**

	Hydrocarbon	Polar Solvent
Proportioning Rate	3%	6%
Expansion Ratio LE	≥ 5	≥ 6
25% Drain Time (min:sec)	≥ 5:00	≥ 10:00
50% Drain Time (min:sec)	≥ 12:00	≥ 20:00

**per EN 1568-3, 2008 protocol

Proportioning

The recommended operational temperature range for ANSULITE A364 3×6 AR-AFFF Concentrate is 35 °F to 120 °F (2 °C to 49 °C) per UL-162. This foam concentrate can be correctly proportioned using most conventional, properly calibrated, in-line proportioning equipment such as:

- Balanced and in-line balanced pressure pump proportioners
- Balanced pressure bladder tanks and ratio flow controllers
- Around-the-pump type proportioners
- Fixed or portable in-line venturi type proportioners
- Handline nozzles with fixed eductor/pick-up tubes

For immediate use: The concentrate may also be premixed with fresh or sea water to a 3% solution for hydrocarbon fuel fires or a 6% solution for polar solvent fuel fires.

For delayed use: Consult Technical Services for guidance regarding suitability of a stored pre-mix solution (fresh water only).

Materials of Construction Compatibility

To help avoid corrosion, galvanized pipe and fittings should never be used in contact with undiluted ANSULITE A364 3×6 AR-AFFF Concentrate. Refer to Johnson Controls Technical Bulletin *Acceptable Materials of Construction* for recommendations and guidance regarding compatibility of foam concentrate with common materials of construction in the firefighting foam industry.

Storage and Handling

ANSULITE A364 3×6 AR-AFFF Concentrate should be stored in the original supplied package (HDPE totes, drums, or pails) or in the recommended foam system equipment as outlined in Johnson Controls Technical Bulletin *Storage of Foam Concentrates*. A thin layer up to 1/4 in. (6 mm) thick of appropriate-grade mineral oil may be applied to the surface of the foam concentrate stored in a fixed, atmospheric storage container to minimize evaporation. Consult Johnson Controls for further guidance regarding the use of mineral oil to help seal the surface of AR-AFFF concentrates.

The concentrate should be maintained within the recommended operational temperature range. Freezing of the product should be avoided. If, however, the product freezes during transport or storage, it must be thawed and inspected for signs of separation. If separation has occurred or is suspected, the ANSULITE A364 Concentrate should be mechanically mixed until homogeneous, and additional testing may be required after mixing to verify product quality.

Factors affecting the foam concentrate's long-term effectiveness include temperature exposure and cycling, storage container characteristics, air exposure, evaporation, dilution, and contamination. The effective life of ANSULITE A364 Concentrate can be maximized through optimal storage conditions and proper handling. ANSULITE foam concentrates have demonstrated effective firefighting performance with contents stored in the original package under proper conditions for more than 10 years.

Mixing ANSULITE A364 Concentrate with other foam concentrates for long-term storage is not recommended. Use in conjunction with comparable 3×6 AR-AFFF products for immediate incident response is appropriate.

Inspection

ANSULITE A364 3×6 AR-AFFF Concentrate should be inspected periodically in accordance with NFPA 11, EN 13565-2, or other relevant standard. A representative concentrate sample should be sent to Johnson Controls Foam Analytical Services or other qualified laboratory for quality analysis per the applicable standard. An annual inspection and sample analysis is typically sufficient, unless the product has been exposed to unusual conditions.

Ordering Information

ANSULITE A364 3×6 AR-AFFF Concentrate is available in pails, drums, totes, or bulk shipment.

Part No.	Description	Approximate Shipping Weight
Pails		
443130	5 gal (19 L)	45 lb (20.4 kg)
443130E	5 gal (19 L)	45 lb (20.4 kg)
Drums		
443131	55 gal (208 L)	495 lb (224.5 kg)
443131E	55 gal (208 L)	495 lb (224.5 kg)
Totes*		
443132	265 gal (1,003 L)	2,463 lb (1,117 kg)
443132E	265 gal (1,003 L)	2,463 lb (1,117 kg)

For bulk orders, consult an account representative.

*Totes are not UL/ULC approved packaging.

Safety Data Sheets (SDS) are available at www.ansul.com

If any foam product is discharged into the environment, efforts should be made to control, contain and collect the discharge for proper disposal, while following all applicable laws, regulations, and codes. Further information regarding the use, discharge, and disposal of firefighting foams can be found at www.ansul.com.

Note: The converted metric values provided are for dimensional reference only and do not reflect an actual measurement.

ANSUL, ANSULITE, and the product names listed in this material are marks and/or registered marks. Unauthorized use is strictly prohibited.

One Stanton Street | Marinette, WI 54143-2542, USA | +1-715-735-7411 | www.ansul.com

© 2019 Johnson Controls. All rights reserved. All specifications and other information shown were current as of document revision date and are subject to change without notice. | Form No. F-2015290-02_A4

ภาคผนวก ข.51

เอกสารการบันทึกค่าควบคุมในกระบวนการผลิต

บันทึกค่าควบคุมในกระบวนการผลิตเดือนกรกฎาคม

TPRC Thai PET Resin Co.,Ltd. บริษัทไทย เพ็ท เรซิน จำกัด

Consolidate Log Sheet SSP Field Operator - SSP UNIT

TIME	SHIFT	NAME	FM	SHIFT	NAME	FM	SHIFT	NAME	FM
DAY	C	Dodha	MW	C	Dodha	MW	C	Dodha	MW
Night	D	PKK	MW	B	PKK, PNT	MW	B	PKK, PNT	MW

EQUIPMENT	TAG NO.	SERVICE	UNIT	Operating range	DATE 2/7/65 TIME 05:00	11:00	17:00	23:00	DATE 3/7/65 TIME 05:00	11:00	17:00	23:00	DATE 4/7/65 TIME 05:00	11:00	17:00	23:00	REMARK	QM Matrix QD	QM Matrix QI	SEP
PREHEATING																				
E-1543-1	PG-1543 A	PRESS. HMS INLET E-1543-1	kg/cm²	1.0-3.0			2.6				2.5				2.6				IV,Color	
	TG-1543 J	TEMP. HMS OUTLET E-1543-1	°C	180-280			280				280				280				IV,Color	
E-1543-2	PG-1543 B	PRESS. HMS INLET E-1543-2	kg/cm²	1.0-5.0			2.6				2.6				2.6				IV,Color	
	TG-1543 L	TEMP. HMS OUTLET E-1543-2	°C	180-280			226				226				226				IV,Color	
E-1543-3	PG-1543 C	PRESS. HMS INLET E-1543-3	kg/cm²	1.0-4.0			2.6		PTA		2.6				2.6				IV,Color	
	TG-1543 N	TEMP. HMS OUTLET E-1543-3	°C	250-300			276				276				276				IV,Color	
E-1543-4	PG-1543 D	PRESS. HMS INLET E-1543-4	kg/cm²	1.0-3.0			1.6				1.6		PTA		1.6				IV,Color	
	TG-1543 P	TEMP. HMS OUTLET E-1543-4	°C	180-280	PTA		260				260				260				IV,Color	
E-1543-5	PG-1543 E	PRESS. HMS INLET E-1543-5	kg/cm²	1.0-3.0			1.3				1.3				1.3				IV,Color	
	TG-1543 R	TEMP. HMS OUTLET E-1543-5	°C	180-280			230				230				230				IV,Color	
C-1544	EI-1544	CURRENT C-1544	Amp.	100-160			120				120				120					
		DIS. PRESS. C-1544	kg/cm²	1.0-2.3			1.93				1.22				1.30					
		SUC. PRESS. C-1544	kg/cm²	0.01-0.1			0.03				0.03				0.03					
		OIL PRESS. C-1544	kg/cm²	1.0-3.0			2.3				2.3				2.3					
		AMBIENT TEMP C-1544	Amp.	30-45			38				38				38					
		DIS. TEMP. C-1544	°C	110-190			169				167				166					
		OIL TEMP C-1544	°C	60-75			58				68				68					
C-1544	PS-1544A	PRESS. SUC. C-1544	kg/cm²	0.1-(-0.05)																
	PS-1544B	PRESS. DIS. C-1544	kg/cm²	0.8-2.8																
	PS-1544C	PRESS. LUBE OIL C-1544	kg/cm²	2.4-3.2																
	TS-1544A	TEMP. DIS. C-1544	°C	100-185																
	TS-1544B	TEMP. OIL C-1544	°C	35-80																
	PG-1541	PRESS. VENT FROM Z-1541	kg/cm2	0-0.2																
REACTOR																				
FL-1554	PDG-1554	PRESS. DIFF. FL-1554	mmH₂O	10-100		60	60	60	4	60	60	60		60	60	60		IV,Haze		
E-1555	TG-1555 C	TEMP. HMS INLET E-1555	°C	100-330		260	286	245	PTA	230	250	245		266	250	245		IV,Color		
	PG-1555	PRESS. HMS INLET E-1555	kg/cm²	1.0-2.0			1.6				1.6				1.6					
	TG-1555 D	TEMP. HMS OUTLET E-1555	°C	50-280			166				235				240				IV,Color	
N_2 PURIFICATION																				
D-1558	PDG-1558A	PRESS. DIFF. D-1558	mmH₂O	100-300			260				260				260				IV	
MF-1528	PDG-1528	PRESS. DIFF MF-1528	mmH₂O	5 - 60			22				22				22					
MF-1556	PDG-1556	PRESS. DIFF MF-1556	mmH₂O	10 - 60			96				94				90		Overrange		IV,Haze	

บันทึกค่าควบคุมในกระบวนการผลิตเดือนสิงหาคม

TPRC Thai PET Resin Co.,Ltd. บริษัทไทย เพ็ท เรซิน จำกัด

Consolidate Log Sheet SSP Field Operator - SSP UNIT

TIME	SHIFT	NAME	FM	SHIFT	NAME	FM	SHIFT	NAME	FM
DAY	B	PNT	MW	B	PNT	MW	B	PNT	MW
Night	A	SWA	MW	C	Dodha	MW	C	Dodha	MW

EQUIPMENT	TAG NO.	SERVICE	UNIT	Operating range	DATE 13/08/65 TIME 5:00	11:00	17:00	23:00	DATE 14/8/66 TIME 5:00	11:00	17:00	23:00	DATE 15/8/66 TIME 5:00	11:00	17:00	23:00	REMARK	QM Matrix QD	QM Matrix QI	SEP
PREHEATING																				
E-1543-1	PG-1543 A	PRESS. HMS INLET E-1543-1	kg/cm²	1.0-3.0			2.5				2.5				2.5				IV,Color	
	TG-1543 J	TEMP. HMS OUTLET E-1543-1	°C	180-280			270				270				270				IV,Color	
E-1543-2	PG-1543 B	PRESS. HMS INLET E-1543-2	kg/cm²	1.0-5.0			2.5				2.5				2.5				IV,Color	
	TG-1543 L	TEMP. HMS OUTLET E-1543-2	°C	180-280			220				220				220				IV,Color	
E-1543-3	PG-1543 C	PRESS. HMS INLET E-1543-3	kg/cm²	1.0-4.0			2.5				2.5				2.6				IV,Color	
	TG-1543 N	TEMP. HMS OUTLET E-1543-3	°C	250-300			275				275				276				IV,Color	
E-1543-4	PG-1543 D	PRESS. HMS INLET E-1543-4	kg/cm²	1.0-3.0			1.6		PTA		1.6		PTA		1.6				IV,Color	
	TG-1543 P	TEMP. HMS OUTLET E-1543-4	°C	180-280			260				260				260				IV,Color	
E-1543-5	PG-1543 E	PRESS. HMS INLET E-1543-5	kg/cm²	1.0-3.0			1.4				1.4				1.4				IV,Color	
	TG-1543 R	TEMP. HMS OUTLET E-1543-5	°C	180-280			230				230				230				IV,Color	
C-1544	EI-1544	CURRENT C-1544	Amp.	100-160			120				120				120					
		DIS. PRESS. C-1544	kg/cm²	1.0-2.3			1.45				1.13				1.44					
		SUC. PRESS. C-1544	kg/cm²	0.01-0.1			0.03				0.03				0.03					
		OIL PRESS. C-1544	kg/cm²	1.0-3.0			2.3				2.3				2.3					
		AMBIENT TEMP C-1544	Amp.	30-45	Unit		38				38				38					
		DIS. TEMP. C-1544	°C	110-190	PTA		170				166				166					
		OIL TEMP C-1544	°C	60-75			69				63				68					
C-1544	PS-1544A	PRESS. SUC. C-1544	kg/cm²	0.1-(-0.05)																
	PS-1544B	PRESS. DIS. C-1544	kg/cm²	0.8-2.8																
	PS-1544C	PRESS. LUBE OIL C-1544	kg/cm²	2.4-3.2																
	TS-1544A	TEMP. DIS. C-1544	°C	100-185																
	TS-1544B	TEMP. OIL C-1544	°C	35-80																
	PG-1541	PRESS. VENT FROM Z-1541	kg/cm2	0-0.2																
REACTOR																				
FL-1554	PDG-1554	PRESS. DIFF. FL-1554	mmH₂O	10-100		60	60	60		60	60	60		60	60	60	SWing	IV,Haze		
E-1555	TG-1555 C	TEMP. HMS INLET E-1555	°C	100-330		250	250	251		255	266	260		250	260	260		IV,Color		
	PG-1555	PRESS. HMS INLET E-1555	kg/cm²	1.0-2.0			1.7				1.7				1.7					
	TG-1555 D	TEMP. HMS OUTLET E-1555	°C	50-280			120				120				125				IV,Color	
N_2 PURIFICATION																				
D-1558	PDG-1558A	PRESS. DIFF. D-1558	mmH₂O	100-300			260				260				260				IV	
MF-1528	PDG-1528	PRESS. DIFF MF-1528	mmH₂O	5 - 60			91				93				93					
MF-1556	PDG-1556	PRESS. DIFF MF-1556	mmH₂O	10 - 60			60				60				60				IV,Haze	

บันทึกค่าควบคุมในกระบวนการผลิตเดือนกันยายน

TPRC Thai PET Resin Co.,Ltd. บริษัทไทย เพ็ท เรซิน จำกัด

Consolidate Log Sheet SSP Field Operator - SSP UNIT

TIME	SHIFT	NAME	FM	SHIFT	NAME	FM	SHIFT	NAME	FM
DAY	B	PNT	MW	B	PNT	MW	B	PNT	MW
Night	A	Parudon P.	MW	C	Dacha	MW	C	Dacha	MW

EQUIPMENT	TAG NO.	SERVICE	UNIT	Operating range	DATE 18/9/65 TIME 5:00	11:00	17:00	23:00	DATE 19/9/65 TIME 5:00	11:00	17:00	23:00	DATE 20/9/65 TIME 5:00	11:00	17:00	23:00	REMARK	QM Matrix QD	QI	SEP
PREHEATING																				
E-1543-1	PG-1543 A	PRESS. HMS INLET E-1543-1	kg/cm²	1.0-3.0			2.5				2.5				2.5				IV,Color	
	TG-1543 J	TEMP. HMS OUTLET E-1543-1	°C	180-280			270				270				270				IV,Color	
E-1543-2	PG-1543 B	PRESS. HMS INLET E-1543-2	kg/cm²	1.0-5.0			2.5				2.5				2.5				IV,Color	
	TG-1543 L	TEMP. HMS OUTLET E-1543-2	°C	180-280			270				270				270				IV,Color	
E-1543-3	PG-1543 C	PRESS. HMS INLET E-1543-3	kg/cm²	1.0-4.0			2.5				2.5				2.5				IV,Color	
	TG-1543 N	TEMP. HMS OUTLET E-1543-3	°C	250-300			275				275				275				IV,Color	
E-1543-4	PG-1543 D	PRESS. HMS INLET E-1543-4	kg/cm²	1.0-3.0			1.6				1.6				1.6				IV,Color	
	TG-1543 P	TEMP. HMS OUTLET E-1543-4	°C	180-280			260				260				260				IV,Color	
E-1543-5	PG-1543 E	PRESS. HMS INLET E-1543-5	kg/cm²	1.0-3.0			1.4				1.4				1.4				IV,Color	
	TG-1543 R	TEMP. HMS OUTLET E-1543-5	°C	180-280			230				230				230				IV,Color	
C-1544	EI-1544	CURRENT C-1544	Amp.	100-160			120				120				100					
		DIS. PRESS. C-1544	kg/cm²	1.0-2.3			1.35				1.33				1.44					
		SUC. PRESS. C-1544	kg/cm²	0.01-0.1			0.03				0.03				0.03					
		OIL. PRESS. C-1544	kg/cm²	1.0-3.0			2.3				2.3				2.3					
		AMBIENT TEMP C-1544	Amp.	30-45			32				37				36					
		DIS. TEMP. C-1544	°C	110-190			170				166				165					
		OIL. TEMP C-1544	°C	60-75			70				70				70					
C-1544	PS-1544A	PRESS. SUC. C-1544	kg/cm²	0.1-(-0.05)																
	PS-1544B	PRESS. DIS. C-1544	kg/cm²	0.8-2.8																
	PS-1544C	PRESS. LUBE OIL C-1544	kg/cm²	2.4-3.2																
	TS-1544A	TEMP. DIS. C-1544	°C	100-185																
	TS-1544B	TEMP. OIL C-1544	°C	35-80																
	PG-1541	PRESS. VENT FROM Z-1541	kg/cm2	0-0.2																
REACTOR																				
FL-1554	PDG-1554	PRESS. DIFF. FL-1554	mmH₂O	10-100		65	65	68		65	65	66		65	65	65		IV,Haze		
E-1555	TG-1555 C	TEMP. HMS INLET E-1555	°C	100-330		255	255	251		256	256	255		255	260	260		IV,Color		
	PG-1555	PRESS. HMS INLET E-1555	kg/cm²	1.0-2.0			1.6				1.5				1.6					
	TG-1555 D	TEMP. HMS OUTLET E-1555	°C	50-280			145				145				150				IV,Color	
N_2 PURIFICATION																				
D-1558	PDG-1558A	PRESS. DIFF. D-1558	mmH₂O	100-300			260				260				260				IV	
MF-1528	PDG-1528	PRESS. DIFF MF-1528	mmH₂O	5 - 60			23				23				23					
MF-1556	PDG-1556	PRESS. DIFF MF-1556	mmH₂O	10 - 60			65				65				65				IV,Haze	

บันทึกค่าควบคุมในกระบวนการผลิตเดือนตุลาคม

TPRC Thai PET Resin Co.,Ltd. บริษัทไทย เพ็ท เรซิน จำกัด

Consolidate Log Sheet SSP Field Operator - SSP UNIT

TIME	SHIFT	NAME	FM	SHIFT	NAME	FM	SHIFT	NAME	FM
DAY	A	Dacha	MW	D	PRK	MW	D	PRK	MW
Night	B	Panon	MW	A	Parudon P.	MW	A	Parudon P	MW

EQUIPMENT	TAG NO.	SERVICE	UNIT	Operating range	DATE 21/10/65 TIME 5:00	11:00	17:00	23:00	DATE 22/10/65 TIME 5:00	11:00	17:00	23:00	DATE 23/10/65 TIME 5:00	11:00	17:00	23:00	REMARK	IOW	QM Matrix QD	QI	SEP
PREHEATING																					
E-1543-1	PG-1543 A	PRESS. HMS INLET E-1543-1	kg/cm	1.0-3.0			2.6				2.5				2.5					IV,Color	
	TG-1543 J	TEMP. HMS OUTLET E-1543-1	C	180-280			276				225				225					IV,Color	
E-1543-2	PG-1543 B	PRESS. HMS INLET E-1543-2	kg/cm	1.0-5.0			2.5				2.5				2.5					IV,Color	
	TG-1543 L	TEMP. HMS OUTLET E-1543-2	C	180-280			225				230				230					IV,Color	
E-1543-3	PG-1543 C	PRESS. HMS INLET E-1543-3	kg/cm	1.0-4.0			2.5				25				25					IV,Color	
	TG-1543 N	TEMP. HMS OUTLET E-1543-3	C	250-300			280				275				270					IV,Color	
E-1543-4	PG-1543 D	PRESS. HMS INLET E-1543-4	kg/cm	1.0-3.0			1.8				1.6				1.6					IV,Color	
	TG-1543 P	TEMP. HMS OUTLET E-1543-4	C	180-280			260				260				260					IV,Color	
E-1543-5	PG-1543 E	PRESS. HMS INLET E-1543-5	kg/cm	1.0-3.0			1.4				1.4				1.5					IV,Color	
	TG-1543 R	TEMP. HMS OUTLET E-1543-5	C	180-280			235				230				230					IV,Color	
C-1544	EI-1544	CURRENT C-1544	Amp	100-160			120				120				120						
		DIS. PRESS. C-1544	kg/cm	1.0-2.3			1.39				1.40				1.42						
		SUC. PRESS. C-1544	kg/cm	0.01-0.1			0.03				0.03				0.03						
		OIL. PRESS. C-1544	kg/cm	1.0-3.0			2.3				2.4				2.5						
		AMBIENT TEMP. C-1544	Amp.	30-45			36				33				36						
		DIS. TEMP. C-1544	C	110-190			175				169				172						
		OIL. TEMP C-1544	C	60-75			71				72				71						
C-1544	PS-1544A	PRESS. SUC. C-1544	kg/cm	0.1-(-0.05)																	
	PS-1544B	PRESS. DIS. C-1544	kg/cm	0.8-2.8																	
	PS-1544C	PRESS. LUBE OIL C-1544	kg/cm	2.4-3.2																	
	TS-1544A	TEMP. DIS. C-1544	C	100-185																	
	TS-1544B	TEMP. OIL C-1544	C	35-80																	
	PG-1541	PRESS. VENT FROM Z-1541	kg/cm2	0-0.2																	
REACTOR																					
FL-1554	PDG-1554	PRESS. DIFF. FL-1554	mmH₂O	10-100		60	60	60		60	60	60		60	60	60			IV,Haze		
E-1555	TG-1555 C	TEMP. HMS INLET E-1555	C	100-330		235	235	235		240	245	230		240	240	235			IV,Color		
	PG-1555	PRESS. HMS INLET E-1555	kg/cm	1.0-2.0			1.6				1.6				1.6						
	TG-1555 D	TEMP. HMS OUTLET E-1555	C	50-280			130				135				135			C-IOW		IV,Color	
N_2 PURIFICATION																					
D-1558	PDG-1558A	PRESS. DIFF. D-1558	mmH₂O	100-300			260				260				260					IV	
MF-1528	PDG-1528	PRESS. DIFF MF-1528	mmH₂O	5 - 60			21				21				24						
MF-1556	PDG-1556	PRESS. DIFF MF-1556	mmH₂O	10 - 60			65				65				65					IV,Haze	

บันทึกค่าควบคุมในกระบวนการผลิตเดือนพฤศจิกายน

TPRC
Thai PET Resin Co.,Ltd.
บริษัทไทย เพท เรซิน จำกัด

Consolidate Log Sheet SSP Field Operator - SSP UNIT

TIME	SHIFT	NAME	FM	SHIFT	NAME	FM	SHIFT	NAME	FM
DAY	C	Dalwo	MW	C	Dalwo	MW	C	Dalwo	MW
Night	D	PKK	MW	B	PNT	MW	B	PNT	MW

EQUIPMENT	TAG NO.	SERVICE	UNIT	Operating range	DATE 23/11/65 TIME 5:00	11:00	17:00	23:00	DATE 24/11/65 TIME 5:00	11:00	17:00	23:00	DATE 25/11/65 TIME 5:00	11:00	17:00	23:00	REMARK	IOW	QM Matrix QD	QI	SEP
PREHEATING																					
E-1543-1	PG-1543 A	PRESS. HMS INLET E-1543-1	kg/cm	1.0-3.0			2.6				2.6				2.6					IV,Color	
	TG-1543 J	TEMP. HMS OUTLET E-1543-1	C	180-280			276				276				276					IV,Color	
E-1543-2	PG-1543 B	PRESS. HMS INLET E-1543-2	kg/cm	1.0-5.0			2.6				2.6				2.6					IV,Color	
	TG-1543 L	TEMP. HMS OUTLET E-1543-2	C	180-280			226				226				226					IV,Color	
E-1543-3	PG-1543 C	PRESS. HMS INLET E-1543-3	kg/cm	1.0-4.0			2.5				2.5				2.5					IV,Color	
	TG-1543 N	TEMP. HMS OUTLET E-1543-3	C	250-300			280				280				280					IV,Color	
E-1543-4	PG-1543 D	PRESS. HMS INLET E-1543-4	kg/cm	1.0-3.0			1.6				1.6				1.6					IV,Color	
	TG-1543 P	TEMP. HMS OUTLET E-1543-4	C	180-280	PTA		261		PTA		261		PTA		260					IV,Color	
E-1543-5	PG-1543 E	PRESS. HMS INLET E-1543-5	kg/cm	1.0-3.0			1.4				1.4				1.4					IV,Color	
	TG-1543 R	TEMP. HMS OUTLET E-1543-5	C	180-280			236				235				236					IV,Color	
C-1544	EI-1544	CURRENT C-1544	Amp.	100-160			110				120				120						
		DIS. PRESS. C-1544	kg/cm	1.0-2.3			1.61				1.72				1.88						
		SUC. PRESS. C-1544	kg/cm	0.01-0.1			0.03				0.03				0.03						
		OIL. PRESS. C-1544	kg/cm	1.0-3.0			2.3				2.3				2.3						
		AMBIENT TEMP. C-1544	Amp.	30-45			38				36				38						
		DIS. TEMP. C-1544	C	110-190			172				170				172						
		OIL. TEMP. C-1544	C	60-75			76				74				76						
C-1544	PS-1544A	PRESS. SUC. C-1544	kg/cm	0.1-(-0.05)																	
	PS-1544B	PRESS. DIS. C-1544	kg/cm	0.8-2.8																	
	PS-1544C	PRESS. LUBE OIL C-1544	kg/cm	2.4-3.2																	
	TS-1544A	TEMP. DIS. C-1544	C	100-185																	
	TS-1544B	TEMP. OIL C-1544	C	35-80																	
	PG-1541	PRESS. VENT FROM Z-1541	kg/cm2	0-0.2																	
REACTOR																					
FL-1554	PDG-1554	PRESS. DIFF. FL-1554	mmH.O	10-100		60	60	60		60	60	60		60	60	60			IV,Haze		
E-1555	TG-1555 C	TEMP. HMS INLET E-1555	C	100-330		266	246	250		265	246	260		260	246	250			IV,Color		
	PG-1555	PRESS. HMS INLET E-1555	kg/cm	1.0-2.0			1.6				1.6				1.5						
	TG-1555 D	TEMP. HMS OUTLET E-1555	C	50-280			140				135				135			C-IOW		IV,Color	
N_2 PURIFICATION																					
D-1558	PDG-1558A	PRESS. DIFF. D-1558	mmH.O	100-300			260				260				260					IV	
MF-1528	PDG-1528	PRESS. DIFF MF-1528	mmH.O	5 - 60			24				26				25						
MF-1556	PDG-1556	PRESS. DIFF MF-1556	mmH.O	10 - 80			70				71				70					IV,Haze	

บันทึกค่าควบคุมในกระบวนการผลิตเดือนธันวาคม

TPRC
Thai PET Resin Co.,Ltd.
บริษัทไทย เพท เรซิน จำกัด

Consolidate Log Sheet SSP Field Operator - SSP UNIT

TIME	SHIFT	NAME	FM	SHIFT	NAME	FM	SHIFT	NAME	FM
DAY	A	Paradon P.	MW	A	Paradon P.	PKK	A	Paradon P.	PKK
Night	C	Dalwo	PKK	D	PKK	PKK	D	PKK	MW

EQUIPMENT	TAG NO.	SERVICE	UNIT	Operating range	DATE 26/12/65 TIME 5:00	11:00	17:00	23:00	DATE 27/12/65 TIME 5:00	11:00	17:00	23:00	DATE 28/12/65 TIME 5:00	11:00	17:00	23:00	REMARK	IOW	QM Matrix QD	QI	SEP
PREHEATING																					
E-1543-1	PG-1543 A	PRESS. HMS INLET E-1543-1	kg/cm	1.0-3.0			2.3				2.3				2.5					IV,Color	
	TG-1543 J	TEMP. HMS OUTLET E-1543-1	C	180-280			270				270				270					IV,Color	
E-1543-2	PG-1543 B	PRESS. HMS INLET E-1543-2	kg/cm	1.0-5.0			2.6				2.6				2.6					IV,Color	
	TG-1543 L	TEMP. HMS OUTLET E-1543-2	C	180-280			225				225				225					IV,Color	
E-1543-3	PG-1543 C	PRESS. HMS INLET E-1543-3	kg/cm	1.0-4.0			2.5				2.5				2.5					IV,Color	
	TG-1543 N	TEMP. HMS OUTLET E-1543-3	C	250-300			275				275				275					IV,Color	
E-1543-4	PG-1543 D	PRESS. HMS INLET E-1543-4	kg/cm	1.0-3.0	PTA		1.7		PTA		1.7		PTA		1.7					IV,Color	
	TG-1543 P	TEMP. HMS OUTLET E-1543-4	C	180-280			260				260				260					IV,Color	
E-1543-5	PG-1543 E	PRESS. HMS INLET E-1543-5	kg/cm	1.0-3.0			1.4				1.4				1.4					IV,Color	
	TG-1543 R	TEMP. HMS OUTLET E-1543-5	C	180-280			235				235				235					IV,Color	
C-1544	EI-1544	CURRENT C-1544	Amp.	100-160			120				120				120						
		DIS. PRESS. C-1544	kg/cm	1.0-2.3			1.62				2.03				1.98						
		SUC. PRESS. C-1544	kg/cm	0.01-0.1			0.03				0.02				0.02						
		OIL. PRESS. C-1544	kg/cm	1.0-3.0			2.3				2.3				2.3						
		AMBIENT TEMP. C-1544	Amp.	30-45			36				36				37						
		DIS. TEMP. C-1544	C	110-190			172				172				171						
		OIL. TEMP. C-1544	C	60-75			74				74				74						
C-1544	PS-1544A	PRESS. SUC. C-1544	kg/cm	0.1-(-0.05)																	
	PS-1544B	PRESS. DIS. C-1544	kg/cm	0.8-2.8																	
	PS-1544C	PRESS. LUBE OIL C-1544	kg/cm	2.4-3.2																	
	TS-1544A	TEMP. DIS. C-1544	C	100-185																	
	TS-1544B	TEMP. OIL C-1544	C	35-80																	
	PG-1541	PRESS. VENT FROM Z-1541	kg/cm2	0-0.2																	
REACTOR																					
FL-1554	PDG-1554	PRESS. DIFF. FL-1554	mmH.O	10-100		63	63	65		63	63	65		63	65	63			IV,Haze		
E-1555	TG-1555 C	TEMP. HMS INLET E-1555	C	100-330		230	203	265		260	203	260		250	260	260			IV,Color		
	PG-1555	PRESS. HMS INLET E-1555	kg/cm	1.0-2.0			1.6				1.6				1.6						
	TG-1555 D	TEMP. HMS OUTLET E-1555	C	50-280			143				140				143			C-IOW		IV,Color	
N_2 PURIFICATION																					
D-1558	PDG-1558A	PRESS. DIFF. D-1558	mmH.O	100-300			270				270				270					IV	
MF-1528	PDG-1528	PRESS. DIFF MF-1528	mmH.O	5 - 60			22				24				24						
MF-1556	PDG-1556	PRESS. DIFF MF-1556	mmH.O	10 - 80			70				70				70					IV,Haze	

ภาคผนวก ข.52

เอกสารการวิเคราะห์ความเสี่ยง (Job Safety Analysis)

การวิเคราะห์งานเพื่อความปลอดภัยและสิ่งแวดล้อม (Job Safety and Environment Analysis , JSEA)

ส่วนที่ 1 รายละเอียดของงาน

ชื่องาน/กิจกรรม GCME Site survey for ITPs Package วัตถุประสงค์ พา GCME Survey หน้างานเพื่อทำ ITPs Package

ระยะเวลาปฏิบัติงาน 1Day สถานที่ปฏิบัติงาน SSP Equipment No. All Unit

อุปกรณ์/เครื่องมือที่อาจก่อให้เกิดอันตรายหรือส่งผลกระทบสิ่งแวดล้อม

ส่วนที่ 2 การชี้บ่งอันตรายและลักษณะปัญหาสิ่งแวดล้อม และการกำหนดมาตรการป้องกัน

ด้านความปลอดภัย : ☒ การบาดเจ็บ/เจ็บป่วย ☐ ไฟไหม้/ระเบิด ☒ ทรัพย์สินเสียหาย ☐ กระทบต่อกระบวนการผลิต (เปลี่ยนแปลงความดัน อุณหภูมิ)
☐ อื่นๆ(ระบุ)

ด้านสิ่งแวดล้อม : ☐ เสียงดังกระทบโรงงานข้างเคียง/ชุมชน ☐ เกิดน้ำเสียหรือปนเปื้อนดิน ☐ มลพิษทางอากาศ/กลิ่น/ฝุ่น/ควัน
☐ ทัศนียภาพ/ภาพลักษณ์ ☐ อื่นๆ(ระบุ)

ด้านพื้นที่ที่ปฏิบัติงาน : ☐ สารไวไฟ จุดวาบไฟ (Flash Point) มาตรการป้องกัน
☐ สารเคมีอันตราย ค่า TLV-TWA มาตรการป้องกัน

ผลกระทบต่อผลิตภัณฑ์ : ☐ กระทบต่อคุณภาพผลิตภัณฑ์
(สำหรับงานในพื้นที่คลังสินค้าเท่านั้น) ☐ การปนเปื้อนต่อผลิตภัณฑ์

ชี้บ่งอันตรายและผลกระทบด้านสิ่งแวดล้อมที่อาจจะเกิดขึ้นในแต่ละขั้นตอนและกำหนดมาตรการป้องกัน

ลำดับที่	ขั้นตอนการทำงาน	อันตรายหรือผลกระทบที่อาจเกิดขึ้น	มาตรการป้องกันหรือลดอันตราย/ผลกระทบ	ตรวจสอบมาตรการ (โดยเจ้าของพื้นที่)

การวิเคราะห์งานเพื่อความปลอดภัยและสิ่งแวดล้อม (Job Safety and Environment Analysis , JSEA)

ส่วนที่ 1 รายละเอียดของงาน

ชื่องาน/กิจกรรม Changeoil วัตถุประสงค์ Changeoil

ระยะเวลาปฏิบัติงาน 1 Day สถานที่ปฏิบัติงาน SSP Equipment No. C-1552

อุปกรณ์/เครื่องมือที่อาจก่อให้เกิดอันตรายหรือส่งผลกระทบสิ่งแวดล้อม

ส่วนที่ 2 การชี้บ่งอันตรายและลักษณะปัญหาสิ่งแวดล้อม และการกำหนดมาตรการป้องกัน

ด้านความปลอดภัย : ☒ การบาดเจ็บ/เจ็บป่วย ☐ ไฟไหม้/ระเบิด ☒ ทรัพย์สินเสียหาย ☐ กระทบต่อกระบวนการผลิต (เปลี่ยนแปลงความดัน อุณหภูมิ)
☐ อื่นๆ(ระบุ)

ด้านสิ่งแวดล้อม : ☐ เสียงดังกระทบโรงงานข้างเคียง/ชุมชน ☐ เกิดน้ำเสียหรือปนเปื้อนดิน ☐ มลพิษทางอากาศ/กลิ่น/ฝุ่น/ควัน
☐ ทัศนียภาพ/ภาพลักษณ์ ☐ อื่นๆ(ระบุ)

ด้านพื้นที่ที่ปฏิบัติงาน : ☐ สารไวไฟ จุดวาบไฟ (Flash Point) มาตรการป้องกัน
☐ สารเคมีอันตราย ค่า TLV-TWA มาตรการป้องกัน

ผลกระทบต่อผลิตภัณฑ์ : ☐ กระทบต่อคุณภาพผลิตภัณฑ์
(สำหรับงานในพื้นที่คลังสินค้าเท่านั้น) ☐ การปนเปื้อนต่อผลิตภัณฑ์

ชี้บ่งอันตรายและผลกระทบด้านสิ่งแวดล้อมที่อาจจะเกิดขึ้นในแต่ละขั้นตอนและกำหนดมาตรการป้องกัน

ลำดับที่	ขั้นตอนการทำงาน	อันตรายหรือผลกระทบที่อาจเกิดขึ้น	มาตรการป้องกันหรือลดอันตราย/ผลกระทบ	ตรวจสอบมาตรการ (โดยเจ้าของพื้นที่)

การวิเคราะห์งานเพื่อความปลอดภัยและสิ่งแวดล้อม (Job Safety and Environment Analysis , JSEA)

ส่วนที่ 1 รายละเอียดของงาน

ชื่องาน/กิจกรรม Change Level after found วัตถุประสงค์ Follow Problem / Service work / Support ME

ระยะเวลาปฏิบัติงาน 1 Day สถานที่ปฏิบัติงาน CP#1 Equipment No. JGA-1938A

อุปกรณ์/เครื่องมือที่อาจก่อให้เกิดอันตรายหรือส่งผลกระทบสิ่งแวดล้อม

ส่วนที่ 2 การชี้บ่งอันตรายและลักษณะปัญหาสิ่งแวดล้อม และการกำหนดมาตรการป้องกัน

ด้านความปลอดภัย : ■ การบาดเจ็บ/เจ็บป่วย ☐ ไฟไหม้/ระเบิด ■ ทรัพย์สินเสียหาย ☐ กระทบต่อกระบวนการผลิต (เปลี่ยนแปลงความดัน อุณหภูมิ)
☐ อื่นๆ(ระบุ)

ด้านสิ่งแวดล้อม : ☐ เสียงดังกระทบโรงงานข้างเคียง/ชุมชน ☐ เกิดน้ำเสียหรือปนเปื้อนดิน ☐ มลพิษทางอากาศ/กลิ่น/ฝุ่น/ควัน
☐ ทัศนียภาพ/ภาพลักษณ์ ☐ อื่นๆ(ระบุ)

ด้านพื้นที่ที่ปฏิบัติงาน : ☐ สารไวไฟ จุดวาบไฟ (Flash Point) มาตรการป้องกัน
☐ สารเคมีอันตราย ค่า TLV-TWA มาตรการป้องกัน

ผลกระทบต่อผลิตภัณฑ์ : ☐ กระทบต่อคุณภาพผลิตภัณฑ์
(สำหรับงานในพื้นที่คลังสินค้าเท่านั้น) ☐ การปนเปื้อนต่อผลิตภัณฑ์

ชี้บ่งอันตรายและผลกระทบด้านสิ่งแวดล้อมที่อาจจะเกิดขึ้นในแต่ละขั้นตอนและกำหนดมาตรการป้องกัน

ลำดับที่	ขั้นตอนการทำงาน	อันตรายหรือผลกระทบที่อาจเกิดขึ้น	มาตรการป้องกันหรือลดอันตราย/ผลกระทบ	ตรวจสอบมาตรการ (โดยเจ้าของพื้นที่)

การวิเคราะห์งานเพื่อความปลอดภัยและสิ่งแวดล้อม (Job Safety and Environment Analysis , JSEA)

ส่วนที่ 1 รายละเอียดของงาน

ชื่องาน/กิจกรรม งานที่เกี่ยวข้องกับ นั่งร้าน วัตถุประสงค์ งานตั้งนั่งร้าน งานรื้อนั่งร้าน งานขนย้ายอุปกรณ์นั่งร้าน

ระยะเวลาปฏิบัติงาน 08:00 - 18:00 สถานที่ปฏิบัติงาน CCR Equipment No. CCR

อุปกรณ์/เครื่องมือที่อาจก่อให้เกิดอันตรายหรือส่งผลกระทบสิ่งแวดล้อม

ส่วนที่ 2 การชี้บ่งอันตรายและลักษณะปัญหาสิ่งแวดล้อม และการกำหนดมาตรการป้องกัน

ด้านความปลอดภัย : ■ การบาดเจ็บ/เจ็บป่วย ☐ ไฟไหม้/ระเบิด ■ ทรัพย์สินเสียหาย ☐ กระทบต่อกระบวนการผลิต (เปลี่ยนแปลงความดัน อุณหภูมิ)
☐ อื่นๆ(ระบุ)

ด้านสิ่งแวดล้อม : ☐ เสียงดังกระทบโรงงานข้างเคียง/ชุมชน ☐ เกิดน้ำเสียหรือปนเปื้อนดิน ☐ มลพิษทางอากาศ/กลิ่น/ฝุ่น/ควัน
☐ ทัศนียภาพ/ภาพลักษณ์ ☐ อื่นๆ(ระบุ)

ด้านพื้นที่ที่ปฏิบัติงาน : ☐ สารไวไฟ จุดวาบไฟ (Flash Point) มาตรการป้องกัน
☐ สารเคมีอันตราย ค่า TLV-TWA มาตรการป้องกัน

ผลกระทบต่อผลิตภัณฑ์ : ☐ กระทบต่อคุณภาพผลิตภัณฑ์
(สำหรับงานในพื้นที่คลังสินค้าเท่านั้น) ☐ การปนเปื้อนต่อผลิตภัณฑ์

ชี้บ่งอันตรายและผลกระทบด้านสิ่งแวดล้อมที่อาจจะเกิดขึ้นในแต่ละขั้นตอนและกำหนดมาตรการป้องกัน

ลำดับที่	ขั้นตอนการทำงาน	อันตรายหรือผลกระทบที่อาจเกิดขึ้น	มาตรการป้องกันหรือลดอันตราย/ผลกระทบ	ตรวจสอบมาตรการ (โดยเจ้าของพื้นที่)
1	ขนย้ายอุปกรณ์นั่งร้าน	-ท่อนั่งร้านทับมือ,เท้า ขณะขนย้าย	-ใส่รองเท้า Safety และสวมถุงมือกันลื่น	

ผู้ปฏิบัติงานทุกคน

การวิเคราะห์งานเพื่อความปลอดภัยและสิ่งแวดล้อม (Job Safety and Environment Analysis , JSEA)

ส่วนที่ 1 รายละเอียดของงาน

ชื่องาน/กิจกรรม วัดอุณหภูมิ & กระแส & Vibration & Grease up

วัตถุประสงค์ บำรุงรักษา Motor

ระยะเวลาปฏิบัติงาน 2 ชั่วโมง

สถานที่ปฏิบัติงาน SSP

Equipment No. motor

อุปกรณ์/เครื่องมือที่อาจก่อให้เกิดอันตรายหรือส่งผลกระทบสิ่งแวดล้อม Ear plug , เศษผ้า ถุงมือ ที่ใช้แล้ว

ส่วนที่ 2 การชี้บ่งอันตรายและลักษณะปัญหาสิ่งแวดล้อม และการกำหนดมาตรการป้องกัน

ด้านความปลอดภัย : ■ การบาดเจ็บ/เจ็บป่วย ☐ ไฟไหม้/ระเบิด ☐ ทรัพย์สินเสียหาย ☐ กระทบต่อกระบวนการผลิต(เช่น เปลี่ยนแปลงความดัน อุณหภูมิ)
☐ อื่นๆ(ระบุ)

ด้านสิ่งแวดล้อม : ☐ เสียงดังกระทบโรงงานข้างเคียง/ชุมชน ■ เกิดน้ำเสียหรือปนเปื้อนดิน ☐ มลพิษทางอากาศ/กลิ่น/ฝุ่น/ควัน
☐ ทัศนียภาพ/ภาพลักษณ์ ☐ อื่นๆ(ระบุ)

ด้านพื้นที่ที่ปฏิบัติงาน : ☐ สารไวไฟ - จุดวาบไฟ (Flash Point) - มาตรการป้องกัน -
☐ สารเคมีอันตราย - ค่า TLV-TWA - มาตรการป้องกัน -

ผลกระทบต่อผลิตภัณฑ์ : ☐ กระทบต่อคุณภาพผลิตภัณฑ์
(สำหรับงานในพื้นที่คลังสินค้าเท่านั้น) ☐ การปนเปื้อนต่อผลิตภัณฑ์

ชี้บ่งอันตรายและผลกระทบด้านสิ่งแวดล้อมที่อาจจะเกิดขึ้นในแต่ละขั้นตอนและกำหนดมาตรการป้องกัน

ลำดับที่	ขั้นตอนการทำงาน	อันตรายหรือผลกระทบที่อาจเกิดขึ้น	มาตรการป้องกันหรือลดอันตราย/ผลกระทบ	ตรวจสอบมาตรการ (โดยเจ้าของพื้นที่)

[redacted]

ภาคผนวก ข.53

เอกสารการตรวจสอบสภาพท่อขนส่งก๊าซธรรมชาติ

TPRC
Thai PET Resin Co.,Ltd.
บริษัทไทย เพ็ท เรซิน จำกัด

Common SAFETY CHECK LIST

CHECK LIST FOR FUEL GAS F1901-1 and F-1901-2 LEAKAGE

DATE : 8 / 7 / 65
Checked by : [redacted]
Approved by : [redacted]

CHECK LIST F-1901-1 FOR FUEL GAS LEAKAGE

Point	Status		Point	Status		Point	Status		Point	Status	
No.	Nor.	Leak	No.	Nor.	Leak	No.	Nor.	Leak	No.	Nor.	Leak
1	/		17	/		33	/		49	/	
2	/		18	/		34	/		50	/	
3	/		19	/		35	/		51	/	
4	/		20	/		36	/		52	/	
5	/		21	/		37	/		53	/	
6	/		22	/		38	/		54	/	
7	/		23	/		39	/		55	/	
8	/		24	/		40	/		56	/	
9	/		25	/		41	/		57	/	
10	/		26	/		42	/		58	/	
11	/		27	/		43	/		59	/	
12	/		28	/		44	/		60	/	
13	/		29	/		45	/		61	/	
14	/		30	/		46	/		62	/	
15	/		31	/		47	/		63	/	
16	/		32	/		48	/		64	/	

REMARK

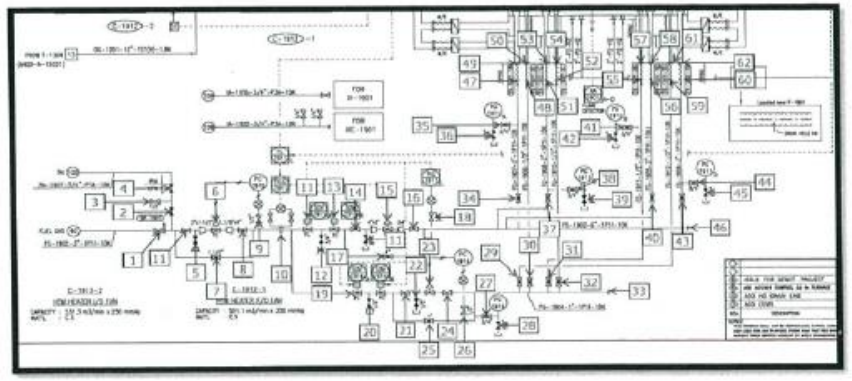

CHECK LIST F-1901-2 FOR FUEL GAS LEAKAGE

Point	Status		Point	Status		Point	Status	
No.	Nor.	Leak	No.	Nor.	Leak	No.	Nor.	Leak
1	/		17	/				
2	/		18	/				
3	/		19	/				
4	/		20	/				
5	/		21	/				
6	/		22	/				
7	/		23	/				
8	/		24	/				
9	/		25	/				
10	/		26	/				
11	/		27	/				
12	/		28	/				
13	/		29	/				
14	/		30	/				
15	/		31	/				
16	/							

REMARK

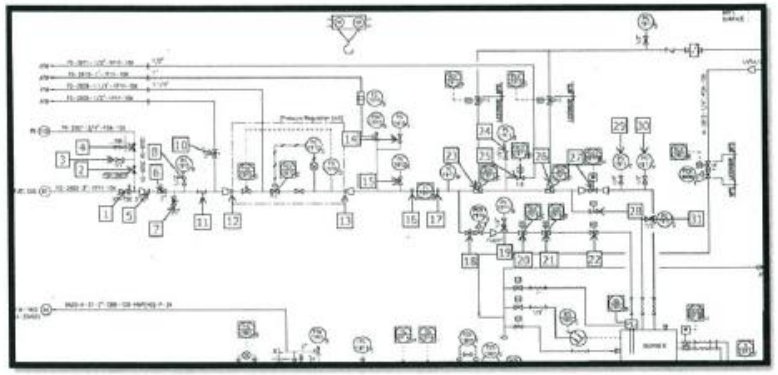

Common SAFETY CHECK LIST

CHECK LIST FOR FUEL GAS F1901-1 and F-1901-2 LEAKAGE

DATE :	03 / 8 / 65
Checked by :	
Approved by :	

CHECK LIST F-1901-1 FOR FUEL GAS LEAKAGE

Point No.	Status Nor.	Status Leak	Point No.	Status Nor.	Status Leak	Point No.	Status Nor.	Status Leak	Point No.	Status Nor.	Status Leak
1	/		17	/		33	/		49	/	
2	/		18	/		34	/		50	/	
3	/		19	/		35	/		51	/	
4	/		20	/		36	/		52	/	
5	/		21	/		37	/		53	/	
6	/		22	/		38	/		54	/	
7	/		23	/		39	/		55	/	
8	/		24	/		40	/		56	/	
9	/		25	/		41	/		57	/	
10	/		26	/		42	/		58	/	
11	/		27	/		43	/		59	/	
12	/		28	/		44	/		60	/	
13	/		29	/		45	/		61	/	
14	/		30	/		46	/		62	/	
15	/		31	/		47	/		63	/	
16	/		32	/		48	/		64	/	

REMARK

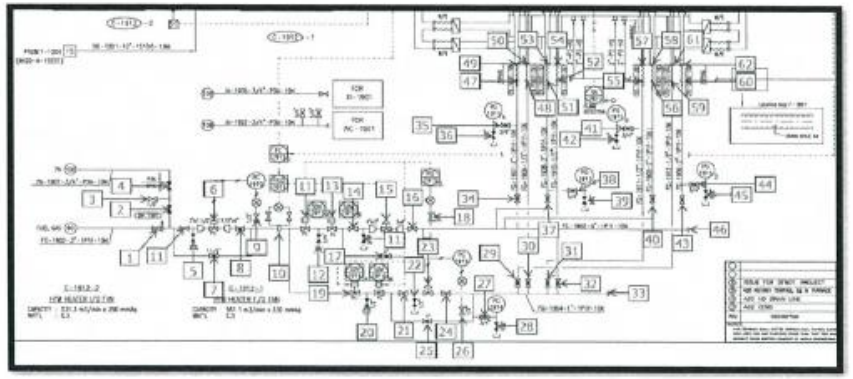

CHECK LIST F-1901-2 FOR FUEL GAS LEAKAGE

Point No.	Status Nor.	Status Leak	Point No.	Status Nor.	Status Leak	Point No.	Status Nor.	Status Leak
1	/		17	/				
2	/		18	/				
3	/		19	/				
4	/		20	/				
5	/		21	/				
6	/		22	/				
7	/		23	/				
8	/		24	/				
9	/		25	/				
10	/		26	/				
11	/		27	/				
12	/		28	/				
13	/		29	/				
14	/		30	/				
15	/		31	/				
16	/							

REMARK

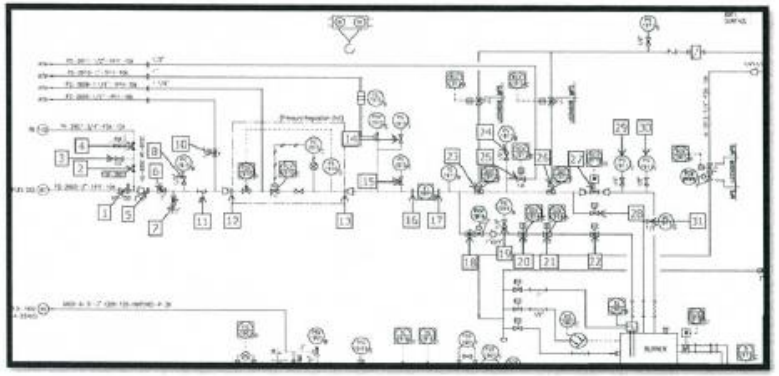

TPRC
Thai PET Resin Co.,Ltd.
บริษัทไทย เพ็ท เรซิน จำกัด

Common SAFETY CHECK LIST

DATE : 8 , 9 , 65
Checked by [redacted]
Approved b [redacted]

CHECK LIST FOR FUEL GAS F1901-1 and F-1901-2 LEAKAGE

CHECK LIST F-1901-1 FOR FUEL GAS LEAKAGE

Point No.	Status Nor.	Status Leak	Point No.	Status Nor.	Status Leak	Point No.	Status Nor.	Status Leak	Point No.	Status Nor.	Status Leak
1	/		17	/		33	/		49	/	
2	/		18	/		34	/		50	/	
3	/		19	/		35	/		51	/	
4	/		20	/		36	/		52	/	
5	/		21	/		37	/		53	/	
6	/		22	/		38	/		54	/	
7	/		23	/		39	/		55	/	
8	/		24	/		40	/		56	/	
9	/		25	/		41	/		57	/	
10	/		26	/		42	/		58	/	
11	/		27	/		43	/		59	/	
12	/		28	/		44	/		60	/	
13	/		29	/		45	/		61	/	
14	/		30	/		46	/		62	/	
15	/		31	/		47	/		63	/	
16	/		32	/		48	/		64	/	

REMARK

CHECK LIST F-1901-2 FOR FUEL GAS LEAKAGE

Point No.	Status Nor.	Status Leak	Point No.	Status Nor.	Status Leak	Point No.	Status Nor.	Status Leak
1	/		17	/				
2	/		18	/				
3	/		19	/				
4	/		20	/				
5	/		21	/				
6	/		22	/				
7	/		23	/				
8	/		24	/				
9	/		25	/				
10	/		26	/				
11	/		27	/				
12	/		28	/				
13	/		29	/				
14	/		30	/				
15	/		31	/				
16	/							

REMARK

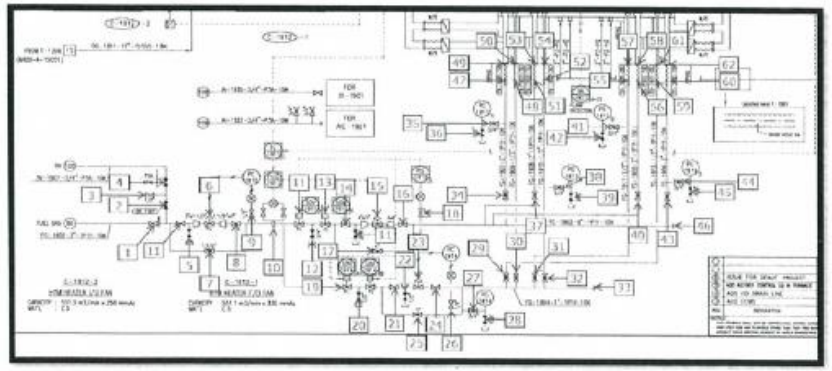

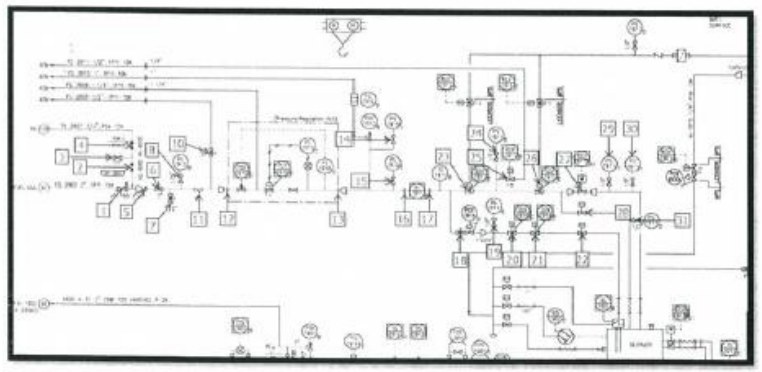

Common SAFETY CHECK LIST

CHECK LIST FOR FUEL GAS F1901-1 and F-1901-2 LEAKAGE

DATE :	14 / 10 / 65
Checked by	[redacted]
Approved by	[redacted]

CHECK LIST F-1901-1 FOR FUEL GAS LEAKAGE

Point	Status		Point	Status		Point	Status		Point	Status	
No.	Nor.	Leak	No.	Nor.	Leak	No.	Nor.	Leak	No.	Nor.	Leak
1	/		17	/		33	/		49	/	
2	/		18	/		34	/		50	/	
3	/		19	/		35	/		51	/	
4	/		20	/		36	/		52	/	
5	/		21	/		37	/		53	/	
6	/		22	/		38	/		54	/	
7	/		23	/		39	/		55	/	
8	/		24	/		40	/		56	/	
9	/		25	/		41	/		57	/	
10	/		26	/		42	/		58	/	
11	/		27	/		43	/		59	/	
12	/		28	/		44	/		60	/	
13	/		29	/		45	/		61	/	
14	/		30	/		46	/		62	/	
15	/		31	/		47	/		63	/	
16	/		32	/		48	/		64	/	
	/										

REMARK

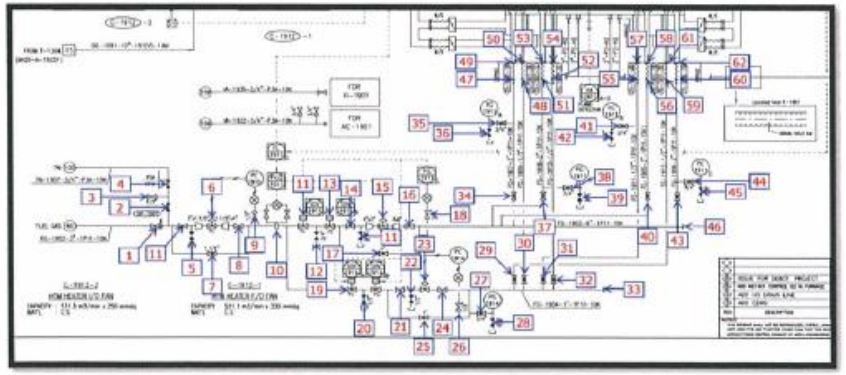

CHECK LIST F-1901-2 FOR FUEL GAS LEAKAGE

Point	Status		Point	Status		Point	Status	
No.	Nor.	Leak	No.	Nor.	Leak	No.	Nor.	Leak
1	/		17	/				
2	/		18	/				
3	/		19	/				
4	/		20	/				
5	/		21	/				
6	/		22	/				
7	/		23	/				
8	/		24	/				
9	/		25	/				
10	/		26	/				
11	/		27	/				
12	/		28	/				
13	/		29	/				
14	/		30	/				
15	/		31	/				
16	/							

REMARK

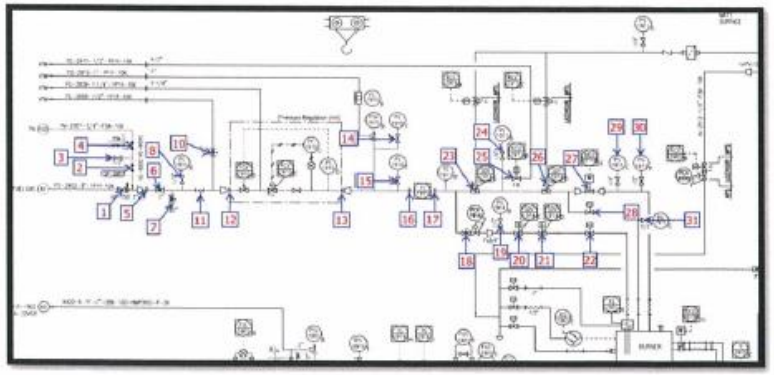

Thai PET Resin Co.,Ltd.
บริษัทไทย เพ็ท เรซิน จำกัด

Common SAFETY CHECK LIST

DATE :	8 / 11 / 65
Checked by	[redacted]
Approved by	[redacted]

CHECK LIST FOR FUEL GAS F1901-1 and F-1901-2 LEAKAGE

CHECK LIST F-1901-1 FOR FUEL GAS LEAKAGE

Point No.	Status Nor.	Status Leak	Point No.	Status Nor.	Status Leak	Point No.	Status Nor.	Status Leak	Point No.	Status Nor.	Status Leak
1	/		17	/		33	/		49	/	
2	/		18	/		34	/		50	/	
3	/		19	/		35	/		51	/	
4	/		20	/		36	/		52	/	
5	/		21	/		37	/		53	/	
6	/		22	/		38	/		54	/	
7	/		23	/		39	/		55	/	
8	/		24	/		40	/		56	/	
9	/		25	/		41	/		57	/	
10	/		26	/		42	/		58	/	
11	/		27	/		43	/		59	/	
12	/		28	/		44	/		60	/	
13	/		29	/		45	/		61	/	
14	/		30	/		46	/		62	/	
15	/		31	/		47	/		63	/	
16	/		32	/		48	/		64	/	

REMARK

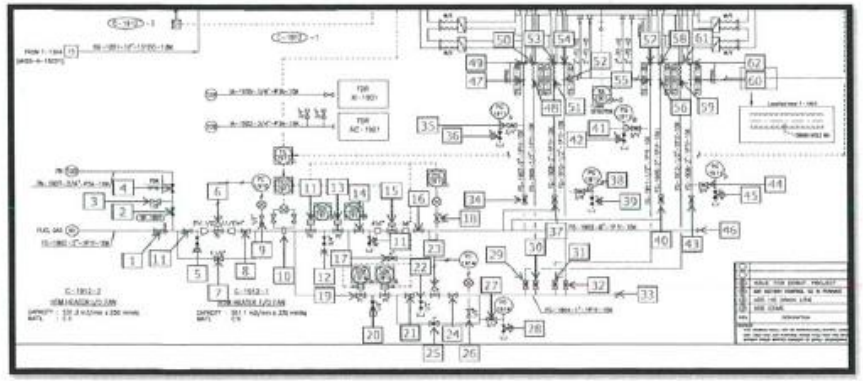

CHECK LIST F-1901-2 FOR FUEL GAS LEAKAGE

Point No.	Status Nor.	Status Leak	Point No.	Status Nor.	Status Leak	Point No.	Status Nor.	Status Leak
1	/		17	/				
2	/		18	/				
3	/		19	/				
4	/		20	/				
5	/		21	/				
6	/		22	/				
7	/		23	/				
8	/		24	/				
9	/		25	/				
10	/		26	/				
11	/		27	/				
12	/		28	/				
13	/		29	/				
14	/		30	/				
15	/		31	/				
16	/							

REMARK

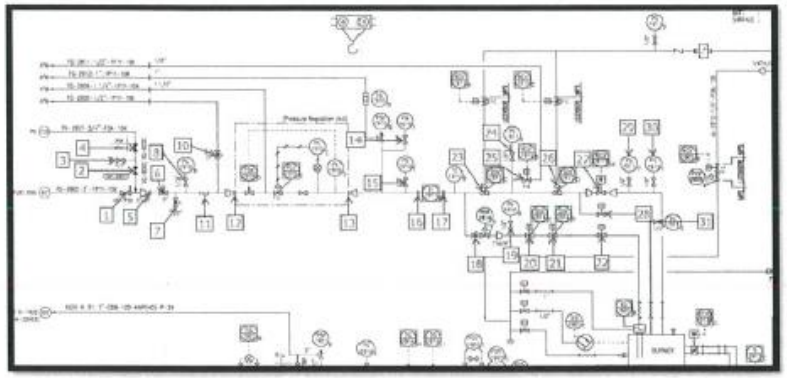

TPRC
Thai PET Resin Co.,Ltd.
บริษัทไทย เพ็ท เรซิน จำกัด

Common SAFETY CHECK LIST

DATE : 14 , 12 , 68
Checked by
Approved by

CHECK LIST FOR FUEL GAS F1901-1 and F-1901-2 LEAKAGE

CHECK LIST F-1901-1 FOR FUEL GAS LEAKAGE

Point No.	Status Nor.	Status Leak	Point No.	Status Nor.	Status Leak	Point No.	Status Nor.	Status Leak	Point No.	Status Nor.	Status Leak
1	/		17	/		33	/		49	/	
2	/		18	/		34	/		50	/	
3	/		19	/		35	/		51	/	
4	/		20	/		36	/		52	/	
5	/		21	/		37	/		53	/	
6	/		22	/		38	/		54	/	
7	/		23	/		39	/		55	/	
8	/		24	/		40	/		56	/	
9	/		25	/		41	/		57	/	
10	/		26	/		42	/		58	/	
11	/		27	/		43	/		59	/	
12	/		28	/		44	/		60	/	
13	/		29	/		45	/		61	/	
14	/		30	/		46	/		62	/	
15	/		31	/		47	/		63	/	
16	/		32	/		48	/		64	/	

REMARK

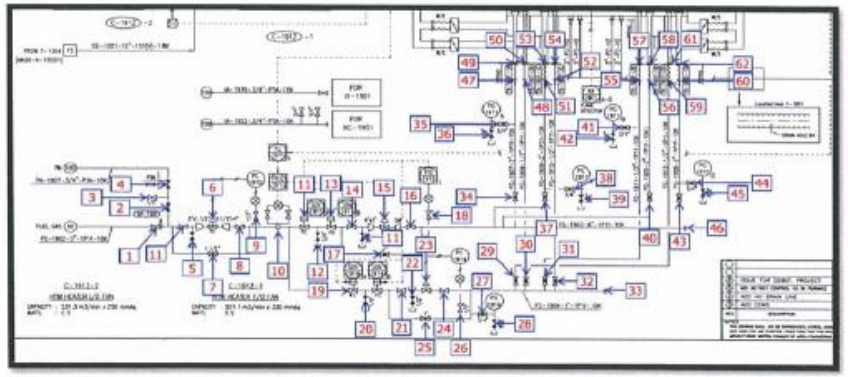

CHECK LIST F-1901-2 FOR FUEL GAS LEAKAGE

Point No.	Status Nor.	Status Leak	Point No.	Status Nor.	Status Leak	Point No.	Status Nor.	Status Leak
1	/		17	/				
2	/		18	/				
3	/		19	/				
4	/		20	/				
5	/		21	/				
6	/		22	/				
7	/		23	/				
8	/		24	/				
9	/		25	/				
10	/		26	/				
11	/		27	/				
12	/		28	/				
13	/		29	/				
14	/		30	/				
15	/		31	/				
16	/							

REMARK

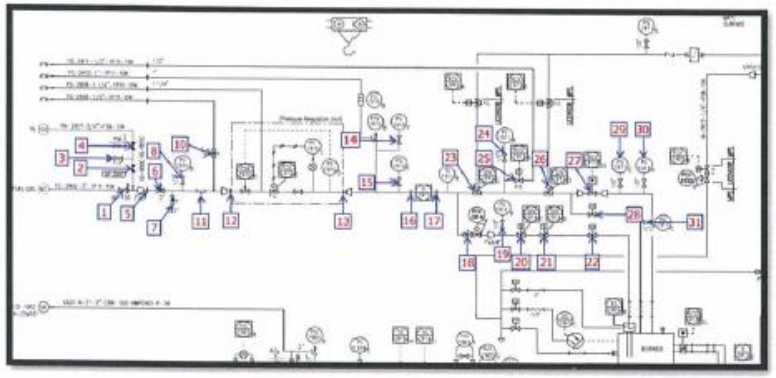

ภาคผนวก ข.54

แผนการใช้น้ำของโรงงาน

สรุปปริมาณการใช้น้ำประจำปี 2565

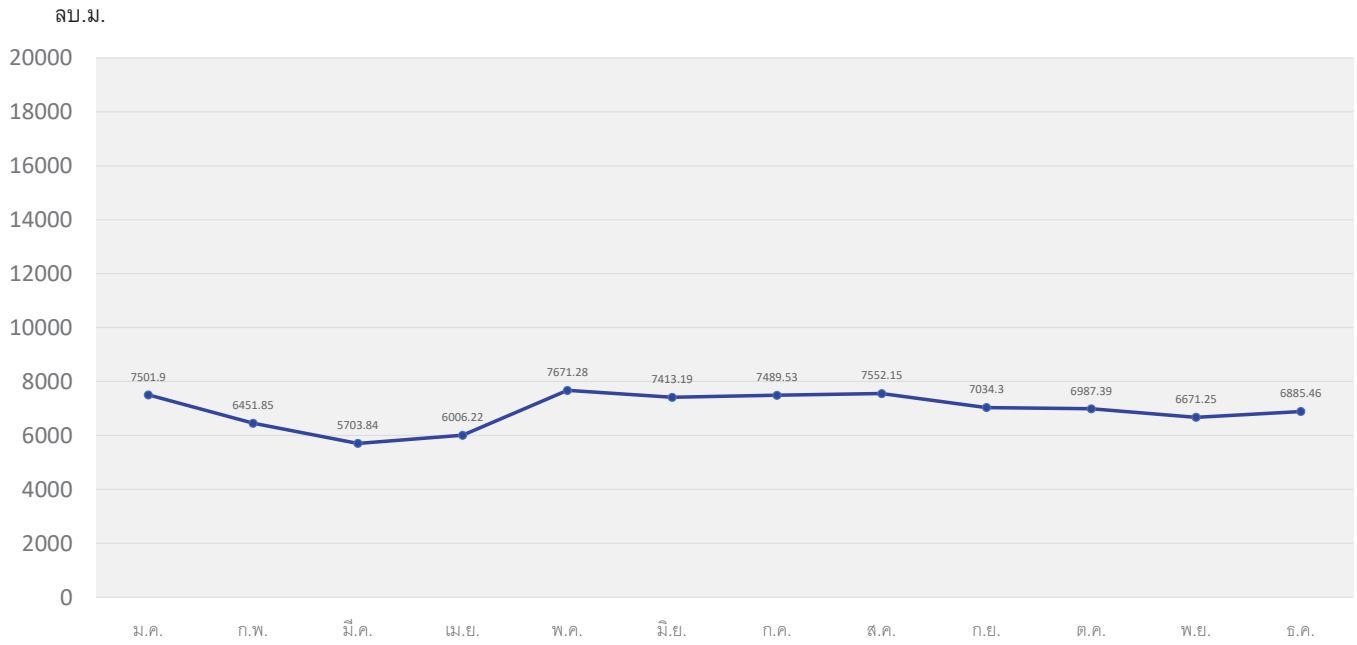

ปริมาณการใช้น้ำต่อการผลิต PET 1 ตัน ประจำปี 2565

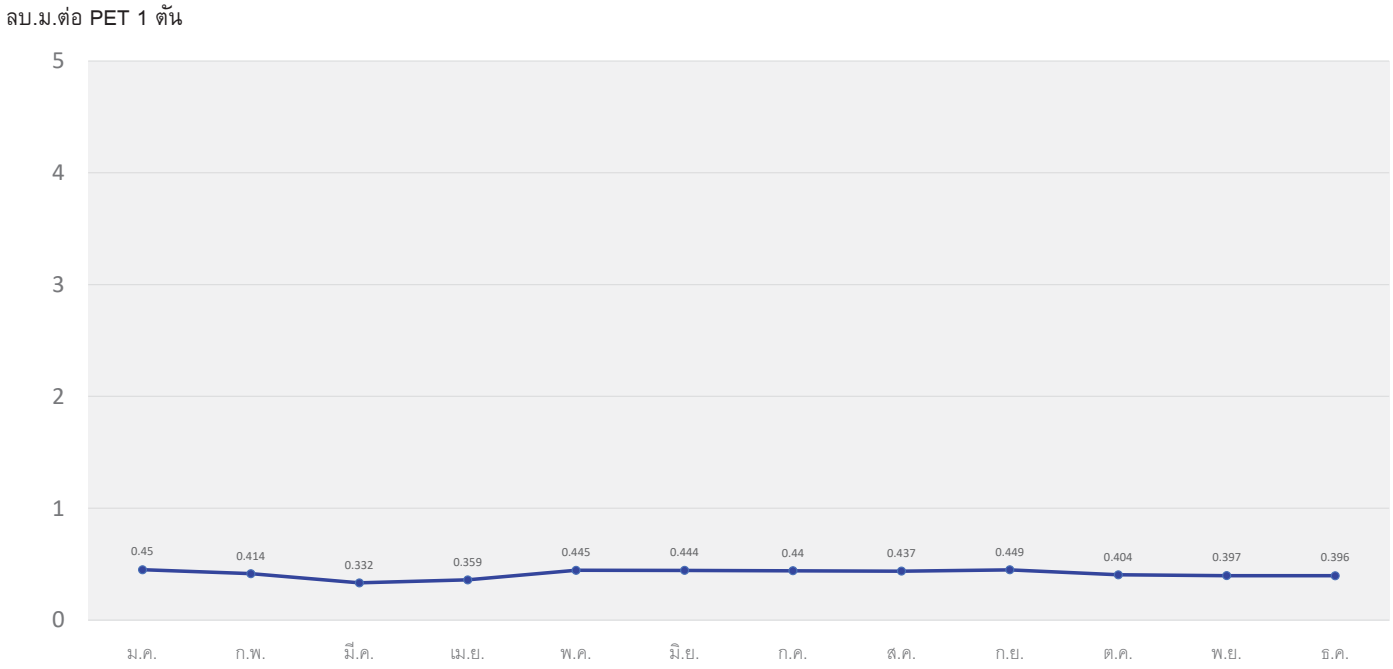

ภาคผนวก ข.55

หนังสือการรับแจ้งประกอบกิจการ

โครงการโรงงานผลิต Polyethylene Terephthalate (PET) (ส่วนขยาย)

บริษัท ไทย เพ็ท เรซิน จำกัด

หนังสือรับแจ้งการประกอบกิจการในนิคมอุตสาหกรรม

ส่วนขยาย ครั้งที่ 2

Letter of Permission for Business Commencement in Industrial Estate

หนังสือรับแจ้งเลขที่	2-14-1-304-00188-2564
ออกให้ ณ วันที่	1 พฤศจิกายน 2564
ชื่อผู้ประกอบกิจการ	บริษัท ไทย เพ็ท เรซิน จำกัด
Name	THAI PET RESIN COMPANY LIMITED
รหัสประจำตัวผู้ประกอบกิจการ	01055450560410010
เลขประจำตัวผู้เสียภาษีอากร	0105545056041
ที่อยู่สำนักงาน	เลขที่ 555/1 ศูนย์เอนเนอร์ยี่คอมเพล็กซ์ อาคารเอ ชั้น 15 อาคาร - หมู่ที่ - ตรอก/ซอย - ถนน วิภาวดีรังสิต ตำบล/แขวง จตุจักร อำเภอ/เขต จตุจักร จังหวัด กรุงเทพมหานคร
ประกอบกิจการ	1. ผลิตภัณฑ์หลัก ได้แก่ โพลีเอทธิลีน เทเรฟธาเลต (Polyethylene Terephthalate; PET) 219,000 ตัน/ปี 2. ผลิตภัณฑ์พลอยได ได้แก PET Pellet (Oversize) จาก CP Unit 25.55 ตัน/ปี , PET Pellet (Oversize) จาก SSP Unit 51.10 ตัน/ปี , PET Lump จาก CP Unit 51.10 ตัน/ปี และ PET Powder จาก SSP Unit 124.10 ตัน/ปี
กำลังเครื่องจักรส่วนขยาย	8,010.71 แรงม้า
กำลังเครื่องจักรรวม	15,316.71 แรงม้า
จำนวนคนงานที่เพิ่มขึ้น	0 คน
จำนวนคนงานรวม	84 คน
วันที่ยื่นคำขอแจ้งเริ่ม	29 ตุลาคม 2564
วันที่เริ่มประกอบกิจการ	1 ตุลาคม 2564
ที่อยู่สถานประกอบการ	เลขที่ 18 หมู่ที่ - ตรอก/ซอย จี 2 ถนน ปกรณ์สงเคราะห์ราษฎร์ ตำบล/แขวง ห้วยโป่ง อำเภอ/เขต เมืองระยอง จังหวัด ระยอง
นิคมอุตสาหกรรม	ดับบลิวเอชเอตะวันออก (มาบตาพุด)
เขต	อุตสาหกรรมทั่วไป
แปลงที่ดินเลขที่	G-49 ถึง G-55, PW-11B
เนื้อที่	ประมาณ 34 ไร่ 2 งาน 72.80 ตารางวา
ประเภทหรือชนิดโรงงานลำดับที่	42(1)
ทะเบียนผู้ประกอบอุตสาหกรรมเลขที่	72140000225463 (น.42(1)-2/2546-ญหอ.)
หนังสืออนุญาตให้ประกอบกิจการในนิคมอุตสาหกรรม	2-14-1-302-00150-2563
ออกให้ ณ วันที่	2 กันยายน 2563

ลงชื่อ [redacted] ผู้อนุญาต

ผู้ช่วยผู้ว่าการสายงานปฏิบัติการ 3 รักษาการในตำแหน่ง
ผู้อำนวยการสำนักงานนิคมอุตสาหกรรมดับบลิวเอชเอตะวันออก (มาบตาพุด) ปฏิบัติงานแทน
ผู้ว่าการการนิคมอุตสาหกรรมแห่งประเทศไทย

หนังสือรับแจ้งนี้ได้จัดทำด้วยวิธีการทางอิเล็กทรอนิกส์ สามารถตรวจสอบเอกสารผ่านทาง QR Code

01055450560410010

ภาคผนวก ข.56

ผลการตรวจวัดระดับเสียงเฉลี่ยตลอดเวลาการทำงาน (TWA)

บริษัท ซีคอท จำกัด
SECOT CO., LTD.
239 ถนนริมคลองประปา แขวงบางซื่อ เขตบางซื่อ กรุงเทพฯ 10800
239 RIMKLONGPRAPA ROAD, BANGSUE, BANGKOK 10800, THAILAND
TEL : +66(0) 2959-3600 FAX : +66(0) 2959-3535 E-mail : envserv@secot.co.th

NOISE MEASUREMENT REPORT : NOISE DOSE

CLIENT NAME	: Thai PET Resin Co., Ltd.	**REFERENCE NO.**	: 222044_Cert-Noise Dose_Aug22
MEASUREMENT BY	: SECOT Co., Ltd.	**INSTRUMENT**	: Noise Dosimeter
MEASUREMENT DATE	: 25/08/2022	**CALIBRATOR MODEL**	: RC 110A
MEASUREMENT LOCATION	: Thai PET Resin Plant	**CALIBRATOR TYPE**	: Calibrator **SERIAL NO. :** 95168
SITE OPERATOR	: Mr. Watcharakan Pramakhate	**CALIBRATION REF.**	: 1,000 Hz, 114 dB

USER NAME	TIME	% DOSE	SOUND PRESSURE LEVEL (dBA)	
			TWA (12-hr)	STANDARD*
Mr. Sumet P.	09:06-20:00	90.3	82.8	83.0

(Miss Katesarin Vorradetwittaya)
Environmental Scientist

(Miss Sununta Sirawuttinanon)
Technical Management Team

Remark :
1. Reported analysis refers to submitted sample only.
2. This report shall not be reproduced, except in full, without official approval.
3. * Notification of the Department of Labour Protection and Welfare, B.E.2561 (2018).
4. TWA means Time Weighted Average.

บริษัท ซีคอท จำกัด
SECOT CO., LTD.
239 ถนนริมคลองประปา แขวงบางซื่อ เขตบางซื่อ กรุงเทพฯ 10800
239 RIMKLONGPRAPA ROAD, BANGSUE, BANGKOK 10800, THAILAND
TEL : +66(0) 2959-3600 FAX : +66(0) 2959-3535 E-mail : envserv@secot.co.th

NOISE MEASUREMENT REPORT : NOISE DOSE

CLIENT NAME	: Thai PET Resin Co., Ltd.	**REFERENCE NO.**	: 222044_Cert-Noise Dose_Aug22
MEASUREMENT BY	: SECOT Co., Ltd.	**INSTRUMENT**	: Noise Dosimeter
MEASUREMENT DATE	: 25/08/2022	**CALIBRATOR MODEL**	: RC 110A
MEASUREMENT LOCATION	: Thai PET Resin Plant	**CALIBRATOR TYPE**	: Calibrator **SERIAL NO. :** 95168
SITE OPERATOR	: Mr. Watcharakan Pramakhate	**CALIBRATION REF.**	: 1,000 Hz, 114 dB

USER NAME	TIME	% DOSE	SOUND PRESSURE LEVEL (dBA)	
			TWA (8-hr)	STANDARD*
Mr. Thanutchaya N.	08:55-20:00	54.7	80.6	85.0

(Miss Katesarin Vorradetwittaya)
Environmental Scientist

(Miss Sununta Sirawuttinanon)
Technical Management Team

Remark :
1. Reported analysis refers to submitted sample only.
2. This report shall not be reproduced, except in full, without official approval.
3. * Notification of the Department of Labour Protection and Welfare, B.E.2561 (2018).
4. TWA means Time Weighted Average.

บริษัท ซีคอท จำกัด
SECOT CO., LTD.
239 ถนนริมคลองประปา แขวงบางซื่อ เขตบางซื่อ กรุงเทพฯ 10800
239 RIMKLONGPRAPA ROAD, BANGSUE, BANGKOK 10800, THAILAND
TEL : +66(0) 2959-3600 FAX : +66(0) 2959-3535 E-mail : envserv@secot.co.th

NOISE MEASUREMENT REPORT : NOISE DOSE

CLIENT NAME	: Thai PET Resin Co., Ltd.	**REFERENCE NO.**	: 222044_Cert-Noise Dose_Sep22
MEASUREMENT BY	: SECOT Co., Ltd.	**INSTRUMENT**	: Noise Dosimeter
MEASUREMENT DATE	: 14/09/2022	**CALIBRATOR TYPE**	: Cirrus RC : 110A
MEASUREMENT LOCATION	: Thai PET Resin Plant	**SERIAL NO. :**	: 95168
SITE OPERATOR	: Mr.Chanapon Oakkharaplon	**CALIBRATION REF.**	: 1,000 Hz, 114 dB

USER NAME	TIME	% DOSE	SOUND PRESSURE LEVEL (dBA)	
			TWA (12-hr)	STANDARD*
Mr. Nathapon Y.	07:20-18:46	62.5	81.2	83.0

(Miss Katesarin Vorradetwittaya)
Environmental Scientist

(Miss Sununta Sirawuttinanon)
Technical Management Team

Remark :
1. Reported analysis refers to submitted sample only.
2. This report shall not be reproduced, except in full, without official approval.
3. * Notification of the Department of Labour Protection and Welfare, B.E.2561 (2018).
4. TWA means Time Weighted Average.

บริษัท ซีคอท จำกัด
SECOT CO., LTD.
239 ถนนริมคลองประปา แขวงบางซื่อ เขตบางซื่อ กรุงเทพฯ 10800
239 RIMKLONGPRAPA ROAD, BANGSUE, BANGKOK 10800, THAILAND
TEL : +66(0) 2959-3600 FAX : +66(0) 2959-3535 E-mail : envserv@secot.co.th

NOISE MEASUREMENT REPORT : NOISE DOSE

CLIENT NAME	: Thai PET Resin Co., Ltd.	**REFERENCE NO.**	: 222044_Cert-Noise Dose_Dec22
MEASUREMENT BY	: SECOT Co., Ltd.	**INSTRUMENT**	: Noise Dosimeter
MEASUREMENT DATE	: 08/12/2022	**CALIBRATOR TYPE**	: PULSAR Model 22R
MEASUREMENT LOCATION	: Thai PET Resin Plant	**SERIAL NO. :**	: 79781
SITE OPERATOR	: Mr. Tanachot Changlor	**CALIBRATION REF.**	: 1,000 Hz, 114 dB

USER NAME	TIME	% DOSE	SOUND PRESSURE LEVEL (dB(A))	
			TWA (12-hr)	STANDARD*
Mr. Pungsakorn K.	07:33-19:00	77.1	82.1	83.0

(Miss Katesarin Vorradetwittaya)
Environmental Scientist

(Miss Sununta Sirawuttinanon)
Technical Management Team

Remark :
1. Reported analysis refers to submitted sample only.
2. This report shall not be reproduced, except in full, without official approval.
3. * Notification of the Department of Labour Protection and Welfare, B.E.2561 (2018).
4. TWA means Time Weighted Average.

บริษัท ซีคอท จำกัด
SECOT CO., LTD.
239 ถนนริมคลองประปา แขวงบางซื่อ เขตบางซื่อ กรุงเทพฯ 10800
239 RIMKLONGPRAPA ROAD, BANGSUE, BANGKOK 10800, THAILAND
TEL : +66(0) 2959-3600 FAX : +66(0) 2959-3535 E-mail : envserv@secot.co.th

NOISE MEASUREMENT REPORT : NOISE DOSE

CLIENT NAME	: Thai PET Resin Co., Ltd.	**REFERENCE NO.**	: 222044_Cert-Noise Dose_Dec22
MEASUREMENT BY	: SECOT Co., Ltd.	**INSTRUMENT**	: Noise Dosimeter
MEASUREMENT DATE	: 27/12/2022	**CALIBRATOR TYPE**	: PULSAR Model 22R
MEASUREMENT LOCATION	: Thai PET Resin Plant	**SERIAL NO. :**	: 79781
SITE OPERATOR	: Mr. Watcharakan Pramakhate	**CALIBRATION REF.**	: 1,000 Hz, 114 dB

USER NAME	TIME	% DOSE	SOUND PRESSURE LEVEL (dB(A))	
			TWA (12-hr)	STANDARD*
Mr. Sompong N.	07:01-19:00	64.8	81.4	83.0
Mr. Prachaya J.	07:02-19:00	92.5	82.9	83.0

(Miss Katesarin Vorradetwittaya)
Environmental Scientist

(Miss Sununta Sirawuttinanon)
Technical Management Team

Remark :
1. Reported analysis refers to submitted sample only.
2. This report shall not be reproduced, except in full, without official approval.
3. * Notification of the Department of Labour Protection and Welfare, B.E.2561 (2018).
4. TWA means Time Weighted Average.

ภาคผนวก ค

เอกสารประกอบการปฏิบัติตาม
มาตรการติดตามตรวจสอบผลกระทบสิ่งแวดล้อม

ภาคผนวก ค.1

เอกสารการบันทึกปริมาณรถเข้า-ออก
ระหว่างเดือนกรกฎาคม ถึงธันวาคม พ.ศ.2565

สรุปจำนวนรถเข้ารับสินค้าใน บริษัท ไทย เพ็ท เรซิน จำกัด

ระหว่างเดือนสิงหาคมถึงธันวาคม 2565

1.เดือนสิงหาคม จำนวน 824 คัน

2.เดือนกันยายน จำนวน 831 คัน

3.เดือนตุลาคม จำนวน 822 คัน

4.เดือนพฤศจิกายน จำนวน 851 คัน

5.เดือนธันวาคม จำนวน 678 คัน

TPRC

แบบฟอร์มบันทึกจำนวนรถเข้ารับสินค้า บริษัท ไทย เพ็ท เรซิน จำกัด

ลำดับที่	หมายเลขทะเบียนรถขนส่ง		บริษัทผู้ขนส่ง						บันทึกเวลา		หมายเหตุ
	หัว	หาง	CRV	TLL	PYN	ET	CHGT	อื่นๆ	เข้า	ออก	
1	70-1765 กส	70-1763						เดี่ยวศิริชัยโลจิ	06.36	13.30	
2	70-1888 ตง	70-5564		✓					08.00	15.13	
3	70-8399	70-8400							08.05	11.07	รายเข้า
4	70-4501 ชม.	72-2854				✓			08.30	11.00	
5	70-1764 ตง	70-5594		✓					08.40	15.10	
6	70-5669 ตก	70-5650							09.26	14.35	
7	71-6456 ชม.	71-4830				✓			09.30	11.13	
8	70-1875 ตง	70-5563		✓					09.48	15.25	
9	70-1387 สก.				✓				10.39	12.35	
10	71-7425 ชม.	71-4504				✓			10.47	15.17	
11	70-5621 ตก	70-5622							11.37	17.30	
12	70-4501 ชม	72-2854				✓			12.00	14.11.	
13	71-6456 ชม.	71-4830				✓			12.10.	14.43	
14	70-1918 ตง	71-5492		✓					13.00	18.45	
15	71-2578 ชธ							KT	13.35	14.20	
16	71-7425 ชม.	71-4504				✓			14.05	16.15	
17	71-1597 ร.ย.							PAP	14.30	15.33	
18	70-9644 ร.ย.	70-9395						PAP	14.35	19.15	
19	70-9122 ร.ย.	70-9567						PAP	14.50.	15.42	
20	70-4501 ชม.	72-2854				✓			15.00	16.11	
21	71-1331 ร.ย.							PAP	15.09	17.35	
22	70-8182 ร.ย.	70-9268						PAP	15.10	18.00	
23	70-9889 ร.ย.							PAP	15.18	17.35	
24	71-0755 ร.ย.							PAP	15.30	17.33	
25	71-6456 ร.ย.	71-4830				✓			15.33	17.30	
26	71-0757 ร.ย.	71-1314						PAP	15.49	18.35	
27	71-1597 ร.ย.							PAP	16.05	17.33	
28	83-2508								16.11	17.40	
29	71-0323 ร.ย.							PAP	16.14	19.15	
30	70-0193 นค				✓				16.16	19.16	

**หมายเหตุ : หลังจากทำการสรุปเรียบร้อยแล้วในแต่ละวัน ให้ดำเนินการเก็บเข้าแฟ้ม

[redacted]

วันที่ 26 / ส.ค. / 65

แบบฟอร์มบันทึกจำนวนรถเข้ารับสินค้า บริษัท ไทย เพ็ท เรซิน จำกัด

ลำดับที่	หมายเลขทะเบียนรถขนส่ง		บริษัทผู้ขนส่ง						บันทึกเวลา		หมายเหตุ
	หัว	หาง	CRV	TLL	PYN	ET	CHGT	อื่นๆ	เข้า	ออก	
1	61-8677 กทม.	71-3636						SCT	08.12	09.50	
2	70-1961 ตง	70-5601		✓					08.12	10.20	
3	70-1964 ตง	70-5594		✓					08.25	10.10	
4	70-1875 ตง	70-5563		✓					08.58	11.10	
5	70-3996 ตก.	70-3977							09.12	15.22	
6	70-4406 ตก	70-4407							09.37	15.22	
7	70-3998 ตก	70-3999							09.40	15.23	
8	70-1918 ตง	71-5492		✓					10.03	11.32	
9	61-8677 กทม	71-3636						SCT	10.16	11.48	
10	70-5173 รย.	70-5714			✓				12.00	12.05	
11	70-1973 ตง	71-1829		✓					12.00	16.20	
12	72-8398 รย.				✓				12.51	12.00	
13	70-8119 ชย.	70-9621			✓				13.00	12.30	
14	72-1196 กา	72-1153							13.30	16.30	
15	71-2433 รย.							PAP	12.15	15.20	
16	72-1322 รย.							PAP	12.27	15.39	
17	72-2842 รย.							PAP	12.27	15.49	
18	71-1339 รย.							PAP	12.30	16.00	
19	71-7879 รย.							PAP	12.31	18.01	
20	71-0755 รย.							PAP	12.32	16.07	
21	71-7882 รย.							PAP	12.40	17.30	
22	80-9694 กทม.						✓		12.46	16.25	
23	71-7886 รย.							PAP	12.53	17.30	
24	71-7883 รย							PAP	15.15	16.17	
25	71-0323 รย							PAP	15.27	17.40	
26	70-6925 รย.	70-7040			✓				15.30	17.30	
27	70-0193 นว.				✓				15.48	17.30	
28	70-6338 รย.							PAP	15.56	17.30	
29	72-1058 รย.	71-6869						PAP	16.05	17.54	
30	72-4951 ชย.							CN.	16.10	18.10	

**หมายเหตุ : หลังจากทำการสรุปเรียบร้อยแล้วในแต่ละวัน ให้ดำเนินการเก็บเข้าแฟ้ม

วันที่ 12 / ก.ย. / 65

แบบฟอร์มบันทึกจำนวนรถเข้ารับสินค้า บริษัท ไทย เพ็ท เรซิน จำกัด

ลำดับที่	หมายเลขทะเบียนรถขนส่ง		บริษัทผู้ขนส่ง						บันทึกเวลา		หมายเหตุ
	หัว	หาง	CRV	TLL	PYN	ET	CHGT	อื่นๆ	เข้า	ออก	
1	60-3398 กทม.						✓		09.30	10.00	
2	72-1322 รย.							PAP	07.58	08.29	
3	71-1144 รย.							PAP	08.20	12.35	
4	70-8749 รย.	70-9621						PAP	08.39	13.28	
5	79-1464 ตง	72-5284						SCT	08.46	09.46	
6	70-6925 รย.				✓			PI	08.59	09.42	
7	70-2258 ตง.	70-2259							09.09	10.59	
8	70-5173 รย.	70-3714							09.25	15.32	
9	70-1875 ตง	70-5563		✓					09.38	12.00	
10	71-0418 สม.	71-1853							09.49	11.35	
11	72-9269 รย.	73-72			✓				09.50	10.55	
12	71-2959 รย.	73-1030			✓				09.51	11.29	
13	70-1918 ตง	71-5492		✓					09.52	12.00	
14	70-6338 รย.							PAP	10.04	11.57	
15	70-1961 ตง	70-5601		✓					10.06	12.00	
16	70-1941 ตง	70-1992		✓					10.19	12.59	
17	70-1058 รย.	71-6869						PAP	10.28	13.28	
18	79-1064 ตง	72-5082						SCT	10.30	15.25	
19	70-8122 รย.	70-9567						PAP	10.33	13.59	
20	70-1973 ตง	71-2092		✓					10.34	15.50	
21	71-3377 รย.	71-3949						PAP	10.39	12.29	
22	72-1196 กา.	72-1153							11.14	16.00	
23	72-1956 รย.	72-2268						PAP	11.43	16.32	
24	70-1964 ตง	70-5594		✓					12.30	16.40	
25	71-5455 รย.							PAP	12.59	15.38	
26	71-7885 รย.							PAP	13.23	15.48	
27	71-7886 รย.								13.44	17.00	
28	71-5091 รย.				✓				13.50	17.60	
29	71-0755 รย.							PAP	14.00	18.15	
30	71-2433 รย.							PAP	14.27	17.12	

**หมายเหตุ : หลังจากทำการสรุปเรียบร้อยแล้วในแต่ละวัน ให้ดำเนินการเก็บเข้าแฟ้ม

วันที่ 9 / ก.ค. / 65

แบบฟอร์มบันทึกจำนวนรถเข้ารับสินค้า บริษัท ไทย เพ็ท เรซิน จำกัด

ลำดับที่	หมายเลขทะเบียนรถขนส่ง		บริษัทผู้ขนส่ง						บันทึกเวลา		หมายเหตุ
	หัว	หาง	CRV	TLL	PYN	ET	CHGT	อื่นๆ	เข้า	ออก	
1	71-0418 กม.	71-1853						CMC	09.00	09.59	
2	70-1973 ชม	71-2092						CMCK	09.20	10.19	
3	70-8749 50	70-9621			✓				10.10	10.36	
4	71-5770 ชร.	71-5771						KT	11.05	13.40	
5	71-4433 50							PAP	12.17	13.53	
6	72-2844 50							PAP	12.30	13.26	
7	71-1767 ชย.				✓				12.25	13.35	
8	71-5071 ชร.				✓				12.50	13.30	
9	72-4230 สป.	72-6880							13.00	17.35	
10	71-0883 ชร	71-1536						KT	13.40	14.39	
11	70-0793 นศ.				✓				10.15	12.40	
12	70-0757 ชย.	70-1312						PAP	12.20	15.00	
13	71-2772 ชย.							PAP	12.30	15.15	
14	71-7883 ชย.							PAP	12.40	15.19	
15	72-1958 ชย.	71-9782						PAP	12.45	15.40	
16	72-1956 ชย.	72-2268						PAP	15.00	16.00	
17	71-5995 ชย.	71-6075						PAP	15.05	16.16	
18	72-1959 ชย.	71-9448						PAP	15.10	17.35	
19	71-7882 ชย.							PAP	15.10	17.30	
20	71-1313 ชย.							PAP	15.15	17.35	
21	72-1322 ชย.							PAP	15.20	17.32	
22	72-9798 ชย.							PAP	15.30	17.38	
23	70-6052 ชร	70-5192			✓				15.40	17.50	
24	71-7889 ชย.							PAP	15.50	18.00	
25	70-5713 ชร.	70-3714			✓				15.53	18.15	
26	72-9269 กท.	73-6172			✓				15.56	18.35	
27	71-2951 ชย.	73-1030			✓				15.58	18.41	
28	71-9377 ชย.	71-0689						PAP	15.58	19.00	
29	71-5263 ชร.	71-5264						KT	17.35	19.15	
30	70-1807 สต.				✓				17.45	19.25	

**หมายเหตุ : หลังจากทำการสรุปเรียบร้อยแล้วในแต่ละวัน ให้ดำเนินการเก็บเข้าแฟ้ม

[redacted]

วันที่ 7 / ม.ค. / 65

แบบฟอร์มบันทึกจำนวนรถเข้ารับสินค้า บริษัท ไทย เพ็ท เรซิน จำกัด

ลำดับที่	หมายเลขทะเบียนรถขนส่ง		บริษัทผู้ขนส่ง						บันทึกเวลา		หมายเหตุ
	หัว	หาง	CRV	TLL	PYN	ET	CHGT	อื่นๆ	เข้า	ออก	
1	71-1322 ชย							PAP	07.40	08.15	
2	72-1892 ชย	72-1236						ศิริพงศ์	08.15	10.47	
3	70-8749 กทม	70-9621						โชคสำราญ	09.07	10.08	
4	71-1832 ชย	72-1893						โชคสำราญ	09.10	10.13	
5	70-6025 ชย	70-7040						โชคสำราญ	09.12	10.39	
6	72-2844 ชย							PAP	09.24	10.39	
7	71-0755 ชย							PAP	09.40	10.21	
8	71-2578 ชร							PAP	09.42	11.30	
9	72-4749 ชย							KT	09.45	11.50	
10	72-1692							PAP	09.49	11.36	
11	71-4477 ชย							PAP	10.03	10.05	
12	71-0756 ชย							PAP	10.05	10.37	
13	71-5455 ชย							PAP	10.37	10.54	
14	71-2939 ชย							PAP	10.54	11.00	
15	70-1764 กม	70-5594		✓					12.00	14.53	
16	70-1941 ชย.	70-1992			✓				12.36	15.21	
17	71-2951 ชย	70-1030			✓				15.02	15.51	
18	72-9269 กท	73-6172			✓				15.08	15.56	
19	70-6052 ชร	70-5192							16.00	16.30	
20											
21											
22											
23											
24											
25											
26											
27											
28											
29											
30											

**หมายเหตุ : หลังจากทำการสรุปเรียบร้อยแล้วในแต่ละวัน ให้ดำเนินการเก็บเข้าแฟ้ม

[redacted]

วันที่ 25 / ม.ค. / 65

ภาคผนวก ค.2

ผลการสำรวจความพึงพอใจของชุมชน ประจำปี พ.ศ.2565

รายงานสำรวจความคิดเห็น
ของประชาชน ผู้นำชุมชน และหน่วยงานที่เกี่ยวข้องฯ

ตามมาตรการป้องกันและแก้ไขผลกระทบสิ่งแวดล้อม
และมาตรการติดตามตรวจสอบผลกระทบสิ่งแวดล้อม

โครงการโรงงานผลิต
Polyetyethylene Terephthalate (PET)
บริษัท ไทย เพ็ท เรซิน จำกัด (TPRC)

ประจำปี 2565

บริษัท เอ็นไว เวิร์ค จำกัด

รายงานสำรวจความคิดเห็นของประชาชน ผู้นำชุมชน และหน่วยงานที่เกี่ยวข้องฯ
ตามมาตรการป้องกันและแก้ไขผลกระทบสิ่งแวดล้อม
และมาตรการติดตามตรวจสอบผลกระทบสิ่งแวดล้อม
โครงการโรงงานผลิต Polyetyethylene Terephthalate (PET)
บริษัท ไทย เพ็ท เรซิน จำกัด (TPRC) ประจำปี 2565

สารบัญ **หน้า**

สารบัญ		**ก**
สารบัญภาคผนวก		**ข**
สารบัญรูป		**ข**
สารบัญตาราง		**ข**
บทที่ 1	**บทนำ**	**1**
1.1	ที่มาและความสำคัญ	1
1.2	วัตถุประสงค์	2
บทที่ 2	**ขอบเขตและวิธีการศึกษา**	**3**
2.1	ขอบเขตพื้นที่ศึกษา	3
2.2	กลุ่มเป้าหมายในการสำรวจความคิดเห็นและวิธีการสุ่มตัวอย่าง	3
2.3	เครื่องมือในการสำรวจความคิดเห็น	13
2.4	ขั้นตอนการดำเนินงานในการสำรวจความคิดเห็น	14
2.5	การวิเคราะห์และการจัดทำรายงาน	16
บทที่ 3	**ผลการสำรวจความคิดเห็น**	**20**
3.1	ผลการสำรวจความคิดเห็นของกลุ่มประชาชนตัวแทนครัวเรือน	20
3.2	ผลการสำรวจความคิดเห็นของกลุ่มผู้นำชุมชน	43
3.3	ผลการสำรวจความคิดเห็นของกลุ่มหน่วยงานที่เกี่ยวข้อง กลุ่มประมง และกลุ่มพื้นที่อ่อนไหว	65
บทที่ 4	**สรุปผลการสำรวจความคิดเห็น**	**71**
4.1	กลุ่มประชาชนตัวแทนครัวเรือน	71
4.2	กลุ่มผู้นำชุมชน	78
4.3	กลุ่มหน่วยงานที่เกี่ยวข้อง กลุ่มประมง และกลุ่มพื้นที่อ่อนไหว	85
บทที่ 5	**เปรียบเทียบผลการสำรวจความคิดเห็น**	**88**

ภาคผนวก

ภาคผนวกที่ 1	ตัวอย่างแบบสอบถาม
ภาคผนวกที่ 2	ผลการสำรวจความคิดเห็นตามมาตรการป้องกันและแก้ไขผลกระทบสิ่งแวดล้อม และมาตรการติดตามตรวจสอบผลกระทบสิ่งแวดล้อม ประจำปี 2565

สารบัญรูป **หน้า**

2.1-1	ที่ตั้งโครงการและพื้นที่ศึกษาโครงการโรงงานผลิต Polyetyethylene Terephthalate (PET) บริษัท ไทย เพ็ท เรซิน จำกัด (TPRC)	4
2.4.4-1	ภาพบรรยากาศการลงพื้นที่สำรวจความคิดเห็นกลุ่มเป้าหมายในพื้นที่ศึกษา	15

สารบัญตาราง **หน้า**

2.2.1-1	จำนวนครัวเรือนและจำนวนตัวอย่างครัวเรือนที่ทำการสำรวจในภาคสนามของกลุ่มครัวเรือนที่อยู่ในพื้นที่ศึกษา	5
2.2.3-1	รายละเอียดของกลุ่มหน่วยงานที่เกี่ยวข้อง กลุ่มประมง และกลุ่มพื้นที่อ่อนไหว	9
กลุ่มตัวแทนครัวเรือนที่มีระยะห่างจากโครงการ 0-3 กิโลเมตร		
3.1.1-1	ความคิดเห็นของกลุ่มครัวเรือนเกี่ยวกับผลกระทบด้านสิ่งแวดล้อมภายในพื้นที่ศึกษา	21
3.1.1-2	ความคิดเห็นของกลุ่มครัวเรือนเกี่ยวกับการดำเนินการด้านต่างๆ ในชุมชนเพื่อลดความกังวลในระดับต่างๆ ภายในพื้นที่ศึกษา	22
3.1.1-3	ความคิดเห็นของกลุ่มครัวเรือนเกี่ยวกับการรับรู้ข้อมูลประชาสัมพันธ์ของโครงการภายในพื้นที่ศึกษา	24
3.1.1-4	ความคิดเห็นของกลุ่มครัวเรือน เกี่ยวกับการรับรู้รับทราบการดำเนินกิจกรรมเพื่อชุมชนและสังคมของกลุ่มบริษัทฯ ภายในพื้นที่ศึกษา	24
3.1.1-5	การรับรู้และความพึงพอใจของกลุ่มครัวเรือนเกี่ยวกับการดำเนินกิจกรรมเพื่อชุมชนและสังคมในด้านต่างๆ ของโครงการภายในพื้นที่ศึกษา	26
3.1.1-6	ความคิดเห็นของกลุ่มครัวเรือนในพื้นที่ศึกษา โครงการโรงงานผลิต Polyetyethylene Terephthalate (PET) เกี่ยวกับดัชนีความพึงพอใจของชุมชนโดยสรุปต่อกลุ่มบริษัทฯ	27
กลุ่มตัวแทนครัวเรือนที่มีระยะห่างจากโครงการ 3-5 กิโลเมตร		
3.1.2-1	ความคิดเห็นของกลุ่มครัวเรือนเกี่ยวกับผลกระทบด้านสิ่งแวดล้อมภายในพื้นที่ศึกษา	29
3.1.2-2	ความคิดเห็นของกลุ่มครัวเรือนเกี่ยวกับการดำเนินการด้านต่างๆ ในชุมชนเพื่อลดความกังวลในระดับต่างๆ ภายในพื้นที่ศึกษา	30
3.1.2-3	ความคิดเห็นของกลุ่มครัวเรือนเกี่ยวกับการรับรู้ข้อมูลประชาสัมพันธ์ของโครงการภายในพื้นที่ศึกษา	31
3.1.2-4	ความคิดเห็นของกลุ่มครัวเรือน เกี่ยวกับการรับรู้รับทราบการดำเนินกิจกรรมเพื่อชุมชนและสังคมของกลุ่มบริษัทฯ ภายในพื้นที่ศึกษา	32
3.1.2-5	การรับรู้และความพึงพอใจของกลุ่มครัวเรือน เกี่ยวกับการดำเนินกิจกรรมเพื่อชุมชนและสังคมในด้านต่างๆ ของโครงการภายในพื้นที่ศึกษา	33
3.1.2-6	ความคิดเห็นของกลุ่มครัวเรือนในพื้นที่ศึกษา โครงการโรงงานผลิต Polyetyethylene Terephthalate (PET) เกี่ยวกับดัชนีความพึงพอใจของชุมชนโดยสรุปต่อกลุ่มบริษัทฯ	34

สารบัญตาราง (ต่อ) **หน้า**

กลุ่มตัวแทนครัวเรือนในภาพรวม 5 กิโลเมตร		
3.1.3-1	ความคิดเห็นของกลุ่มครัวเรือนเกี่ยวกับผลกระทบด้านสิ่งแวดล้อมภายในพื้นที่ศึกษา	36
3.1.3-2	ความคิดเห็นของกลุ่มครัวเรือนเกี่ยวกับการดำเนินการด้านต่างๆ ในชุมชนเพื่อลดความกังวลในระดับต่างๆ ภายในพื้นที่ศึกษา	37
3.1.3-3	ความคิดเห็นของกลุ่มครัวเรือนเกี่ยวกับการรับรู้ข้อมูลประชาสัมพันธ์ของโครงการภายในพื้นที่ศึกษา	38
3.1.3-4	ความคิดเห็นของกลุ่มครัวเรือน เกี่ยวกับการรับรู้รับทราบการดำเนินกิจกรรมเพื่อชุมชนและสังคมของกลุ่มบริษัทฯ ภายในพื้นที่ศึกษา	39
3.1.3-5	การรับรู้และความพึงพอใจของกลุ่มครัวเรือน เกี่ยวกับการดำเนินกิจกรรมเพื่อชุมชนและสังคมในด้านต่างๆ ของโครงการภายในพื้นที่ศึกษา	40
3.1.3-6	ความคิดเห็นของกลุ่มครัวเรือนในพื้นที่ศึกษา โครงการโรงงานผลิต Polyetyethylene Terephthalate (PET) เกี่ยวกับดัชนีความพึงพอใจของชุมชนโดยสรุปต่อกลุ่มบริษัทฯ	41
กลุ่มผู้นำชุมชนที่มีระยะห่างจากโครงการ 0-3 กิโลเมตร		
3.2.1-1	ความคิดเห็นของกลุ่มผู้นำชุมชนเกี่ยวกับผลกระทบด้านสิ่งแวดล้อมภายในพื้นที่ศึกษา	44
3.2.1-2	ความคิดเห็นของกลุ่มผู้นำชุมชนเกี่ยวกับการดำเนินการด้านต่างๆ ในชุมชนเพื่อลดความกังวลในระดับต่างๆ ภายในพื้นที่ศึกษา	45
3.2.1-3	ความคิดเห็นของกลุ่มผู้นำชุมชนเกี่ยวกับการรับรู้ข้อมูลประชาสัมพันธ์ของโครงการภายในพื้นที่ศึกษา	46
3.2.1-4	ความคิดเห็นของกลุ่มผู้นำชุมชน เกี่ยวกับการรับรู้รับทราบการดำเนินกิจกรรมเพื่อชุมชนและสังคมของกลุ่มบริษัทฯ ภายในพื้นที่ศึกษา	47
3.2.1-5	การรับรู้และความพึงพอใจของกลุ่มผู้นำชุมชน เกี่ยวกับการดำเนินกิจกรรมเพื่อชุมชนและสังคมในด้านต่างๆ ของโครงการภายในพื้นที่ศึกษา	48
3.2.1-6	ความคิดเห็นของกลุ่มผู้นำชุมชนในพื้นที่ศึกษาของ โครงการโรงงานผลิต Polyetyethylene Terephthalate (PET) เกี่ยวกับดัชนีความพึงพอใจของชุมชนโดยสรุปต่อกลุ่มบริษัทฯ	49
กลุ่มผู้นำชุมชนที่มีระยะห่างจากโครงการ 3-5 กิโลเมตร		
3.2.2-1	ความคิดเห็นของกลุ่มผู้นำชุมชนเกี่ยวกับผลกระทบด้านสิ่งแวดล้อมภายในพื้นที่ศึกษา	50
3.2.2-2	ความคิดเห็นของกลุ่มผู้นำชุมชนเกี่ยวกับการดำเนินการด้านต่างๆ ในชุมชนเพื่อลดความกังวลในระดับต่างๆ ภายในพื้นที่ศึกษา	51
3.2.2-3	ความคิดเห็นของกลุ่มผู้นำชุมชนเกี่ยวกับการรับรู้ข้อมูลประชาสัมพันธ์ของโครงการภายในพื้นที่ศึกษา	53
3.2.2-4	ความคิดเห็นของกลุ่มผู้นำชุมชน เกี่ยวกับการรับรู้รับทราบการดำเนินกิจกรรมเพื่อชุมชนและสังคมของกลุ่มบริษัทฯ ภายในพื้นที่ศึกษา	53
3.2.2-5	การรับรู้และความพึงพอใจของกลุ่มผู้นำชุมชนเกี่ยวกับการดำเนินกิจกรรมเพื่อชุมชนและสังคมในด้านต่างๆ ของโครงการภายในพื้นที่ศึกษา	55
3.2.2-6	ความคิดเห็นของกลุ่มผู้นำชุมชนในพื้นที่ศึกษาของโครงการโรงงานผลิต Polyetyethylene Terephthalate (PET) เกี่ยวกับดัชนีความพึงพอใจของชุมชนโดยสรุปต่อกลุ่มบริษัทฯ	56

สารบัญตาราง (ต่อ) **หน้า**

กลุ่มผู้นำชุมชนในภาพรวม 5 กิโลเมตร

3.2.3-1	ความคิดเห็นของกลุ่มผู้นำชุมชนเกี่ยวกับผลกระทบด้านสิ่งแวดล้อมภายในพื้นที่ศึกษา	57
3.2.3-2	ความคิดเห็นของกลุ่มผู้นำชุมชนเกี่ยวกับการดำเนินการด้านต่างๆ ในชุมชนเพื่อลดความกังวลในระดับต่างๆ ภายในพื้นที่ศึกษา	58
3.2.3-3	ความคิดเห็นของกลุ่มผู้นำชุมชนเกี่ยวกับการรับรู้ข้อมูลประชาสัมพันธ์ของโครงการภายในพื้นที่ศึกษา	60
3.2.3-4	ความคิดเห็นของกลุ่มผู้นำชุมชน เกี่ยวกับการรับรู้รับทราบการดำเนินกิจกรรมเพื่อชุมชนและสังคมของกลุ่มบริษัทฯ ภายในพื้นที่ศึกษา	60
3.2.3-5	การรับรู้และความพึงพอใจของกลุ่มผู้นำชุมชน เกี่ยวกับการดำเนินกิจกรรมเพื่อชุมชนและสังคมในด้านต่างๆ ของโครงการภายในพื้นที่ศึกษา	62
3.2.3-6	ความคิดเห็นของกลุ่มผู้นำชุมชนในพื้นที่ศึกษาของโครงการโรงงานผลิต Polyetyethylene Terephthalate (PET) เกี่ยวกับดัชนีความพึงพอใจของชุมชนโดยสรุปต่อกลุ่มบริษัทฯ	63
3.3-1	ความคิดเห็นของกลุ่มหน่วยงานที่เกี่ยวข้อง กลุ่มประมง และกลุ่มพื้นที่อ่อนไหวเกี่ยวกับการรับรู้ข้อมูลประชาสัมพันธ์ของโครงการ	66
3.3-2	ความคิดเห็นของกลุ่มหน่วยงานที่เกี่ยวข้อง กลุ่มประมง และกลุ่มพื้นที่อ่อนไหวเกี่ยวกับการรับรู้รับทราบการดำเนินกิจกรรมเพื่อชุมชนและสังคมของกลุ่มฯ	66
3.3-3	ความคิดเห็นของกลุ่มหน่วยงานที่เกี่ยวข้อง กลุ่มประมง และกลุ่มพื้นที่อ่อนไหวเกี่ยวกับการเข้าร่วมกิจกรรมเพื่อชุมชนและสังคมในด้านต่างๆ ของโครงการ	68
3.3-4	ความคิดเห็นของกลุ่มหน่วยงานที่เกี่ยวข้อง กลุ่มประมง และกลุ่มพื้นที่อ่อนไหวเกี่ยวกับดัชนีความพึงพอใจของชุมชนโดยสรุปต่อกลุ่มบริษัทฯ	69
4.1-1	ผลการสำรวจความคิดเห็นของประชาชนตัวแทนครัวเรือนในพื้นที่ศึกษา	72
4.2-1	ผลการสำรวจความคิดเห็นของผู้นำชุมชน	79
4.3-1	ผลการสำรวจความคิดเห็นของกลุ่มหน่วยงานที่เกี่ยวข้อง กลุ่มประมงและกลุ่มพื้นที่อ่อนไหว	86
5-1	เปรียบเทียบการสำรวจความคิดเห็นของประชาชนตัวแทนครัวเรือนจากการดำเนินการของโครงการ ประจำปี พ.ศ.2562-2565	89
5-2	รายชื่อชุมชนในพื้นที่ศึกษาในการสำรวจฯ	103
5-3	เปรียบเทียบการสำรวจความคิดเห็นของผู้นำชุมชนจากการดำเนินการของโครงการประจำปี พ.ศ.2562-2565	105
5-4	เปรียบเทียบการสำรวจความคิดเห็นของกลุ่มหน่วยงานที่เกี่ยวข้อง กลุ่มประมงและกลุ่มพื้นที่อ่อนไหว ประจำปี พ.ศ. 2562-2565	118

บทที่ 1
บทนำ

1.1 ที่มาและความสำคัญ

โครงการโรงงานผลิต Polyetyethylene Terephthalate (PET) ของบริษัท ไทย เพ็ท เรซิน จำกัด (TPRC) ตั้งอยู่ที่นิคมอุตสาหกรรมดับบลิวเอชเอ ตะวันออก (มาบตาพุด) อำเภอเมืองระยอง จังหวัดระยอง ซึ่งโครงการมีการจัดทำรายงานการประเมินผลกระทบสิ่งแวดล้อม (EIA) เพื่อขอความเห็นชอบก่อนการดำเนินโครงการ ทั้งนี้ตามมาตรการในรายงาน EIA ได้กำหนดให้มีการสำรวจความคิดเห็นของประชาชนและผู้มีส่วนได้เสียและนำเสนอข้อมูลต่อสำนักงานนโยบายและแผนทรัพยากรธรรมชาติและสิ่งแวดล้อม (สผ.) เป็นประจำทุกปี ประกอบกับปัจจุบันสภาพสังคมและวิถีชีวิตของชุมชนที่อาศัยอยู่รอบโครงการมีการเปลี่ยนแปลงเป็นพลวัตอยู่ตลอดเวลา อีกทั้งทัศนคติของประชาชนที่มีต่อการดำเนินกิจการของโครงการก็อาจมีการเปลี่ยนแปลงเช่นกัน ดังนั้น การสำรวจความคิดเห็นจึงถือเป็นเครื่องมือในการประเมินทัศนคติและความพึงพอใจของชุมชนที่อาศัยอยู่รอบโครงการที่มีต่อการดำเนินงานด้านสิ่งแวดล้อม รวมทั้งการดำเนินงานด้านกิจกรรมเพื่อสังคมของโครงการ เนื่องจากโครงการมีแนวคิดในการดำเนินกิจการด้วยความรับผิดชอบต่อสังคมและสิ่งแวดล้อมอย่างยั่งยืน

ตามเหตุผลที่กล่าวมาข้างต้น โครงการจึงได้มอบหมายให้ บริษัท เอ็นไว เวิร์ค จำกัด เป็นผู้ศึกษาและดำเนินการสำรวจความคิดเห็นของชุมชน ผู้นำชุมชน ผู้แทนหน่วยงานราชการที่เกี่ยวข้อง กลุ่มพื้นที่อ่อนไหว กลุ่มประมง กลุ่มผู้เพาะเลี้ยงสัตว์น้ำ และสถานประกอบการข้างเคียง ทั้งนี้เพื่อนำผลการสำรวจความคิดเห็นมาใช้ประกอบในการจัดทำรายงานผลการปฏิบัติตามมาตรการป้องกันและแก้ไขผลกระทบสิ่งแวดล้อม และมาตรการติดตามตรวจสอบผลกระทบสิ่งแวดล้อม เพื่อเสนอต่อสำนักงานนโยบายและแผนทรัพยากรธรรมชาติและสิ่งแวดล้อม (สผ.) และหน่วยงานอื่นๆที่เกี่ยวข้องรวมถึงนำข้อมูลที่ได้จากการสำรวจความคิดเห็นมาวิเคราะห์เพื่อปรับปรุงการดำเนินงานของโครงการต่อไป

1.2 วัตถุประสงค์

(1) สำรวจสภาพเศรษฐกิจและสังคม ของชุมชนรอบที่ตั้งแต่ละโครงการ รวมถึงสำรวจความคิดเห็นต่อปัญหาสภาพแวดล้อมของพื้นที่โดยรอบของแต่ละโครงการในปัจจุบัน

(2) สำรวจความพึงพอใจของชุมชน ผู้นำชุมชน ผู้แทนหน่วยงานราชการที่เกี่ยวข้อง กลุ่มพื้นที่อ่อนไหว กลุ่มประมง และกลุ่มผู้เพาะเลี้ยงสัตว์น้ำ ต่อการดำเนินการตามมาตรการฯ ของแต่ละโครงการที่ระบุไว้ในรายงานการประเมินผลกระทบสิ่งแวดล้อมและการดำเนินกิจกรรมอื่นๆ เช่น อุตสาหกรรมสีเขียว TQA และรายงานข้อมูลสิทธิมนุษยชน (Human Right) เป็นต้น รวมถึงการดำเนินงานกิจกรรมเพื่อสังคมของแต่ละโครงการ

(3) จัดทำรายงานสรุปผลการสำรวจความคิดเห็นของชุมชน ผู้นำชุมชน ผู้แทนหน่วยงานราชการที่เกี่ยวข้อง กลุ่มพื้นที่อ่อนไหว กลุ่มประมง และกลุ่มผู้เพาะเลี้ยงสัตว์น้ำ เพื่อประกอบรายงานผลการปฏิบัติตามมาตรการติดตามตรวจสอบคุณภาพสิ่งแวดล้อมที่แต่ละโครงการต้องดำเนินการและเสนอต่อสำนักงานนโยบายและแผนทรัพยากรธรรมชาติและสิ่งแวดล้อม (สผ.) รวมถึงหน่วยงานราชการอื่นๆ ตามที่กำหนดไว้ในรายงานการประเมินผลกระทบสิ่งแวดล้อมและใช้เป็นข้อมูลประกอบการดำเนินกิจกรรมอื่นๆ เช่น อุตสาหกรรมสีเขียว TQA และรายงานข้อมูลสิทธิมนุษยชน (Human Right) เป็นต้น

(4) ข้อมูลที่ได้จากการสำรวจความคิดเห็นจะถูกนำไปประเมินผลเพื่อหาแนวทางปรับปรุง ป้องกัน และ/หรือแก้ไข เพื่อเพิ่มประสิทธิภาพในการดำเนินกิจกรรมต่างๆ ของกลุ่มบริษัทฯ ที่ผ่านมา ตลอดจนการจัดเตรียมแผนงานสำหรับการดำเนินกิจกรรมต่างๆ ด้านชุมชนสัมพันธ์ของกลุ่มบริษัทฯ ต่อไป

บทที่ 2
ขอบเขตและวิธีการศึกษา

2.1 ขอบเขตพื้นที่ศึกษา

ขอบเขตพื้นที่ศึกษาเพื่อสำรวจความคิดเห็นของตัวแทนครัวเรือนและผู้นำชุมชนจะครอบคลุมชุมชนที่มีพื้นที่เกี่ยวข้องกับพื้นที่รอบโครงการภายในรัศมี 5 กิโลเมตรจากขอบแนวรั้วของพื้นที่โครงการและชุมชนที่กำหนดไว้ในมาตรการของโครงการ (แสดงดังรูปที่ 2.1-1) พบว่าครอบคลุมชุมชนที่อยู่ภายในพื้นที่ศึกษารวมจำนวน 23 ชุมชน

2.2 กลุ่มเป้าหมายในการสำรวจความคิดเห็นและวิธีการสุ่มตัวอย่าง

การศึกษาเพื่อสำรวจความคิดเห็นของประชาชนในพื้นที่ศึกษาจะมีการกำหนดกลุ่มตัวอย่างออกเป็น 3 กลุ่ม คือ (1) กลุ่มประชาชนตัวแทนครัวเรือน (2) กลุ่มผู้นำชุมชน และ (3) กลุ่มหน่วยงานที่เกี่ยวข้อง กลุ่มประมง และกลุ่มพื้นที่อ่อนไหว มีรายละเอียดดังนี้

2.2.1 การกำหนดกลุ่มเป้าหมายที่เป็นประชาชนตัวแทนครัวเรือน

1) การศึกษาจำนวนครัวเรือนทั้งหมดในพื้นที่ศึกษา ข้อมูลจำนวนครัวเรือนของแต่ละชุมชนในพื้นที่ศึกษาจะอ้างอิงข้อมูลจากองค์กรปกครองส่วนท้องถิ่นที่เกี่ยวข้อง ซึ่งจากการศึกษาพบว่าพื้นที่ศึกษาในภาพรวมของโครงการจะครอบคลุมชุมชนที่อยู่ในเขตการปกครองขององค์กรปกครองส่วนท้องถิ่นทั้งหมด 3 แห่ง (อ้างถึงรูปที่ 2.1-1) ได้แก่ เทศบาลเมืองมาบตาพุด (อำเภอเมืองระยอง) เทศบาลตำบลบ้านฉาง (อำเภอบ้านฉาง) และเทศบาลเมืองบ้านฉาง (อำเภอบ้านฉาง) สำหรับจำนวนครัวเรือนทั้งหมดที่อยู่ในพื้นที่ศึกษาสามารถสรุปได้ดังตารางที่ 2.2.1-1

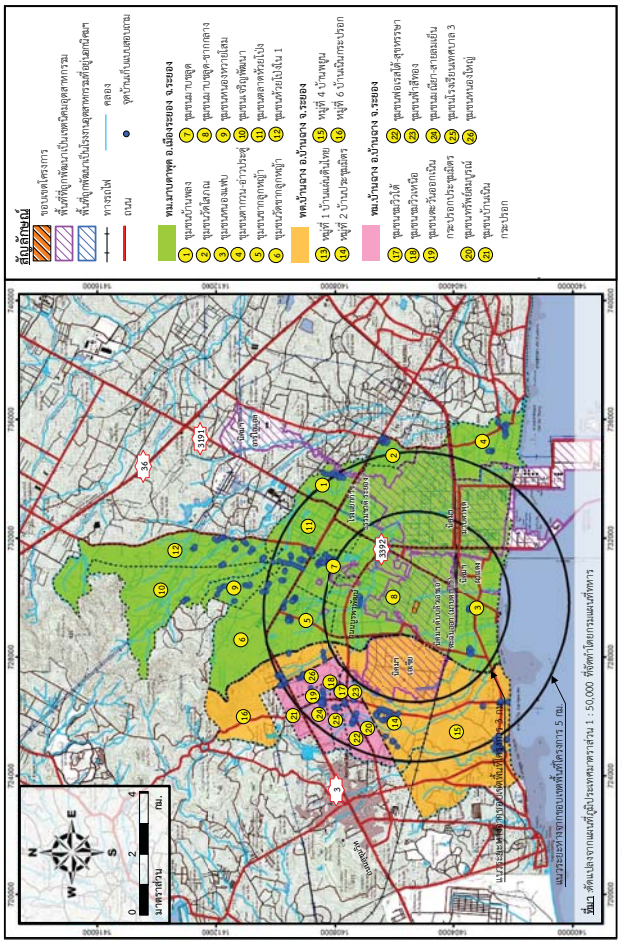

รูปที่ 2.1-1 ที่ตั้งโครงการและพื้นที่ศึกษาโครงการโรงงานผลิต Polyetyethylene Terephthalate (PET) บริษัท ไทย เพ็ท เรซิน จำกัด (TPRC)

ตารางที่ 2.2.1-1
จำนวนครัวเรือนและจำนวนตัวอย่างครัวเรือน
ที่ทำการสำรวจในภาคสนามของกลุ่มครัวเรือนที่อยู่ในพื้นที่ศึกษา

No.	ชุมชน	จำนวนหลังคาเรือนในพื้นที่ศึกษา	จำนวนตัวอย่างที่คำนวณได้ (ตัวอย่าง)	จำนวนตัวอย่างที่เก็บจริง (ตัวอย่าง)
1.	กลุ่มหลังคาเรือนที่มีระยะห่าง 0-3 กิโลเมตร			
1.1	เทศบาลเมืองมาบตาพุด อำเภอเมืองระยอง จังหวัดระยอง[1/]			
	ชุมชนมาบชลูด	3,071	39.6	40
	ชุมชนมาบชลูด-ซากกลาง	453	5.8	6
	ชุมชนหนองแฟบ	1,172	15.1	16
1.2	เทศบาลตำบลบ้านฉาง อำเภอบ้านฉาง จังหวัดระยอง[2/]			
	หมู่ที่ 4 บ้านพยูน	4,079	52.6	53
	รวมจำนวนกลุ่มตัวอย่างที่เก็บจริง (0-3 กิโลเมตร)			115
2.	กลุ่มหลังคาเรือนที่มีระยะห่าง 3-5 กิโลเมตร			
2.1	เทศบาลเมืองมาบตาพุด อำเภอเมืองระยอง จังหวัดระยอง[1/]			
	ชุมชนเจริญพัฒนา	367	4.7	5
	ชุมชนซากลูกหญ้า	2,190	28.3	29
	ชุมชนตลาดห้วยโป่ง	2,170	28.0	28
	ชุมชนตากวน-อ่าวประดู่	1,365	17.6	18
	ชุมชนบ้านพลง	1,391	17.9	18
	ชุมชนวัดซากลูกหญ้า	852	11.0	11
	ชุมชนวัดโสภณ	1,225	15.8	16
	ชุมชนหนองหวายโสม	1,338	17.3	18
	ชุมชนห้วยโป่งใน1	2,127	27.4	28
2.2	เทศบาลตำบลบ้านฉาง อำเภอบ้านฉาง จังหวัดระยอง[2/]			
	หมู่ที่ 1 บ้านแผ่นดินไท	397	5.1	6
	หมู่ที่ 2 บ้านประชุมมิตร	2,482	32.0	32
	หมู่ที่ 6 บ้านเนินกระปรอก	724	9.3	10

ตารางที่ 2.2.1-1 (ต่อ)

No.	ชุมชน	จำนวนหลังคาเรือนในพื้นที่ศึกษา	จำนวนตัวอย่างที่คำนวณได้ (ตัวอย่าง)	จำนวนตัวอย่างที่เก็บจริง (ตัวอย่าง)
2.3	เทศบาลเมืองบ้านฉาง อำเภอบ้านฉาง จังหวัดระยอง[3/]			
	ชุมชนตะวันออกเนินกระปรอกประชุมมิตร	816	10.5	11
	ชุมชนฟ่อเรสใต้-สุขหรรษา	997	12.9	13
	ชุมชนมณีฆา-สายลมเย็น	271	3.5	4
	ชุมชนโรงเรียนเทศบาล 3	638	8.2	9
	ชุมชนบ้านเนินกระปรอก	753	9.7	10
	ชุมชนฟ้าสีทอง	129	1.7	2
	ชุมชนชมวิวใต้	474	6.1	7
	ชุมชนชมวิวเหนือ	306	3.9	4
	ชุมชนหนองใหญ่	530	6.8	7
	ชุมชนทรัพย์สมบูรณ์	304	3.9	4
	รวมจำนวนกลุ่มตัวอย่างที่เก็บจริง (3-5 กิโลเมตร)			290
	รวมจำนวนกลุ่มตัวอย่างที่เก็บจริงทั้งหมด			405

ที่มา : [1/]จำนวนครัวเรือนในเทศบาลเมืองมาบตาพุด อ้างอิงข้อมูลจากสำนักงานเทศบาลเมืองมาบตาพุด (ข้อมูล ณ เดือนเมษายน พ.ศ. 2565)
[2/]จำนวนครัวเรือนในเทศบาลตำบลบ้านฉาง อ้างอิงข้อมูลจากสำนักงานเทศบาลตำบลบ้านฉาง (ข้อมูล ณ เดือนเมษายน พ.ศ. 2565)
[3/]จำนวนครัวเรือนในเทศบาลเมืองบ้านฉาง อ้างอิงข้อมูลจากสำนักงานเทศบาลเมืองบ้านฉาง (ข้อมูล ณ เดือนเมษายน พ.ศ. 2565)

2) การกำหนดจำนวนตัวอย่างที่เหมาะสม

(ก) สูตรคำนวณขนาดตัวอย่างครัวเรือนที่เหมาะสม การกำหนดขนาดหรือจำนวนตัวอย่างที่เหมาะสมต่อการสำรวจความคิดเห็นของแต่ละโครงการจะอ้างอิงตามหลักการของสังคมศาสตร์โดยจะอ้างอิงสูตรคำนวณของ Taro Yamane (Yamane, Taro. Statistics: An Introductory Analysis. 3rd ed. Tokyo: Harper International Edition, 1973) ที่ระดับความเชื่อมั่นร้อยละ 95 เนื่องจากเป็นสูตรที่ใช้คำนวณขนาดตัวอย่างในกรณีที่ทราบจำนวนประชากรแน่นอน ซึ่งในการศึกษาครั้งนี้ใช้จำนวนครัวเรือนที่อยู่ในพื้นที่ศึกษาเป็นฐานในการคำนวณกลุ่มของตัวอย่าง ดังสมการที่ (1)

$$n = \frac{N}{1 + Ne^2} \qquad \text{---------- (1)}$$

เมื่อ n คือ ขนาดตัวอย่างที่เหมาะสมต่อการสำรวจความคิดเห็นภายในพื้นที่ศึกษา
N คือ จำนวนครัวเรือนทั้งหมดในพื้นที่ศึกษา
e คือ ความคลาดเคลื่อนที่ยอมรับได้ กำหนดให้ e = 0.05

(ข) จำนวนตัวอย่างที่เป็นตัวแทนของกลุ่มครัวเรือนที่อยู่ในพื้นที่ศึกษา การคำนวณหาจำนวนตัวอย่างที่เป็นตัวแทนที่เหมาะสม เป็นการนำจำนวนครัวเรือนทั้งหมดที่อยู่ภายในพื้นที่ศึกษามาแทนค่าในสมการที่ (1) มีรายละเอียดการคำนวณดังนี้

$$n = \frac{30{,}621}{1 + [30{,}621 \times (0.05)^2]}$$

$$n = 394.84$$

$$n \sim 395 \quad \text{ตัวอย่าง}$$

พบว่าจำนวนกลุ่มตัวอย่างที่ใช้ในการสำรวจความคิดเห็นของครัวเรือนที่มีความเหมาะสมและเป็นตัวแทนที่ดีจะต้องมีจำนวนไม่น้อยกว่า 395 ตัวอย่าง โดยโครงการมีจำนวนครัวเรือนทั้งหมดที่เก็บตัวอย่างจริง 405 ตัวอย่าง (ตำแหน่งครัวเรือนที่มีการลงพื้นที่ทำการสำรวจความคิดเห็นอ้างถึงรูปที่ 2.1-1) อย่างไรก็ตาม เพื่อทำให้การสำรวจความคิดเห็นของตัวแทนของครัวเรือนสามารถกระจายอย่างทั่วถึงและมีโอกาสเท่าเทียมกันของแต่ละชุมชนที่อยู่ในพื้นที่ศึกษาของแต่ละโครงการ จึงมีการกำหนดจำนวนตัวอย่างที่ควรกระจายไปยังแต่ละชุมชนด้วยการคำนวณสัดส่วนดังสมการที่ (2)

$$n_{(\text{ชุมชน A})} = \frac{N_{(\text{ชุมชน A})} \times A}{N} \quad \text{---------- (2)}$$

เมื่อ $n_{(\text{ชุมชน A})}$ คือ ขนาดตัวอย่างที่เป็นตัวแทนที่เหมาะสม

$N_{(\text{ชุมชน A})}$ คือ จำนวนครัวเรือนทั้งหมดของชุมชน

N คือ จำนวนครัวเรือนทั้งหมด

A คือ ขนาดตัวอย่างทั้งหมดที่เหมาะสมของครัวเรือนที่ได้จากการคำนวณในสมการ (1)

กล่าวคือหากชุมชนใดมีจำนวนครัวเรือนปริมาณมากก็จะมีโอกาสที่จะกำหนดจำนวนตัวอย่างที่จะสำรวจความคิดเห็นมากเช่นเดียวกัน สำหรับการคำนวณจำนวนตัวอย่างที่เหมาะสมที่กระจายตัวไปยังชุมชนของพื้นที่ศึกษา อ้างถึงตารางที่ 2.2.1-1 ซึ่งสรุปได้ว่าจำนวนที่คำนวณในภาพรวมมีปริมาณมากกว่าจำนวนตัวอย่างขั้นต่ำที่คำนวณได้จากสมการที่ (1) เนื่องจากเมื่อได้จำนวนที่เหมาะสมแล้วจะมีการทำให้เป็นจำนวนเต็ม ยกตัวอย่างการคำนวณขนาดตัวอย่างของชุมชนเจริญพัฒนา จำนวนที่คำนวณได้คือ 4.7 หลัง แต่จะมีการเก็บจริง 5 หลัง ดังนี้

$$n = \frac{367 \times 395}{30{,}621}$$

$$n = 4.7$$

3) วิธีการสุ่มตัวอย่าง

เมื่อมีการกำหนดจำนวนตัวอย่างครัวเรือนที่จะสำรวจความคิดเห็นของแต่ละชุมชนแล้ว (อ้างถึงหัวข้อ 2) ขั้นตอนต่อไปคือการสุ่มตัวอย่างซึ่งจะใช้วิธีการสุ่มแบบง่าย (Simple Random Sampling) อย่างไรก็ตาม เพื่อให้การสุ่มตัวอย่างสามารถกระจายไปยังกลุ่มบ้านต่างๆ ภายในชุมชน จึงจะมีการสุ่มตำแหน่งครัวเรือนที่จะลงสำรวจความคิดเห็นลงในแผนที่ภาพถ่ายดาวเทียมโดยพยายามให้ตำแหน่งครัวเรือนกระจายไปทั่วทุกกลุ่มบ้าน นอกจากนี้ มีการกำหนดเกณฑ์การสัมภาษณ์ตัวแทนครัวเรือนที่มีอายุตั้งแต่ 20 ปีขึ้นไป และไม่เกิน 60 ปี และต้องอาศัยอยู่ในชุมชนมากกว่า 5 ปีขึ้นไป

2.2.2 การกำหนดกลุ่มเป้าหมายที่เป็นตัวแทนผู้นำ กลุ่มนี้ถือว่าเป็นตัวแทนของชุมชนที่ถูกคัดเลือกมาเพื่อทำหน้าที่ปกครองดูแลและเป็นกระบอกเสียงแทนประชาชนในชุมชน ดังนั้น กลุ่มผู้นำชุมชน จึงเป็นกลุ่มเป้าหมายหลักที่จำเป็นต้องสอบถามความคิดเห็นต่อการพัฒนาโครงการ ซึ่งจะใช้การสุ่มตัวอย่างแบบเฉพาะเจาะจง (Purposive Selection) เช่น กำนัน ผู้ใหญ่บ้าน ประธานชุมชน กรรมการชุมชน เป็นต้น โดยทำการเก็บตัวอย่างจากผู้นำชุมชน 23 ชุมชน ชุมชนละ 3 ตัวอย่าง

2.2.3 กลุ่มหน่วยงานที่เกี่ยวข้อง กลุ่มประมง และกลุ่มพื้นที่อ่อนไหว ตัวแทนของกลุ่มนี้ถือว่าเป็นบุคคลที่อยู่ในระดับบริหารซึ่งเป็นผู้เชี่ยวชาญหรือมีประสบการณ์เกี่ยวกับการจัดการและบริหารงานด้านต่างๆ รวมถึงเป็นตัวแทนของพื้นที่อ่อนไหว ซึ่งอาจจะได้รับผลกระทบจากพื้นที่โครงการ สำหรับการเลือกตัวอย่างจะเป็นแบบเจาะจง (Purposive Selection) ซึ่งเป็นการคัดเลือกตัวอย่างให้ได้ตามความเหมาะสมและตรงตามวัตถุประสงค์ของการศึกษามากที่สุด โดยกำหนดกลุ่มหน่วยงานที่เกี่ยวข้อง กลุ่มประมง และกลุ่มพื้นที่อ่อนไหว จำนวน 92 หน่วยงาน ทั้งนี้มีหน่วยงาน 13 แห่ง คือ สำนักงานทรัพยากรธรรมชาติและสิ่งแวดล้อมจังหวัดระยอง สำนักงานจังหวัดระยอง ที่ว่าการอำเภอเมืองระยอง องค์การบริหารส่วนตำบลนิคมพัฒนา โรงเรียนโขดหินมิตรภาพที่ 42 โรงเรียนวัดมาบข่า (มาบข่าวิทยาคาร) วัดมาบข่า สถานีตำรวจภูธรจังหวัดระยอง สำนักงานป้องกันและบรรเทาสาธารณภัยจังหวัดระยอง สำนักงานประชาสัมพันธ์จังหวัดระยอง ศูนย์วิจัยพืชไร่ระยอง การไฟฟ้าส่วนภูมิภาคจังหวัดระยอง และการไฟฟ้าส่วนภูมิภาคมาบตาพุด ที่แสดงความจำนงไม่ประสงค์แสดงความคิดเห็น ดังนั้น จึงเหลือหน่วยงานที่ทำการสัมภาษณ์จำนวน 79 แห่ง จำแนกได้เป็น 9 กลุ่ม ซึ่งรายละเอียดของหน่วยงานที่สัมภาษณ์ดังตารางที่ 2.2.3-1

ตารางที่ 2.2.3-1
รายละเอียดของกลุ่มหน่วยงานที่เกี่ยวข้อง กลุ่มประมง และกลุ่มพื้นที่อ่อนไหว

กลุ่มหน่วยงาน	ตำแหน่ง	ระยะเวลาดำรงตำแหน่ง (ปี)
1. หน่วยงานด้านสิ่งแวดล้อมและการกำกับดูแล (5 หน่วยงาน)		
1) สำนักงานนิคมอุตสาหกรรมร่วมดำเนินงานกลุ่มมาบตาพุด	- นักวิทยาศาสตร์ 7	6
2) สำนักงานนิคมอุตสาหกรรมมาบตาพุด	- นักวิทยาศาสตร์ 7	ประสงค์ไม่ระบุ
3) สำนักงานทรัพยากรธรรมชาติและสิ่งแวดล้อมจังหวัดระยอง	- ไม่ประสงค์แสดงความคิดเห็น	-
4) สำนักงานอุตสาหกรรมจังหวัดระยอง	- วิศวกร	2
5) ศูนย์พัฒนาการอาชีวอนามัยและสิ่งแวดล้อมจังหวัดระยอง	- นักวิชาการสาธารณสุข	3 เดือน
2. หน่วยงานด้านการปกครอง (12 หน่วยงาน)		
6) สำนักงานจังหวัดระยอง	- ไม่ประสงค์แสดงความคิดเห็น	-
7) ที่ว่าการอำเภอนิคมพัฒนา	- ปลัดอำเภอ	ประสงค์ไม่ระบุ
8) ที่ว่าการอำเภอเมืองระยอง	- ไม่ประสงค์แสดงความคิดเห็น	-
9) ที่ว่าการอำเภอบ้านฉาง	- ประสงค์ไม่ระบุ	ประสงค์ไม่ระบุ
10) เทศบาลเมืองมาบตาพุด	- นักวิชาการสุขาภิบาลปฏิบัติการ	ประสงค์ไม่ระบุ
11) เทศบาลตำบลบ้านฉาง	- ผู้อำนวยการกองสาธารณะสุขและสิ่งแวดล้อม	11
12) เทศบาลเมืองบ้านฉาง	- นักวิชาการสาธารณสุขปฏิบัติการ	ประสงค์ไม่ระบุ
13) เทศบาลตำบลมาบข่าพัฒนา	- รักษาการผู้อำนวยการกองสาธารณสุข	2
14) เทศบาลตำบลทับมา	- ผู้ช่วยนักวิชาการสุขาภิบาล	2

ตารางที่ 2.2.3-1 (ต่อ)

กลุ่มหน่วยงาน	ตำแหน่ง	ระยะเวลาดำรงตำแหน่ง (ปี)
15) องค์การบริหารส่วนตำบลนิคมพัฒนา	- ไม่ประสงค์แสดงความคิดเห็น	-
16) เทศบาลตำบลมาบข่า	- เจ้าพนักงานสาธารณสุขปฏิบัติงาน	ประสงค์ไม่ระบุ
17) เทศบาลตำบลเนินพระ	- พนักงานจ้างทั่วไป	3
3. หน่วยงานด้านสาธารณสุข (20 หน่วยงาน)		
18) สำนักงานสาธารณสุขจังหวัดระยอง	- นักวิชาการสาธารณสุขปฏิบัติการ	11
19) สำนักงานสาธารณสุขอำเภอเมืองระยอง	- ประสงค์ไม่ระบุ	ประสงค์ไม่ระบุ
20) สำนักงานสาธารณสุขอำเภอบ้านฉาง	- เจ้าพนักงานสาธารณสุขปฏิบัติการ	ประสงค์ไม่ระบุ
21) โรงพยาบาลระยอง	- นักวิชาการสาธารณสุข	10
22) โรงพยาบาลเฉลิมพระเกียรติสมเด็จพระเทพรัตนราชสุดาฯ สยามบรมราชกุมารี จังหวัดระยอง	- นักวิชาการสุขาภิบาลปฏิบัติการ	12
23) โรงพยาบาลบ้านฉาง	- พยาบาลวิชาชีพชำนาญการ	26
24) ศูนย์บริการสาธารณสุขวัดโสภณ (เดิมชื่อ รพ.สต.มาบตาพุด)	- หัวหน้าศูนย์บริการสาธารณสุข	ประสงค์ไม่ระบุ
25) โรงพยาบาลส่งเสริมสุขภาพตำบลบ้านพยูน	- รักษาการผู้อำนวยการ	9
26) ศูนย์บริการสาธารณสุขตากวน	- หัวหน้าศูนย์บริการสาธารณสุข	20
27) ศูนย์บริการสาธารณสุขเนินพยอม	- หัวหน้าศูนย์บริการสาธารณสุข	20
28) ศูนย์บริการสาธารณสุขโขดหิน	- หัวหน้าศูนย์บริการสาธารณสุข	15
29) ศูนย์บริการสาธารณสุขเกาะกก	- พนักงานทั่วไป	ประสงค์ไม่ระบุ
30) ศูนย์บริการสาธารณสุขห้วยโป่ง	- พยาบาลวิชาชีพชำนาญการ	14
31) ศูนย์บริการสาธารณสุขมาบข่า	- หัวหน้าศูนย์บริการสาธารณสุข	15
32) โรงพยาบาลส่งเสริมสุขภาพตำบลบ้านกระเฉท	- นักวิชาการสาธารณสุข	9
33) โรงพยาบาลส่งเสริมสุขภาพตำบลหนองบอน	- พยาบาลวิชาชีพชำนาญการ	ประสงค์ไม่ระบุ
34) โรงพยาบาลส่งเสริมสุขภาพตำบลนิคมพัฒนา	- เจ้าพนักงานสาธารณสุข	6
35) โรงพยาบาลส่งเสริมสุขภาพตำบลทับมา	- พยาบาลวิชาชีพชำนาญการ	10
36) โรงพยาบาลส่งเสริมสุขภาพตำบลเนินพระ	- ประสงค์ไม่ระบุ	16
37) โรงพยาบาลนิคมพัฒนา	- นักวิชาการสุขาภิบาลปฏิบัติการ	ประสงค์ไม่ระบุ
4. พื้นที่อ่อนไหว (หน่วยงานด้านสถาบันการศึกษาและศาสนสถาน) (23 หน่วยงาน)		
38) โรงเรียนวัดมาบชลูด	- รองผู้อำนวยการ	ประสงค์ไม่ระบุ

ตารางที่ 2.2.3-1 (ต่อ)

กลุ่มหน่วยงาน	ตำแหน่ง	ระยะเวลาดำรงตำแหน่ง (ปี)
39) โรงเรียนวัดตากวน	- เจ้าหน้าที่ธุรการ	ประสงค์ไม่ระบุ
40) โรงเรียนบ้านมาบตาพุด (โสภณราษฎร์บูรณะ)	- รองผู้อำนวยการ	ประสงค์ไม่ระบุ
41) โรงเรียนมาบตาพุดพันพิทยาคาร	- ครู	ประสงค์ไม่ระบุ
42) โรงเรียนวัดกรอกยายชา	- หัวหน้ากลุ่มบริหารทั่วไป	ประสงค์ไม่ระบุ
43) โรงเรียนวัดชากลูกหญ้า	- รองผู้อำนวยการ	ประสงค์ไม่ระบุ
44) โรงเรียนวัดห้วยโป่ง	- รองผู้อำนวยการ	ประสงค์ไม่ระบุ
45) โรงเรียนโขดหินมิตรภาพที่ 42	- ไม่ประสงค์แสดงความคิดเห็น	-
46) โรงเรียนวัดมาบข่า (มาบข่าวิทยาคาร)	- ไม่ประสงค์แสดงความคิดเห็น	-
47) โรงเรียนบ้านหนองแฟบ	- ครู	ประสงค์ไม่ระบุ
48) โรงเรียนเทศบาลมาบตาพุด	- ครู	16
49) โรงเรียนระยองวิทยาคมนิคมอุตสาหกรรม	- ครู	ประสงค์ไม่ระบุ
50) วัดหนองแฟบทักขิณาราม	- เจ้าอาวาส	30
51) วัดตากวนคงคาราม	- พระลูกวัด	8
52) วัดกรอกยายชา	- รองเจ้าอาวาส	38
53) วัดมาบชลูด	- พระลูกวัด	7
54) วัดโขดหิน	- เจ้าอาวาส	10
55) วัดโสภณวณาราม	- เจ้าอาวาส	14
56) วัดมาบตาพุด	- รองเจ้าอาวาส	14
57) วัดมาบข่า	- ไม่ประสงค์แสดงความคิดเห็น	-
58) วัดหนองผักหนาม	- เจ้าอาวาส	6
59) วัดห้วยโป่ง	- พระลูกวัด	ประสงค์ไม่ระบุ
60) วัดชากลูกหญ้า	- พระลูกวัด	ประสงค์ไม่ระบุ
5. หน่วยงานด้านความปลอดภัย (7 หน่วยงาน)		
61) สำนักงานสวัสดิการและคุ้มครองแรงงานจังหวัดระยอง	- นักวิชาการแรงงานปฏิบัติการ	ประสงค์ไม่ระบุ
62) สถานีตำรวจภูธรมาบตาพุด	- สารวัตรป้องกันปราบปราม	7
63) สถานีตำรวจภูธรจังหวัดระยอง	- ไม่ประสงค์แสดงความคิดเห็น	-
64) สถานีตำรวจภูธรบ้านฉาง	- รองสารวัตรป้องกันปราบปราม	15
65) สถานีตำรวจภูธรห้วยโป่ง	- รองสารวัตรอำนวยการ	17
66) สถานีตำรวจภูธรเมืองระยอง	- สารวัตร	ประสงค์ไม่ระบุ
67) สำนักงานป้องกันและบรรเทาสาธารณภัยจังหวัดระยอง	- ไม่ประสงค์แสดงความคิดเห็น	-
6. หน่วยงานด้านการประชาสัมพันธ์ (1 หน่วยงาน)		

ตารางที่ 2.2.3-1 (ต่อ)

กลุ่มหน่วยงาน	ตำแหน่ง	ระยะเวลาดำรงตำแหน่ง (ปี)
68) สำนักงานประชาสัมพันธ์จังหวัดระยอง	- ไม่ประสงค์แสดงความคิดเห็น	-
7. หน่วยงานด้านเกษตร (5 หน่วยงาน)		
69) สำนักงานประมงจังหวัดระยอง	- เจ้าพนักงานอาวุโส	10
70) สำนักงานปศุสัตว์จังหวัดระยอง	- เจ้าพนักงานปฏิบัติการ	ประสงค์ไม่ระบุ
71) สำนักงานเกษตรจังหวัดระยอง	- นักวิชาการเกษตรชำนาญการ	ประสงค์ไม่ระบุ
72) สำนักงานเกษตรอำเภอบ้านฉาง	- นักวิชาการเกษตรชำนาญการ	15
73) ศูนย์วิจัยพืชไร่ระยอง	- ไม่ประสงค์แสดงความคิดเห็น	-
8. หน่วยงานด้านสาธารณูปโภค (9 หน่วยงาน)		
74) สำนักงานโยธิการผังเมืองจังหวัดระยอง	- นายช่างโยธาชำนาญการ	20
75) การประปาส่วนภูมิภาคบ้านฉาง	- หัวหน้างานผลิต 8	20
76) การไฟฟ้าส่วนภูมิภาคจังหวัดระยอง	- ไม่ประสงค์แสดงความคิดเห็น	-
77) แขวงทางหลวงชนบทจังหวัดระยอง	- นายช่างโยธาปฏิบัติงาน	6
78) สำนักงานขนส่งจังหวัดระยอง	- นักวิชาการขนส่งชำนาญการ	6
79) โครงการชลประทานระยอง	- นายช่างชลประทานชำนาญการ	ประสงค์ไม่ระบุ
80) การไฟฟ้าส่วนภูมิภาคมาบตาพุด	- ไม่ประสงค์แสดงความคิดเห็น	-
81) การไฟฟ้าส่วนภูมิภาคบ้านฉาง	- เจ้าหน้าที่ความปลอดภัยในการทำงาน	ประสงค์ไม่ระบุ
82) แขวงทางหลวงระยอง	- พนักงาน	ประสงค์ไม่ระบุ
9. กลุ่มประมง (10 กลุ่ม)		
83) กลุ่มประมงเรือเล็กบ้านพยูน	- ประธานกลุ่มประมงเรือเล็ก	15
84) กลุ่มประมงเรือเล็กหาดหนองแฟบ	- ประธานกลุ่มประมงเรือเล็ก	25
85) กลุ่มประมงเรือเล็กตากวน-อ่าวประดู่	- ประธานกลุ่มประมงเรือเล็ก	11
86) กลุ่มประมงเรือเล็กปากคลองตากวน	- ประธานกลุ่มประมงเรือเล็ก	22
87) กลุ่มประมงเรือเล็กหาดแสงเงิน	- ประธานกลุ่มประมงเรือเล็ก	12
88) กลุ่มประมงเรือเล็กสุชาดา	- ประธานกลุ่มประมงเรือเล็ก	19
89) กลุ่มประมงเรือเล็กบ้านพลา	- ประธานกลุ่มประมงเรือเล็ก	25
90) กลุ่มประมงเรือเล็กพลา-อู่ตะเภาสามัคคี	- ประธานกลุ่มประมงเรือเล็ก	10
91) กลุ่มประมงเรือเล็กเก้ายอด	- ประธานกลุ่มประมงเรือเล็ก	5
92) กลุ่มประมงเรือเล็กก้นปึก	- ประธานกลุ่มประมงเรือเล็ก	11

2.3 เครื่องมือในการสำรวจความคิดเห็น

การสำรวจความคิดเห็นใช้แบบสัมภาษณ์แบบมีโครงสร้างเป็นเครื่องมือในการศึกษา และเก็บรวบรวมข้อมูล ซึ่งมีโครงสร้างที่ชัดเจนและมีความสอดคล้องกับสิ่งที่ต้องการศึกษา โดยคำถามที่ใช้มีลักษณะเป็นคำถามปลายปิดและปลายเปิด เพื่อให้ผู้ถูกสัมภาษณ์สามารถแสดงความคิดเห็นได้อย่างครอบคลุมมากที่สุด (ตัวอย่างแบบสัมภาษณ์ดังภาคผนวกที่ 1) ทั้งนี้แบบสอบถามสำหรับกลุ่มครัวเรือนและผู้นำชุมชนแบบสอบถามที่ใช้ในการสำรวจความคิดเห็น ประกอบไปด้วย 4 ส่วน และแบบสัมภาษณ์สำหรับกลุ่มหน่วยงานที่เกี่ยวข้อง กลุ่มประมง และกลุ่มพื้นที่อ่อนไหว ประกอบไปด้วย 3 ส่วน โดยมีประเด็นคำถามดังนี้

- แบบสอบถามสำหรับกลุ่มครัวเรือนและผู้นำชุมชน
  - ส่วนที่ 1 ข้อมูลทั่วไปของผู้ให้สัมภาษณ์
  - ส่วนที่ 2 สภาพทางสังคมและความเป็นอยู่ในปัจจุบัน
  - ส่วนที่ 3 การรับรู้และความคิดเห็นที่มีต่อโครงการ
  - ส่วนที่ 4 การจัดกิจกรรมเพื่อชุมชนและสังคม

- แบบสอบถามสำหรับกลุ่มหน่วยงานที่เกี่ยวข้อง กลุ่มประมง และกลุ่มพื้นที่อ่อนไหว
  - ส่วนที่ 1 ข้อมูลทั่วไปของผู้ให้สัมภาษณ์
  - ส่วนที่ 2 การรับรู้และความคิดเห็นที่มีต่อโครงการ
  - ส่วนที่ 3 การจัดกิจกรรมเพื่อชุมชนและสังคม

นอกจากนี้ ผู้ศึกษาได้จัดทำเอกสารในรูปแบบ Flip Chart เพื่อชี้แจงและอธิบายรายละเอียดโครงการต่อผู้ตอบแบบสอบถามด้วย โดยมีจุดประสงค์เพื่อเป็นการให้ข้อมูลรายละเอียดโครงการและเพื่อให้ผู้ถูกสัมภาษณ์มีความเข้าใจและทราบข้อมูลของโครงการดำเนินโครงการ

2.4 ขั้นตอนการดำเนินงานในการสำรวจความคิดเห็น

2.4.1 ตรวจสอบแบบสอบถาม ตรวจสอบความถูกต้องของแบบสอบถามแต่ละชุดทั้งในส่วนของผู้นำชุมชน หน่วยงานที่เกี่ยวข้อง กลุ่มประมง และกลุ่มพื้นที่อ่อนไหว พร้อมทั้งตรวจสอบความถูกต้องของจำนวนตัวอย่าง

2.4.2 การประสานงานก่อนลงพื้นที่สำรวจความคิดเห็น การสำรวจความคิดเห็นและข้อเสนอแนะในส่วนของครัวเรือนและผู้นำชุมชนจะมีการประสานงานเพื่อแจ้งให้รับทราบถึงกำหนดการและขอความร่วมมือในการสำรวจความคิดเห็นให้ทราบล่วงหน้า และการสำรวจความคิดเห็นฯ จากหน่วยงานที่เกี่ยวข้องต่างๆ บริษัทที่ปรึกษาจะยื่นหนังสือขอสำรวจความคิดเห็นที่ออกโดยโครงการไปยังผู้รับผิดชอบ/ผู้บังคับบัญชาของหน่วยงานดังกล่าวล่วงหน้าโดยตรง ซึ่งผู้รับผิดชอบ/ผู้บังคับบัญชาจะพิจารณาถึงความสะดวกในการให้ความคิดเห็น หากไม่สามารถให้ความคิดเห็นได้จะมอบหมายให้ตัวแทนเป็นผู้แสดงความคิดเห็นแทน เพื่อให้ความเห็นในการสำรวจความคิดเห็นครั้งนี้เป็นตัวแทนของหน่วยงานของกลุ่มตัวอย่างที่เหมาะสม โดยได้ดำเนินการในช่วงเดือนสิงหาคม พ.ศ. 2565

2.4.3 การฝึกอบรมผู้สัมภาษณ์ ในการสำรวจความคิดเห็นฯ จะมีการจัดให้มีหัวหน้าทีมพนักงานสัมภาษณ์ที่มีหน้าที่วางแผนการลงพื้นที่สัมภาษณ์หรือสอบถามความคิดเห็น ควบคุมการดำเนินงานของทีมงานและตรวจสอบความถูกต้อง ความครบถ้วนสมบูรณ์ของการตอบแบบสัมภาษณ์และแบบสอบถาม นอกจากนี้จะมีการอบรมพนักงานสัมภาษณ์ทั้งหมดก่อนลงพื้นที่และดำเนินการสำรวจความคิดเห็นฯ มีจุดประสงค์เพื่อให้มีความเข้าใจในเอกสารต่างๆ ทั้งในส่วนของ Flip Chart แบบสัมภาษณ์ ขอบเขตพื้นที่ศึกษา จำนวนตัวอย่างที่ต้องการ และวิธีการสุ่มตัวอย่าง

2.4.4 การลงพื้นที่สำรวจความคิดเห็น คณะผู้ศึกษาได้ลงพื้นที่เพื่อสำรวจความคิดเห็นของกลุ่มเป้าหมายในพื้นที่ศึกษาในช่วงเดือนกันยายน-พฤศจิกายน พ.ศ. 2565 (ดังรูปที่ 2.4.4-1)

ภาพตัวอย่างบรรยากาศสำรวจความคิดเห็นของประชาชน
ดำเนินการช่วงกันยายน-พฤศจิกายน พ.ศ. 2565

รูปที่ 2.4.4-1 ภาพบรรยากาศการลงพื้นที่สำรวจความคิดเห็นกลุ่มเป้าหมายในพื้นที่ศึกษา

2.5 การวิเคราะห์และการจัดทำรายงาน

สำหรับการวิเคราะห์และประเมินผลจากแบบสอบถามจะเป็นการสรุปข้อมูลในเชิงสถิติในรูปแบบของร้อยละในแต่ละความคิดเห็นของแต่ละด้าน ยกเว้นในส่วนของการวิเคราะห์ความคิดเห็นต่อระดับผลกระทบต่อสภาพแวดล้อมที่มีอยู่เดิมในปัจจุบัน ความคิดเห็นต่อการดำเนินการที่สามารถลดความกังวล ความคิดเห็นต่อความพึงพอใจในการจัดกิจกรรมเพื่อชุมชนฯ และความคิดเห็นที่มีต่อความพึงพอใจในกลุ่มบริษัทฯ จะมีการแปลผลเป็นค่าระดับผลกระทบเฉลี่ยถ่วงน้ำหนัก (Weighted Mean) และค่าเบี่ยงเบนมาตรฐาน (Standard Deviation)

กล่าวคือการสำรวจความคิดเห็นต่อผลกระทบต่อสภาพแวดล้อมที่มีอยู่เดิมในปัจจุบันจะแบ่งค่าถ่วงน้ำหนัก (Wi) ดังนี้

- ระดับที่ได้รับผลกระทบมาก ให้คะแนน 3 คะแนน
- ระดับที่ได้รับผลกระทบปานกลาง ให้คะแนน 2 คะแนน
- ระดับที่ได้รับผลกระทบน้อย ให้คะแนน 1 คะแนน

การแปลผลคะแนนเฉลี่ยของความคิดเห็นเกี่ยวกับระดับผลกระทบฯ จะนำคะแนนความคิดเห็นที่ได้มาหาค่าเฉลี่ยถ่วงน้ำหนัก (Weighted Mean) ดังนี้

$$\text{คะแนนเฉลี่ยถ่วงน้ำหนัก} = \frac{W_1X_1 + W_2X_2 + W_3X_3}{N}$$

เมื่อ W_i = ค่าถ่วงน้ำหนักของแต่ละระดับผลกระทบ
X_i = สัดส่วนคะแนนจากผู้ตอบแบบสอบถามในแต่ละระดับ
N = จำนวนผู้ตอบแบบสอบถามทั้งหมด

จากนั้นจึงแปลความหมายโดยแบ่งระดับผลกระทบตามเกณฑ์เป็น 3 ระดับ ดังนี้

2.50 <คะแนนเฉลี่ย ≤ 3.00 คะแนน หมายถึง ได้รับผลกระทบในระดับมาก
1.50 <คะแนนเฉลี่ย ≤ 2.50 คะแนน หมายถึง ได้รับผลกระทบในระดับปานกลาง
1.00 <คะแนนเฉลี่ย ≤ 1.50 คะแนน หมายถึง ได้รับผลกระทบในระดับน้อย

สำหรับการสำรวจความคิดเห็นเกี่ยวกับความกังวลใจที่ต้องอาศัยอยู่ใกล้แหล่งโรงงานอุตสาหกรรมจะแบ่งค่าถ่วงน้ำหนัก (Wi) ดังนี้

- มีความกังวลใจมากที่สุด ให้คะแนน 5 คะแนน
- มีความกังวลใจมาก ให้คะแนน 4 คะแนน
- ค่อนข้างกังวลใจ ให้คะแนน 3 คะแนน
- ค่อนข้างไม่กังวลใจ ให้คะแนน 2 คะแนน
- ไม่กังวลใจ ให้คะแนน 1 คะแนน

การแปลผลคะแนนเฉลี่ยของความคิดเห็นเกี่ยวกับระดับความกังวลใจที่ต้องอาศัยอยู่ใกล้แหล่งโรงงานอุตสาหกรรมของโครงการจะนำคะแนนความคิดเห็นที่ได้มาหาค่าเฉลี่ยถ่วงน้ำหนัก (Weighted Mean) ดังนี้

$$\text{คะแนนเฉลี่ยถ่วงน้ำหนัก} = \frac{W_1X_1 + W_2X_2 + W_3X_3 + W_4X_4 + W_5X_5}{N}$$

เมื่อ Wi = ค่าถ่วงน้ำหนักของแต่ละระดับความกังวลใจ
Xi = สัดส่วนคะแนนจากผู้ตอบแบบสอบถามในแต่ละระดับ
N = จำนวนผู้ตอบแบบสอบถามทั้งหมด

จากนั้นจึงแปลความหมายโดยแบ่งระดับความพึงพอใจตามเกณฑ์เป็น 5 ระดับ ดังนี้

4.50 <คะแนนเฉลี่ย ≤ 5.00 คะแนน หมายถึง มีความกังวลใจมากที่สุด
3.50 <คะแนนเฉลี่ย ≤ 4.50 คะแนน หมายถึง มีความกังวลใจมาก
2.50 <คะแนนเฉลี่ย ≤ 3.50 คะแนน หมายถึง ค่อนข้างกังวลใจ
1.50 <คะแนนเฉลี่ย ≤ 2.50 คะแนน หมายถึง ค่อนข้างไม่กังวลใจ
1.00 ≤คะแนนเฉลี่ย ≤ 1.50 คะแนน หมายถึง ไม่กังวลใจ

สำหรับการสำรวจความคิดเห็นต่อการดำเนินการที่สามารถลดความกังวลจะแบ่งค่าถ่วงน้ำหนัก (Wi) ดังนี้

- ลดความกังวลได้มาก ให้คะแนน 4 คะแนน
- ลดความกังวลได้บ้าง ให้คะแนน 3 คะแนน
- ลดความกังวลได้น้อย ให้คะแนน 2 คะแนน
- ลดความกังวลไม่ได้เลย ให้คะแนน 1 คะแนน

การแปลผลคะแนนเฉลี่ยของความคิดเห็นต่อการดำเนินการที่สามารถลดความกังวล จะนำคะแนนความคิดเห็นที่ได้มาหาค่าเฉลี่ยถ่วงน้ำหนัก (Weighted Mean) ดังนี้

$$\text{คะแนนเฉลี่ยถ่วงน้ำหนัก} = \frac{W_1X_1 + W_2X_2 + W_3X_3 + W_4X_4}{N}$$

เมื่อ W_i = ค่าถ่วงน้ำหนักของแต่ละระดับผลกระทบ
X_i = สัดส่วนคะแนนจากผู้ตอบแบบสอบถามในแต่ละระดับ
N = จำนวนผู้ตอบแบบสอบถามทั้งหมด

จากนั้นจึงแปลความหมายโดยแบ่งระดับความคิดเห็นตามเกณฑ์เป็น 4 ระดับ ดังนี้

3.50 < คะแนนเฉลี่ย ≤ 4.00 คะแนน หมายถึง ลดความกังวลได้มาก
2.50 < คะแนนเฉลี่ย ≤ 3.50 คะแนน หมายถึง ลดความกังวลได้บ้าง
1.50 < คะแนนเฉลี่ย ≤ 2.50 คะแนน หมายถึง ลดความกังวลได้น้อย
1.00 ≤ คะแนนเฉลี่ย ≤ 1.50 คะแนน หมายถึง ลดความกังวลไม่ได้เลย

สำหรับการสำรวจความคิดเห็นต่อความเชื่อมั่นในเรื่องความรับผิดชอบด้านสิ่งแวดล้อม รวมถึงมาตรการและระบบการดูแลความปลอดภัยของโครงการมาจะแบ่งค่าถ่วงน้ำหนัก (Wi) ดังนี้

- ระดับความเชื่อมั่นมากที่สุด ให้คะแนน 5 คะแนน
- ระดับความเชื่อมั่นมาก ให้คะแนน 4 คะแนน
- ระดับความเชื่อมั่นปานกลาง ให้คะแนน 3 คะแนน
- ระดับความเชื่อมั่นน้อย ให้คะแนน 2 คะแนน
- ระดับความเชื่อมั่นน้อยที่สุด ให้คะแนน 1 คะแนน

การแปลผลคะแนนเฉลี่ยของความคิดเห็นต่อความเชื่อมั่นในเรื่องความรับผิดชอบด้านสิ่งแวดล้อม รวมถึงมาตรการและระบบการดูแลความปลอดภัยของโครงการจะนำคะแนนความคิดเห็นที่ได้มาหาค่าเฉลี่ยถ่วงน้ำหนัก (Weighted Mean) ดังนี้

$$\text{คะแนนเฉลี่ยถ่วงน้ำหนัก} = \frac{W_1X_1 + W_2X_2 + W_3X_3 + W_4X_4 + W_5X_5}{N}$$

เมื่อ Wi = ค่าถ่วงน้ำหนักของแต่ละระดับความเชื่อมั่น
Xi = สัดส่วนคะแนนจากผู้ตอบแบบสอบถามในแต่ละระดับ
N = จำนวนผู้ตอบแบบสอบถามทั้งหมด

จากนั้นจึงแปลความหมายโดยแบ่งระดับความเชื่อมั่นตามเกณฑ์เป็น 5 ระดับ ดังนี้

4.50 <คะแนนเฉลี่ย ≤ 5.00 คะแนน หมายถึง มีความเชื่อมั่นมากที่สุด
3.50 <คะแนนเฉลี่ย ≤ 4.50 คะแนน หมายถึง มีความเชื่อมั่นมาก
2.50 <คะแนนเฉลี่ย ≤ 3.50 คะแนน หมายถึง มีความเชื่อมั่นปานกลาง
1.50 <คะแนนเฉลี่ย ≤ 2.50 คะแนน หมายถึง มีความเชื่อมั่นน้อย
1.00 ≤คะแนนเฉลี่ย ≤ 1.50 คะแนน หมายถึง มีความเชื่อมั่นน้อยที่สุด

สำหรับการสำรวจความคิดเห็นต่อความพึงพอใจในการจัดกิจกรรมเพื่อชุมชนและดัชนีความพึงพอใจโดยสรุปต่อกลุ่มบริษัทฯ จะแบ่งค่าถ่วงน้ำหนัก (Wi) ดังนี้

- ระดับความพึงพอใจมากที่สุด ให้คะแนน 5 คะแนน
- ระดับความพึงพอใจมาก ให้คะแนน 4 คะแนน
- ระดับความพึงพอใจปานกลาง ให้คะแนน 3 คะแนน
- ระดับความพึงพอใจน้อย ให้คะแนน 2 คะแนน
- ระดับความพึงพอใจน้อยที่สุด ให้คะแนน 1 คะแนน

การแปลผลคะแนนเฉลี่ยของความคิดเห็นเกี่ยวกับระดับความพึงพอใจของโครงการจะนำคะแนนความคิดเห็นที่ได้มาหาค่าเฉลี่ยถ่วงน้ำหนัก (Weighted Mean) ดังนี้

$$\text{คะแนนเฉลี่ยถ่วงน้ำหนัก} = \frac{W_1X_1 + W_2X_2 + W_3X_3 + W_4X_4 + W_5X_5}{N}$$

เมื่อ Wi = ค่าถ่วงน้ำหนักของแต่ละระดับพึงพอใจ
Xi = สัดส่วนคะแนนจากผู้ตอบแบบสอบถามในแต่ละระดับ
N = จำนวนผู้ตอบแบบสอบถามทั้งหมด

จากนั้นจึงแปลความหมายโดยแบ่งระดับความพึงพอใจตามเกณฑ์เป็น 5 ระดับ ดังนี้

4.50 <คะแนนเฉลี่ย ≤ 5.00 คะแนน หมายถึง มีความพึงพอใจมากที่สุด
3.50 <คะแนนเฉลี่ย ≤ 4.50 คะแนน หมายถึง มีความพึงพอใจมาก
2.50 <คะแนนเฉลี่ย ≤ 3.50 คะแนน หมายถึง มีความพึงพอใจปานกลาง
1.50 <คะแนนเฉลี่ย ≤ 2.50 คะแนน หมายถึง มีความพึงพอใจน้อย
1.00 ≤คะแนนเฉลี่ย ≤ 1.50 คะแนน หมายถึง มีความพึงพอใจน้อยที่สุด

บทที่ 3
ผลการสำรวจความคิดเห็น

3.1 ผลการสำรวจความคิดเห็นของกลุ่มประชาชนตัวแทนครัวเรือน

การดำเนินการสำรวจความคิดเห็นฯ ของประชาชนในครั้งนี้ได้ทำการสำรวจกลุ่มประชาชนตัวแทนครัวเรือนในรัศมี 5 กิโลเมตร จำนวน 405 ตัวอย่าง โดยมีการแบ่งออกเป็น 2 กลุ่ม ตามระดับผลกระทบที่อาจจะได้รับตามระยะห่างจากพื้นที่โครงการ คือ (1) กลุ่มตัวแทนครัวเรือนที่มีระยะห่างจากโครงการ 0-3 กิโลเมตร จำนวน 115 ตัวอย่าง และ (2) กลุ่มตัวแทนครัวเรือนที่มีระยะห่างจากโครงการ 3-5 กิโลเมตร จำนวน 290 ตัวอย่าง สำหรับตารางรายละเอียดผลการสำรวจความคิดเห็นของกลุ่มประชาชนตัวแทนครัวเรือน แสดงดังภาคผนวกที่ 2 สามารถสรุปได้ดังนี้

3.1.1 กลุ่มตัวแทนครัวเรือนที่มีระยะห่างจากโครงการ 0-3 กิโลเมตร

ส่วนที่ 1 ข้อมูลทั่วไปของผู้ตอบแบบสอบถามและครอบครัว

- ผู้ตอบแบบสอบถามโดยส่วนใหญ่เป็นเพศหญิง (ร้อยละ 53.9) โดยอายุของผู้ตอบแบบสอบถามส่วนมากมีอายุอยู่ในช่วง 41-50 ปี (ร้อยละ 41.7) รองลงมามีอายุอยู่ในช่วง 51-60 ปี (ร้อยละ 31.3) และมีอายุอยู่ในช่วง 31-40 ปี (ร้อยละ 17.4) โดยส่วนมากมีการศึกษาอยู่ในระดับประถมศึกษา (ร้อยละ 39.2) รองลงมาระดับอาชีวศึกษาปวช./ปวส. (ร้อยละ 21.7) และระดับมัธยมศึกษาตอนต้น (ร้อยละ 20.9) ซึ่งผู้ตอบแบบสอบถามทั้งหมดนับถือศาสนาพุทธ

- อาชีพหลักของครอบครัวในปัจจุบันส่วนมากประกอบอาชีพค้าขาย/ธุรกิจส่วนตัว (ร้อยละ 37.4) รองลงมาประกอบอาชีพพนักงานบริษัท/โรงงาน (ร้อยละ 30.4) และประกอบอาชีพรับจ้างทั่วไป (ร้อยละ 28.7) ส่วนรายได้ของครัวเรือนเฉลี่ยต่อเดือนส่วนมากมีรายได้อยู่ในช่วง 10,000-20,000 บาท (ร้อยละ 39.1) รองลงมามีรายได้อยู่ในช่วง 20,000-30,000 บาท (ร้อยละ 31.3) และมีรายได้มากกว่า 30,000 บาทขึ้นไป (ร้อยละ 20.9) โดยส่วนใหญ่ระบุว่ามีรายได้เพียงพอและมีเหลือเก็บ (ร้อยละ 56.6) รองลงมาระบุว่ารายได้เพียงพอแต่ไม่มีเหลือเก็บ (ร้อยละ 27.8) และระบุว่ามีรายได้ไม่เพียงพอต้องกู้หนี้ยืมสิน (ร้อยละ 10.4)

- ลักษณะการถือครองบ้านที่อยู่อาศัยโดยส่วนใหญ่มีสภาพการถือครองเป็นของตนเอง/ญาติ/ครอบครัว (ร้อยละ 52.2) และมีสภาพการถือครองเป็นของผู้เช่า (ร้อยละ 47.8) ซึ่งโดยส่วนใหญ่ย้ายมาจากจังหวัดอื่น (ร้อยละ 56.5) รองลงมามีภูมิลำเนาเป็นคนในชุมชนนี้ (ร้อยละ 40.0) และมีภูมิลำเนามาจากพื้นที่อื่นในจังหวัดระยอง (ร้อยละ 3.5) สำหรับผู้ที่ระบุว่าย้ายมาจากจังหวัดอื่นโดยส่วนใหญ่ย้ายมาจากจังหวัดในภาคตะวันออกเฉียงเหนือ (ร้อยละ 56.3) และส่วนมากย้ายมาเป็นระยะเวลา 5-10 ปี (ร้อยละ 42.2) ทั้งนี้ผู้ตอบแบบสอบถามส่วนใหญ่ (ร้อยละ 89.1) ไม่คิดจะย้ายที่อยู่อาศัยไปอยู่ที่อื่น

ส่วนที่ 2 ข้อมูลด้านสภาพทางสังคมและความเป็นอยู่ในปัจจุบัน

- สำหรับความคิดเห็นต่อสาธารณูปโภคพื้นฐานในชุมชนที่อยู่อาศัย พบว่าผู้ตอบแบบสอบถามส่วนใหญ่มีความพึงพอใจต่อสาธารณูปโภคพื้นฐานในทุกด้าน (ร้อยละ 89.6-100.0) หากพิจารณาความคิดเห็นของผู้ตอบแบบสอบถามบางส่วนที่ระบุว่าต้องมีการปรับปรุงสาธารณูปโภคพื้นฐานอันดับต้นๆ ได้แก่ ด้านน้ำประปา (ร้อยละ 10.4) รองลงมาเส้นทางคมนาคม (ร้อยละ 2.6) และด้านไฟฟ้า และสภาพแวดล้อมในชุมชนในสัดส่วนที่เท่ากัน (ร้อยละ 1.7)

- เมื่อพิจารณาถึงปัญหาด้านสังคม พบว่าปัจจุบันในชุมชนไม่มีปัญหาด้านสังคม (ร้อยละ 32.0) สำหรับบางส่วนที่ระบุว่าปัญหาในลำดับต้นๆ ได้แก่ ปัญหายาเสพติด (ร้อยละ 22.7) รองลงมาปัญหาการลักขโมย (ร้อยละ 17.4) และปัญหาความแออัด/คนต่างถิ่นเข้ามามาก (ร้อยละ 15.7) สำหรับการเปลี่ยนแปลงสภาพแวดล้อมของชุมชนพบว่าในปัจจุบันส่วนใหญ่ผู้ตอบแบบสอบถามระบุว่าไม่มีการเปลี่ยนแปลงไปจากเดิม (ร้อยละ 81.7)

- ความคิดเห็นต่อผลกระทบด้านสิ่งแวดล้อมของชุมชนในปัจจุบันซึ่งสามารถสรุปได้ ดังตารางที่ 3.1.1-1 พบว่าผู้ตอบแบบสอบถามส่วนใหญ่ได้รับผลกระทบจากฝุ่นละออง, เขม่าควัน (ร้อยละ 56.5) โดยระบุว่าได้รับผลกระทบในระดับปานกลาง ($\bar{X}$=2.00,S.D.=0.661) รองลงมาได้รับผลกระทบจากกลิ่นรบกวน (ร้อยละ 24.3) โดยระบุว่าได้รับผลกระทบในระดับปานกลาง ($\bar{X}$=2.07,S.D.=0.663) และได้รับผลกระทบจากเสียงดังรบกวน (ร้อยละ 17.4) โดยระบุว่าได้รับผลกระทบในระดับปานกลาง ($\bar{X}$=1.90,S.D.=0.778) ตามลำดับ

ตารางที่ 3.1.1-1
ความคิดเห็นของกลุ่มครัวเรือนเกี่ยวกับผลกระทบด้านสิ่งแวดล้อมภายในพื้นที่ศึกษา

ปัญหา/ผลกระทบ (n=115)	ผลกระทบ (จำนวนตัวอย่าง/ร้อยละ)		ค่าเฉลี่ย ($\bar{X}$)	ค่าเบี่ยงเบนมาตรฐาน (S.D.)	ระดับผลกระทบ[1/]	ความถี่ที่ได้รับผลกระทบ
	ไม่ได้รับผลกระทบ	ได้รับผลกระทบ				
1. ฝุ่นละออง, เขม่าควัน	50 (43.5)	65 (56.5)	2.00	0.661	ปานกลาง	บ่อยๆ
2. กลิ่นรบกวน	87 (75.7)	28 (24.3)	2.07	0.663	ปานกลาง	นานๆครั้ง
3. เสียงดังรบกวน	95 (82.6)	20 (17.4)	1.90	0.788	ปานกลาง	นานๆครั้ง
4. น้ำเน่าเสีย	111 (96.5)	4 (3.5)	2.50	0.577	ปานกลาง	ตลอดเวลา
5. การลักลอบทิ้งกากของเสีย	110 (95.7)	5 (4.3)	2.60	0.548	มาก	ตลอดเวลา

หมายเหตุ: [1/]เกณฑ์การแบ่งระดับความคิดเห็นเกี่ยวกับผลกระทบเฉลี่ยรายข้อเป็น 3 ระดับ ดังนี้ 2.50< $\bar{X}$ ≤ 3.00 คะแนน หมายถึง ระดับมาก, 1.50 <$\bar{X}$ ≤ 2.50 คะแนน หมายถึง ระดับปานกลาง, 1.00<$\bar{X}$≤ 1.50 คะแนน หมายถึง ระดับน้อย

- ความพึงพอใจในสภาพแวดล้อมและความเป็นอยู่ในปัจจุบันพบว่าผู้ตอบแบบสอบถามส่วนใหญ่มีความพึงพอใจ (ร้อยละ 65.2) เมื่อสอบถามเกี่ยวกับความกังวลใจที่ต้องอาศัยอยู่ใกล้แหล่งโรงงานอุตสาหกรรมพบว่าค่อนข้างไม่กังวลใจ ($\bar{X}$=1.57,S.D.=1.052) สำหรับบางส่วนที่มีความกังวลใจมักจะมีความกังวลใจในด้านสุขภาพ (ร้อยละ 51.9) รองลงมาด้านสิ่งแวดล้อม (ร้อยละ 40.7) และด้านความปลอดภัย (ร้อยละ 7.4) ตามลำดับ

- การดำเนินการต่างๆ ในชุมชนเพื่อลดความกังวลใจในระดับต่างๆ สามารถสรุปได้ดังตารางที่ 3.1.1-2 โดยพบว่าผู้ตอบแบบสอบถามทั้งหมดระบุว่าการดำเนินการต่างๆ สามารถลดระดับความกังวลใจได้บ้าง

ตารางที่ 3.1.1-2
ความคิดเห็นของกลุ่มครัวเรือนเกี่ยวกับการดำเนินการด้านต่างๆ ในชุมชน
เพื่อลดความกังวลในระดับต่างๆ ภายในพื้นที่ศึกษา

การดำเนินการ (n=115)	ค่าเฉลี่ย ($\bar{X}$)	ค่าเบี่ยงเบนมาตรฐาน (S.D.)	ระดับการลดความกังวล[1/]
1. การให้ข้อมูลโครงการด้วยการจัดประชุมหรือการอบรมสัมมนา	3.10	0.794	ลดความกังวลได้บ้าง
2. การดำเนินการผลิตด้วยความระมัดระวัง และปฏิบัติงานด้วยความรับผิดชอบสูงในด้านความปลอดภัย	3.04	0.799	ลดความกังวลได้บ้าง
3. การแจ้งข่าวให้ทราบล่วงหน้า กรณีมีการซ่อมบำรุงหรือการซ่อมบำรุงใหญ่ของโรงงาน	3.01	0.800	ลดความกังวลได้บ้าง
4. การสื่อสารกับชุมชนในกรณีมีการซ้อมแผนฉุกเฉิน	2.98	0.805	ลดความกังวลได้บ้าง
5. การแสดงผลการตรวจวัดคุณภาพอากาศให้ทราบ	2.99	0.778	ลดความกังวลได้บ้าง
6. การให้ความรู้ความเข้าใจด้านกระบวนการผลิตและความปลอดภัยแก่ประชาชน	3.03	0.868	ลดความกังวลได้บ้าง
7. การให้ผู้นำชุมชนและประชาชนเข้าเยี่ยมชมโรงงาน	3.03	0.811	ลดความกังวลได้บ้าง
8. การพบปะเยี่ยมเยียนประชาชนในชุมชนของเจ้าหน้าที่มวลชนสัมพันธ์	3.05	0.771	ลดความกังวลได้บ้าง
9. การเชื่อมความสัมพันธ์ที่ดีกับผู้นำชุมชนและประชาชนของเจ้าหน้าที่มวลชนสัมพันธ์	2.10	0.788	ลดความกังวลได้บ้าง

หมายเหตุ: [1/]เกณฑ์การแบ่งระดับการลดความกังวลเฉลี่ยรายข้อเป็น 4 ระดับ ดังนี้ 3.50< $\bar{X}$ ≤ 4.00 คะแนน หมายถึง ลดความกังวลได้มาก, 2.50 < $\bar{X}$ ≤ 3.50 คะแนน หมายถึง ลดความกังวลได้บ้าง, 1.50< $\bar{X}$ ≤ 2.50 คะแนน หมายถึง ลดความกังวลได้น้อย, 1.00< $\bar{X}$ ≤ 1.50 คะแนน หมายถึง ลดความกังวลไม่ได้เลย

- สำหรับความคิดเห็นต่อผลกระทบด้านบวก พบว่าส่วนมากระบุว่าทำให้มีการสนับสนุนกิจกรรมในเทศกาลต่างๆ (ร้อยละ 26.3) รองลงมาคือสภาพเศรษฐกิจของชุมชนดีขึ้น (ร้อยละ 19.3) และมีระบบสาธารณูปโภคพื้นฐานดีขึ้น (ร้อยละ 12.3) สำหรับผลกระทบด้านลบส่วนมากมีความคิดเห็นว่ามีปัญหาเรื่องประชากรแฝงเพิ่มขึ้น และผลกระทบด้านสุขภาพ ในสัดส่วนที่เท่ากัน (ร้อยละ 17.7) และค่าครองชีพเพิ่มสูงขึ้น (ร้อยละ 14.2)

ส่วนที่ 3 ข้อมูลการรับรู้และความคิดเห็นที่มีต่อโครงการ

- เมื่อสอบถามเกี่ยวกับการรับรู้และความคิดเห็นที่มีต่อโครงการพบว่าผู้ตอบแบบสอบถามส่วนใหญ่ระบุว่ารู้จักโครงการ (ร้อยละ 72.2) และผู้ตอบแบบสอบถามส่วนใหญ่ระบุว่ารู้จักเจ้าหน้าที่ของโครงการฯ/บริษัทฯ (ร้อยละ 53.0)

- สำหรับด้านการซ้อมแผนฉุกเฉินภายในชุมชนพบว่าผู้ตอบแบบสอบถามส่วนใหญ่ระบุว่าไม่มีการซ้อมแผนฉุกเฉินภายในชุมชน (ร้อยละ 64.3) เมื่อสอบถามถึงช่องทางการร้องเรียนของกลุ่มบริษัทฯ พบว่าส่วนใหญ่ระบุว่าไม่ทราบช่องทางการร้องเรียน (ร้อยละ 76.8) และเมื่อสอบถามเกี่ยวกับเรื่องร้องเรียนที่เคยแจ้ง พบว่าส่วนใหญ่ไม่เคยร้องเรียน (ร้อยละ 96.2) ทั้งนี้พบว่าส่วนมากพอใจต่อช่องทางการร้องเรียนของกลุ่มบริษัทฯ และการเข้าถึงชุมชน (ร้อยละ 50.0)

- ในรอบปีที่ผ่านมาผู้ตอบแบบสอบถามส่วนใหญ่ไม่เคยได้รับผลกระทบจากการดำเนินงานของโครงการ (ร้อยละ 96.4)

- เมื่อสอบถามเกี่ยวกับความเชื่อมั่นต่อความรับผิดชอบด้านสิ่งแวดล้อมของโครงการพบว่ามีความเชื่อมั่นในระดับมาก ($\bar{X}$=3.59,S.D.=0.782) สำหรับความเชื่อมั่นต่อมาตรการและระบบการดูแลความปลอดภัยของโครงการพบว่ามีความเชื่อมั่นในระดับมาก ($\bar{X}$=3.57,S.D.=0.714)

ส่วนที่ 4 ข้อมูลการจัดกิจกรรมเพื่อชุมชนและสังคม

- การรับรู้ข้อมูลการประชาสัมพันธ์ของโครงการสามารถสรุปได้ดังตารางที่ 3.1.1-3 โดยพบว่าผู้ตอบแบบสอบถามระบุว่าเคยรับรู้ข้อมูลการประชาสัมพันธ์ของโครงการ (ร้อยละ 44.3-83.5) นอกจากนี้ ผู้ตอบแบบสอบถามส่วนมากทราบข้อมูลการประชาสัมพันธ์จากผู้นำชุมชน/กรรมการชุมชน (ร้อยละ 49.6) รองลงมาทราบจากเสียงตามสาย/หอกระจายข่าวในชุมชน (ร้อยละ 36.8) และทราบจากญาติ/เพื่อนบ้าน (ร้อยละ 8.0)

- สำหรับการรับรู้รับทราบการดำเนินกิจกรรมเพื่อชุมชนและสังคมพบว่า ผู้ตอบแบบสอบถามส่วนใหญ่ไม่ทราบการดำเนินกิจกรรมในด้านสิ่งแวดล้อม ด้านการศึกษา ด้านสุขภาพ สุขอนามัยและกีฬา และด้านการสื่อสารและสร้างสัมพันธ์กับชุมชนซึ่งสามารถสรุปได้ดังตารางที่ 3.1.1-4

ตารางที่ 3.1.1-3
ความคิดเห็นของกลุ่มครัวเรือนเกี่ยวกับการรับรู้ข้อมูลประชาสัมพันธ์
ของโครงการภายในพื้นที่ศึกษา

การดำเนินการ (n=115)	เคยทราบ		ไม่เคยทราบ	
	จำนวน	ร้อยละ	จำนวน	ร้อยละ
1. การแจ้งข่าวสารให้ทราบล่วงหน้า กรณีการซ่อมบำรุงหรือการซ่อมบำรุงใหญ่ของโรงงาน	95	82.6	20	17.4
2. การซ้อมแผนฉุกเฉินของกลุ่มบริษัทฯ	55	47.8	60	52.2
3. แจ้งให้ทราบเกี่ยวกับช่องทางและวิธีการแจ้งเหตุหรือเรื่องร้องเรียนต่อกลุ่มบริษัทฯ	51	44.3	64	55.7
4. แจ้งให้ทราบเกี่ยวกับนโยบายด้านความปลอดภัยและสิ่งแวดล้อมของกลุ่มบริษัทฯ	64	55.7	51	44.3
5. ข้อมูลการประชาสัมพันธ์โครงการหรือกิจกรรมเพื่อสังคมของกลุ่มบริษัทฯ	96	83.5	19	16.5

ตารางที่ 3.1.1-4
ความคิดเห็นของกลุ่มครัวเรือน เกี่ยวกับการรับรู้รับทราบ
การดำเนินกิจกรรมเพื่อชุมชนและสังคมของกลุ่มบริษัทฯ ภายในพื้นที่ศึกษา

การดำเนินการ (n=115)	ทราบ		ไม่ทราบ	
	จำนวน	ร้อยละ	จำนวน	ร้อยละ
โครงการของกลุ่มบริษัท ไทย เพ็ท เรซิน จำกัด (TPRC)				
ด้านสิ่งแวดล้อม				
1. กิจกรรมวิ่งด้วยใจ เก็บขยะด้วยกัน RUN TOGETHER	42	36.5	73	63.5
2. โครงการจิตอาสาทำความสะอาดบ่อน้ำ	49	42.6	66	57.4
3. โครงการเพิ่มพื้นที่สีเขียวเขาหัวยมะหาด	43	37.4	72	62.6
ด้านการศึกษา				
4. สนับสนุนทุนการศึกษาให้ชุมชน	75	65.2	40	34.8
5. จัดทำแปลงผักกางมุ้งให้โรงเรียนวัดมาบชลูดเพื่อการศึกษา	73	63.5	42	36.5
6. สนับสนุนกิจกรรมวันเด็กร่วมกับหน่วยงาน	60	52.2	55	47.8
7. สนับสนุนสื่ออุปกรณ์การเรียน (โรงเรียนวัดเกาะกลอยร่วมกับ GC GROUP)	56	48.7	59	51.3
ด้านสุขภาพ สุขอนามัยและกีฬา				
8. สนับสนุนเจลแอลกอฮอล์และร่วมโครงการจัดทำเตียงสนามร่วมกับโรงพยาบาลสนามวัดมาบชลูด	48	41.7	67	58.3
9. สนับสนุนชุดตรวจโควิดให้กับสถาบันการศึกษาในพื้นที่	61	53.0	54	47.0

ตารางที่ 3.1.1-4 (ต่อ)

การดำเนินการ (n=115)	ทราบ		ไม่ทราบ	
	จำนวน	ร้อยละ	จำนวน	ร้อยละ
ด้านการสื่อสารและสร้างความสัมพันธ์ที่ดีกับชุมชน				
10. มอบแอลกอฮอล์ให้หน่วยงานต่างๆ ในพื้นที่ เช่น ทต.บ้านฉาง	62	53.9	53	46.1
11. เข้าร่วมกิจกรรมประเพณีและวันสำคัญทางศาสนาร่วมกับหน่วยงานและชุมชน เช่น บุญข้าวหลามกับชุมชนในพื้นที่ (ชุมชนชากกลาง ชุมชนหนองแฟบ) /เจ้าภาพทอดกฐินสามัคคีวัดหนองแฟบ	67	58.3	48	41.7
12. สนับสนุนน้ำดื่มให้กับวัดซอยศีรี/ทต.บ้านฉาง	62	53.9	53	46.1
13. เข้าร่วมประชุมและสำรวจพื้นที่กับชุมชนเข้าห้วยมะหาด	47	40.9	68	59.1
14. สนับสนุนผ้าป่าสมทบทุนพัฒนาเด็กชนบท /สนับสนุนทอดผ้าป่าการศึกษาวัดหนองแฟบ	52	45.2	63	54.8
15. มอบชุด home isolation ให้กับ ทต.บ้านฉางโดยสนับสนุนร่วมกับการนิคมอุตสาหกรรมแห่งประเทศไทย	51	44.3	64	55.7
16. สนับสนุนงบประมาณโครงการบูรณะซ่อมแซม ณาปนสถาน (เมรุ) วัดชากผักกูด	49	42.6	66	57.4
17. มอบข้าวสารให้ชุมชนเพื่อนำไปแจกจ่ายแก่ผู้ติดเชื้อ COVID-19/สนับสนุนข้าวสารอาหารแห้งให้กับชุมชนรอบรั้วโรงงาน	57	49.6	58	50.4
18. ติดตั้ง Win Sock ให้กับชุมชนในพื้นที่ศึกษา	42	36.5	73	63.5

- ด้านกิจกรรมชุมชนสัมพันธ์ที่กลุ่มบริษัทฯ จัดทำร่วมกับชุมชนโดยผู้ตอบแบบสอบถามทั้งหมดระบุว่ามีการจัดกิจกรรมชุมชนสัมพันธ์ในพื้นที่ ซึ่งส่วนใหญ่มักจัดในช่วงเทศกาลหรือโอกาสพิเศษ (ร้อยละ 58.3) รองลงมาไม่แน่ใจ (ร้อยละ 35.7) และจัดทุกปี (ร้อยละ 5.2)

- สำหรับการรับรู้และความพึงพอใจเกี่ยวกับการดำเนินกิจกรรมเพื่อชุมชนและสังคมของโครงการในด้านการศึกษา ด้านสุขภาพ สุขอนามัยและกีฬา ด้านความเป็นอยู่ที่ดี ด้านสิ่งแวดล้อม ด้านเศรษฐกิจ และด้านการสื่อสารและสร้างความสัมพันธ์กับชุมชน พบว่าผู้ตอบแบบสอบถามส่วนใหญ่ทราบเกี่ยวกับการดำเนินกิจกรรมดังกล่าวภายในชุมชน และมีความพึงพอใจอยู่ในระดับมาก ซึ่งสามารถสรุปได้ดังตารางที่ 3.1.1-5

ตารางที่ 3.1.1-5
การรับรู้และความพึงพอใจของกลุ่มครัวเรือน
เกี่ยวกับการดำเนินกิจกรรมเพื่อชุมชนและสังคมในด้านต่างๆ ของโครงการภายในพื้นที่ศึกษา

กิจกรรมของโครงการ (n=115)	การรับรู้ (จำนวนตัวอย่าง/ร้อยละ)		ค่าเฉลี่ย ($\bar{X}$)	ค่าเบี่ยงเบนมาตรฐาน (S.D.)	ระดับความพึงพอใจ[1/]
	ทราบ	ไม่ทราบ			
1. ด้านการศึกษา	107 (93.0)	8 (7.0)	3.75	0.859	มาก
2. ด้านสุขภาพ สุขอนามัยและกีฬา	88 (76.5)	27 (23.5)	3.68	0.865	มาก
3. ด้านความเป็นอยู่ที่ดี	85 (73.9)	30 (26.1)	3.59	0.835	มาก
4. ด้านสิ่งแวดล้อม	86 (74.8)	29 (25.2)	3.58	0.774	มาก
5. ด้านเศรษฐกิจ	85 (73.9)	30 (26.1)	3.67	0.793	มาก
6. ด้านการสื่อสารและสร้างความสัมพันธ์กับชุมชน	102 (88.7)	13 (11.3)	3.61	0.760	มาก

หมายเหตุ: [1/]เกณฑ์การแบ่งระดับความพึงพอใจเฉลี่ยรายข้อเป็น 5 ระดับ ดังนี้ $4.50 < \bar{X} \leq 5.00$ คะแนน หมายถึง ระดับมากที่สุด, $3.50 < \bar{X} \leq 4.50$ คะแนน หมายถึง ระดับมาก, $2.50 < \bar{X} \leq 3.50$ คะแนน หมายถึง ระดับปานกลาง, $1.50 < \bar{X} \leq 2.50$ คะแนน หมายถึง ระดับน้อย, $1.00 \leq \bar{X} \leq 1.50$ คะแนน หมายถึง ระดับน้อยที่สุด

- ผู้ตอบแบบสอบถามส่วนมากระบุว่าต้องการให้กลุ่มบริษัทฯ จัดกิจกรรมในด้านการพัฒนาคุณภาพชีวิต (ร้อยละ 30.9) รองลงมาต้องการให้พัฒนาการศึกษาและเยาวชน (ร้อยละ 19.2) และต้องการให้ส่งเสริมเศรษฐกิจและรายได้ (ร้อยละ 13.3)

- ความคิดเห็นโดยสรุปต่อกลุ่มบริษัทฯ เกี่ยวกับดัชนีความพึงพอใจของชุมชน พบว่าผู้ตอบแบบสอบถามส่วนใหญ่มีความพึงพอใจมากต่อการเป็นองค์กรที่ให้คุณค่าและประโยชน์ต่อสังคม ภาพลักษณ์องค์กรโดยรวม การดำเนินงานกิจกรรมมวลชนสัมพันธ์ของกลุ่มบริษัทฯ การปฏิบัติตามมาตรการและระบบการดูแลความปลอดภัยของกลุ่มบริษัทฯ และการดำเนินงานของกลุ่มบริษัทฯ ซึ่งสามารถสรุปได้ดังตารางที่ 3.1.1-6

ตารางที่ 3.1.1-6
ความคิดเห็นของกลุ่มครัวเรือนในพื้นที่ศึกษา
โครงการโรงงานผลิต Polyetyethylene Terephthalate (PET)
เกี่ยวกับดัชนีความพึงพอใจของชุมชนโดยสรุปต่อกลุ่มบริษัทฯ

การดำเนินการ (n=115)	ความพึงพอใจ (ร้อยละ)	ค่าเฉลี่ย ($\bar{X}$)	ค่าเบี่ยงเบนมาตรฐาน (S.D.)	ระดับความพึงพอใจ[1/]
1. เป็นองค์กรที่ให้คุณค่าและประโยชน์ต่อสังคม	73.91	3.70	0.740	มาก
2. ความพึงพอใจต่อภาพลักษณ์องค์กรโดยรวม	73.57	3.68	0.708	มาก
3. ความพึงพอใจต่อการดำเนินงานกิจกรรมมวลชนสัมพันธ์ของกลุ่มบริษัทฯ	73.04	3.65	0.701	มาก
4. ความพึงพอใจต่อการปฏิบัติตามมาตรการและระบบการดูแลความปลอดภัยของกลุ่มบริษัท ฯ	74.09	3.70	0.701	มาก
5. ความพึงพอใจต่อการดำเนินงานของกลุ่มบริษัทฯ	73.74	3.69	0.680	มาก

หมายเหตุ: [1/]เกณฑ์การแบ่งระดับความพึงพอใจเฉลี่ยรายข้อเป็น 5 ระดับ ดังนี้ $4.50 < \bar{X} \leq 5.00$ คะแนน หมายถึง ระดับมากที่สุด, $3.50 < \bar{X} \leq 4.50$ คะแนน หมายถึง ระดับมาก, $2.50 < \bar{X} \leq 3.50$ คะแนน หมายถึง ระดับปานกลาง, $1.50 < \bar{X} \leq 2.50$ คะแนน หมายถึง ระดับน้อย, $1.00 \leq \bar{X} \leq 1.50$ คะแนน หมายถึง ระดับน้อยที่สุด

3.1.2 กลุ่มตัวแทนครัวเรือนที่มีระยะห่างจากโครงการ 3-5 กิโลเมตร

ส่วนที่ 1 ข้อมูลทั่วไปของผู้ตอบแบบสอบถามและครอบครัว

- ผู้ตอบแบบสอบถามโดยส่วนใหญ่เป็นเพศหญิง (ร้อยละ 59.0) โดยอายุของผู้ตอบแบบสอบถามส่วนมากมีอายุอยู่ในช่วง 41-50 ปี (ร้อยละ 41.4) รองลงมามีอายุอยู่ในช่วง 31-40 ปี (ร้อยละ 28.6) และมีอายุอยู่ในช่วง 51-60 ปี (ร้อยละ 24.1) โดยส่วนมากมีการศึกษาอยู่ในระดับประถมศึกษา (ร้อยละ 26.2) รองลงมาระดับอาชีวศึกษาปวช./ปวส. (ร้อยละ 25.9) และระดับมัธยมศึกษาตอนต้น (ร้อยละ 19.0) ซึ่งผู้ตอบแบบสอบถามทั้งหมดนับถือศาสนาพุทธ

- อาชีพหลักของครอบครัวในปัจจุบันส่วนใหญ่ประกอบอาชีพค้าขาย/ธุรกิจส่วนตัว (ร้อยละ 52.5) รองลงมาประกอบอาชีพพนักงานบริษัท/โรงงาน (ร้อยละ 34.3) และประกอบอาชีพรับจ้างทั่วไป (ร้อยละ 10.3) ส่วนรายได้ของครัวเรือนเฉลี่ยต่อเดือนส่วนมากมีรายได้อยู่ในช่วง 10,000-20,000 บาท (ร้อยละ 34.5) รองลงมามีรายได้อยู่ในช่วง 20,000-30,000 บาท (ร้อยละ 33.8) และมีรายได้มากกว่า 30,000 บาทขึ้นไป (ร้อยละ 28.6) โดยส่วนใหญ่ระบุว่ามีรายได้เพียงพอและมีเหลือเก็บ (ร้อยละ 64.8) รองลงมาระบุว่ามีรายได้เพียงพอแต่ไม่มีเหลือเก็บ (ร้อยละ 22.1) และระบุว่ามีรายได้ไม่เพียงพอต้องกู้หนี้ยืมสิน (ร้อยละ 7.6)

- ลักษณะการถือครองบ้านที่อยู่อาศัยโดยส่วนใหญ่มีสภาพการถือครองเป็นของตนเอง/ญาติ/ครอบครัว (ร้อยละ 60.0) รองลงมามีสภาพการถือครองเป็นของผู้เช่า (ร้อยละ 39.3) และอื่นๆ ได้แก่ บ้านของตนเองแต่เช่าพื้นที่ (ร้อยละ 0.7) ซึ่งโดยส่วนใหญ่ย้ายมาจากจังหวัดอื่น (ร้อยละ 54.1) รองลงมามีภูมิลำเนาเป็นคนในชุมชนนี้ (ร้อยละ 39.3) และมีภูมิลำเนามาจากพื้นที่อื่นในจังหวัดระยอง (ร้อยละ 6.6) สำหรับผู้ที่ระบุว่าย้ายมาจากจังหวัดอื่นโดยส่วนใหญ่ย้ายมาจากจังหวัดในภาคตะวันออกเฉียงเหนือ (ร้อยละ 63.3) และส่วนมากย้ายมาเป็นระยะเวลา 5-10 ปี (ร้อยละ 49.4) ทั้งนี้ผู้ตอบแบบสอบถามส่วนใหญ่ (ร้อยละ 82.2) ไม่คิดจะย้ายที่อยู่อาศัยไปอยู่ที่อื่น

ส่วนที่ 2 ข้อมูลด้านสภาพทางสังคมและความเป็นอยู่ในปัจจุบัน

- สำหรับความคิดเห็นต่อสาธารณูปโภคพื้นฐานในชุมชนที่อยู่อาศัย พบว่าผู้ตอบแบบสอบถามส่วนใหญ่มีความพึงพอใจต่อสาธารณูปโภคพื้นฐานในทุกด้าน (ร้อยละ 78.3-99.7) หากพิจารณาความคิดเห็นของผู้ตอบแบบสอบถามบางส่วนที่ระบุว่าต้องมีการปรับปรุงสาธารณูปโภคพื้นฐานอันดับต้นๆ ได้แก่ ด้านน้ำประปา (ร้อยละ 21.7) รองลงมาเส้นทางคมนาคม (ร้อยละ 4.1) และด้านไฟฟ้า (ร้อยละ 3.8)

- เมื่อพิจารณาถึงปัญหาด้านสังคม พบว่าปัจจุบันในชุมชนไม่มีปัญหาด้านสังคม (ร้อยละ 36.3) สำหรับบางส่วนที่ระบุว่าปัญหาในลำดับต้นๆ ได้แก่ ปัญหายาเสพติด (ร้อยละ 19.0) รองลงมาปัญหาความแออัด/คนต่างถิ่นเข้ามามาก (ร้อยละ 17.1) และปัญหาการลักขโมย (ร้อยละ 11.6) สำหรับการเปลี่ยนแปลงสภาพแวดล้อมของชุมชนพบว่าในปัจจุบันส่วนใหญ่ผู้ตอบแบบสอบถามระบุว่าไม่มีการเปลี่ยนแปลงไปจากเดิม (ร้อยละ 82.4)

- ความคิดเห็นต่อผลกระทบด้านสิ่งแวดล้อมของชุมชนในปัจจุบันซึ่งสามารถสรุปได้ดังตารางที่ 3.1.2-1 พบว่าผู้ตอบแบบสอบถามส่วนใหญ่ระบุว่าได้รับผลกระทบจากฝุ่นละออง/เขม่าควัน (ร้อยละ 62.1) โดยระบุว่าได้รับผลกระทบในระดับปานกลาง ($\bar{X}$=2.00,S.D.=0.693) รองลงมาได้รับผลกระทบจากกลิ่นรบกวน (ร้อยละ 21.7) โดยระบุว่าได้รับผลกระทบในระดับปานกลาง ($\bar{X}$=1.94,S.D.=0.564) และได้รับผลกระทบจากเสียงดังรบกวน (ร้อยละ 19.0) โดยระบุว่าได้รับผลกระทบในระดับปานกลาง ($\bar{X}$=1.91,S.D.=0.554) ตามลำดับ

ตารางที่ 3.1.2-1
ความคิดเห็นของกลุ่มครัวเรือนเกี่ยวกับผลกระทบด้านสิ่งแวดล้อมภายในพื้นที่ศึกษา

ปัญหา/ผลกระทบ (n=290)	ผลกระทบ (จำนวนตัวอย่าง/ร้อยละ)		ค่าเฉลี่ย ($\bar{X}$)	ค่าเบี่ยงเบนมาตรฐาน (S.D.)	ระดับผลกระทบ[1/]	ความถี่ที่ได้รับผลกระทบ
	ไม่ได้รับผลกระทบ	ได้รับผลกระทบ				
1. ฝุ่นละออง, เขม่าควัน	110 (37.9)	180 (62.1)	2.00	0.693	ปานกลาง	ตลอดเวลา
2. กลิ่นรบกวน	227 (78.3)	63 (21.7)	1.94	0.564	ปานกลาง	นานๆครั้ง
3. เสียงดังรบกวน	235 (81.0)	55 (19.0)	1.91	0.554	ปานกลาง	บ่อยๆ
4. น้ำเน่าเสีย	287 (99.0)	3 (1.0)	2.67	0.577	มาก	นานๆครั้ง
5. การลักลอบทิ้งกากของเสีย	289 (99.7)	1 (0.3)	3.00	0.000	มาก	ตลอดเวลา

หมายเหตุ: [1/]เกณฑ์การแบ่งระดับความคิดเห็นเกี่ยวกับผลกระทบเฉลี่ยรายข้อเป็น 3 ระดับ ดังนี้ 2.50< $\bar{X}$ ≤ 3.00 คะแนน หมายถึง ระดับมาก, 1.50 <$\bar{X}$ ≤ 2.50 คะแนน หมายถึง ระดับปานกลาง, 1.00<$\bar{X}$≤ 1.50 คะแนน หมายถึง ระดับน้อย

- ความพึงพอใจในสภาพแวดล้อมและความเป็นอยู่ในปัจจุบันพบว่าผู้ตอบแบบสอบถามส่วนใหญ่มีความพึงพอใจ (ร้อยละ 66.9) เมื่อสอบถามเกี่ยวกับความกังวลใจที่ต้องอาศัยอยู่ใกล้แหล่งโรงงานอุตสาหกรรมพบว่าค่อนข้างไม่กังวลใจ ($\bar{X}$=1.55,S.D.=1.035) สำหรับบางส่วนที่มีความกังวลใจมักจะมีความกังวลใจในด้านสุขภาพ (ร้อยละ 48.7) รองลงมาด้านสิ่งแวดล้อม (ร้อยละ 30.3) และด้านความปลอดภัย (ร้อยละ 21.0) ตามลำดับ

- การดำเนินการต่างๆ ในชุมชนเพื่อลดความกังวลใจในระดับต่างๆ สามารถสรุปได้ดังตารางที่ 3.1.2-2 โดยพบว่าผู้ตอบแบบสอบถามทั้งหมดระบุว่าการดำเนินการต่างๆ สามารถลดระดับความกังวลใจได้บ้าง

- สำหรับความคิดเห็นต่อผลกระทบด้านบวก พบว่าส่วนมากระบุว่าทำให้มีการสนับสนุนกิจกรรมในเทศกาลต่างๆ (ร้อยละ 28.4) รองลงมาคือสภาพเศรษฐกิจของชุมชนดีขึ้น (ร้อยละ 22.7) และระบบสาธารณูปโภคพื้นฐานดีขึ้น (ร้อยละ 10.0) สำหรับผลกระทบด้านลบส่วนมากมีความคิดเห็นว่ามีผลกระทบด้านสุขภาพ (ร้อยละ 23.3) รองลงมาคือปัญหาเรื่องประชากรแฝงเพิ่มขึ้น (ร้อยละ 19.4) และค่าครองชีพเพิ่มสูงขึ้น (ร้อยละ 12.1)

ตารางที่ 3.1.2-2
ความคิดเห็นของกลุ่มครัวเรือนเกี่ยวกับการดำเนินการด้านต่างๆ ในชุมชน
เพื่อลดความกังวลในระดับต่างๆ ภายในพื้นที่ศึกษา

การดำเนินการ (n=290)	ค่าเฉลี่ย ($\bar{X}$)	ค่าเบี่ยงเบนมาตรฐาน (S.D.)	ระดับการลดความกังวล[1/]
1. การให้ข้อมูลโครงการด้วยการจัดประชุมหรือการอบรมสัมมนา	3.15	0.733	ลดความกังวลได้บ้าง
2. การดำเนินการผลิตด้วยความระมัดระวัง และปฏิบัติงานด้วยความรับผิดชอบสูงในด้านความปลอดภัย	3.14	0.739	ลดความกังวลได้บ้าง
3. การแจ้งข่าวให้ทราบล่วงหน้า กรณีมีการซ่อมบำรุงหรือการซ่อมบำรุงใหญ่ของโรงงาน	3.11	0.720	ลดความกังวลได้บ้าง
4. การสื่อสารกับชุมชนในกรณีมีการซ้อมแผนฉุกเฉิน	3.08	0.768	ลดความกังวลได้บ้าง
5. การแสดงผลการตรวจวัดคุณภาพอากาศให้ทราบ	3.11	0.720	ลดความกังวลได้บ้าง
6. การให้ความรู้ความเข้าใจด้านกระบวนการผลิตและความปลอดภัยแก่ประชาชน	3.13	0.745	ลดความกังวลได้บ้าง
7. การให้ผู้นำชุมชนและประชาชนเข้าเยี่ยมชมโรงงาน	3.09	0.782	ลดความกังวลได้บ้าง
8. การพบปะเยี่ยมเยียนประชาชนในชุมชนของเจ้าหน้าที่มวลชนสัมพันธ์	3.14	0.751	ลดความกังวลได้บ้าง
9. การเชื่อมความสัมพันธ์ที่ดีกับผู้นำชุมชนและประชาชนของเจ้าหน้าที่มวลชนสัมพันธ์	3.14	0.750	ลดความกังวลได้บ้าง

หมายเหตุ: [1/]เกณฑ์การแบ่งระดับการลดความกังวลเฉลี่ยรายข้อเป็น 4 ระดับ ดังนี้ 3.50< $\bar{X}$ ≤ 4.00 คะแนน หมายถึง ลดความกังวลได้มาก, 2.50 < $\bar{X}$ ≤ 3.50 คะแนน หมายถึง ลดความกังวลได้บ้าง, 1.50< $\bar{X}$ ≤ 2.50 คะแนน หมายถึง ลดความกังวลได้น้อย, 1.00< $\bar{X}$ ≤ 1.50 คะแนน หมายถึง ลดความกังวลไม่ได้เลย

ส่วนที่ 3 ข้อมูลการรับรู้และความคิดเห็นที่มีต่อโครงการ

- เมื่อสอบถามเกี่ยวกับการรับรู้และความคิดเห็นที่มีต่อโครงการพบว่าผู้ตอบแบบสอบถามส่วนใหญ่ระบุว่ารู้จักโครงการ (ร้อยละ 72.8) และผู้ตอบแบบสอบถามบางส่วนระบุว่ารู้จักเจ้าหน้าที่ของโครงการฯ/บริษัทฯ (ร้อยละ 43.1)

- สำหรับด้านการซ้อมแผนฉุกเฉินภายในชุมชนพบว่าผู้ตอบแบบสอบถามส่วนใหญ่ระบุว่าไม่มีการซ้อมแผนฉุกเฉินภายในชุมชน (ร้อยละ 76.6) เมื่อสอบถามถึงช่องทางการร้องเรียนของกลุ่มบริษัทฯ พบว่าส่วนใหญ่ระบุว่าไม่ทราบช่องทางการร้องเรียน (ร้อยละ 81.0) และเมื่อสอบถามเกี่ยวกับเรื่องร้องเรียนที่เคยแจ้ง พบว่าทั้งหมดไม่เคยร้องเรียน ทั้งนี้พบว่าส่วนมากไม่มีความคิดเห็นต่อช่องทางการร้องเรียนของกลุ่มบริษัทฯ และการเข้าถึงชุมชน (ร้อยละ 50.0)

- ในรอบปีที่ผ่านมาผู้ตอบแบบสอบถามโดยส่วนใหญ่ไม่เคยได้รับผลกระทบจากการดำเนินงานของโครงการ (ร้อยละ 99.3) มีเพียง ร้อยละ 0.7 ที่ระบุว่าได้รับผลกระทบ สำหรับรายละเอียดผลกระทบที่ได้รับในภาพรวมของกลุ่มบริษัทฯ ทั้งหมดระบุว่าได้รับผลกระทบมลพิษทางอากาศ

- เมื่อสอบถามเกี่ยวกับความเชื่อมั่นต่อความรับผิดชอบด้านสิ่งแวดล้อมของโครงการพบว่ามีความเชื่อมั่นในระดับมาก ($\bar{X}$=3.51,S.D.=0.707) สำหรับความเชื่อมั่นต่อมาตรการและระบบการดูแลความปลอดภัยของโครงการพบว่ามีความเชื่อมั่นในระดับปานกลาง ($\bar{X}$=3.47,S.D.=0.697)

ส่วนที่ 4 ข้อมูลการจัดกิจกรรมเพื่อชุมชนและสังคม

- การรับรู้ข้อมูลการประชาสัมพันธ์ของโครงการสามารถสรุปได้ดังตารางที่ 3.1.2-3 โดยพบว่าผู้ตอบแบบสอบถามระบุว่าเคยรับรู้ข้อมูลการประชาสัมพันธ์ของโครงการ (ร้อยละ 32.4-72.1) นอกจากนี้ ผู้ตอบแบบสอบถามส่วนใหญ่ทราบข้อมูลการประชาสัมพันธ์จากผู้นำชุมชน/กรรมการชุมชน (ร้อยละ 58.9) รองลงมาทราบจากเสียงตามสาย/หอกระจายข่าวในชุมชน (ร้อยละ 26.4) และทราบจากญาติ/เพื่อนบ้าน (ร้อยละ 10.9)

ตารางที่ 3.1.2-3
ความคิดเห็นของกลุ่มครัวเรือนเกี่ยวกับการรับรู้ข้อมูลประชาสัมพันธ์
ของโครงการภายในพื้นที่ศึกษา

การดำเนินการ (n=290)	เคยทราบ		ไม่เคยทราบ	
	จำนวน	ร้อยละ	จำนวน	ร้อยละ
1. การแจ้งข่าวสารให้ทราบล่วงหน้า กรณีการซ่อมบำรุงหรือการซ่อมบำรุงใหญ่ของโรงงาน	181	62.4	109	37.6
2. การซ้อมแผนฉุกเฉินของกลุ่มบริษัทฯ	101	34.8	189	65.2
3. แจ้งให้ทราบเกี่ยวกับช่องทางและวิธีการแจ้งเหตุหรือเรื่องร้องเรียนต่อกลุ่มบริษัทฯ	94	32.4	196	67.6
4. แจ้งให้ทราบเกี่ยวกับนโยบายด้านความปลอดภัยและสิ่งแวดล้อมของกลุ่มบริษัทฯ	137	47.2	153	52.8
5. ข้อมูลการประชาสัมพันธ์โครงการหรือกิจกรรมเพื่อสังคมของกลุ่มบริษัทฯ	209	72.1	81	27.9

- สำหรับการรับรู้รับทราบการดำเนินกิจกรรมเพื่อชุมชนและสังคมพบว่า ผู้ตอบแบบสอบถามส่วนใหญ่ไม่ทราบการดำเนินกิจกรรมในด้านสิ่งแวดล้อม ด้านการศึกษา ด้านสุขภาพ สุขอนามัยและกีฬา และด้านการสื่อสารและสร้างสัมพันธ์กับชุมชนซึ่งสามารถสรุปได้ดังตารางที่ 3.1.2-4

ตารางที่ 3.1.2-4
ความคิดเห็นของกลุ่มครัวเรือน เกี่ยวกับการรับรู้รับทราบ
การดำเนินกิจกรรมเพื่อชุมชนและสังคมของกลุ่มบริษัทฯ ภายในพื้นที่ศึกษา

การดำเนินการ (n=290)	ทราบ		ไม่ทราบ	
	จำนวน	ร้อยละ	จำนวน	ร้อยละ
โครงการของกลุ่มบริษัท ไทย เพ็ท เรซิน จำกัด (TPRC)				
ด้านสิ่งแวดล้อม				
1. กิจกรรมวิ่งด้วยใจ เก็บขยะด้วยกัน RUN TOGETHER	133	45.9	157	54.1
2. โครงการจิตอาสาทำความสะอาดบ่อน้ำ	132	45.5	158	54.5
3. โครงการเพิ่มพื้นที่สีเขียวเขาหัวยมะหาด	123	42.4	167	57.6
ด้านการศึกษา				
4. สนับสนุนทุนการศึกษาให้ชุมชน	197	67.9	93	32.1
5. จัดทำแปลงผักกางมุ้งให้โรงเรียนวัดมาบชลูดเพื่อการศึกษา	169	58.3	121	41.7
6. สนับสนุนกิจกรรมวันเด็กร่วมกับหน่วยงาน	149	51.4	141	48.6
7. สนับสนุนสื่ออุปกรณ์การเรียน (โรงเรียนวัดเกาะกลอยร่วมกับ GC GROUP)	121	41.7	169	58.3
ด้านสุขภาพ สุขอนามัยและกีฬา				
8. สนับสนุนเจลแอลกอฮอล์และร่วมโครงการจัดทำเตียงสนามร่วมกับโรงพยาบาลสนามวัดมาบชลูด	127	43.8	163	56.2
9. สนับสนุนชุดตรวจโควิดให้กับสถาบันการศึกษาในพื้นที่	148	51.0	142	49.0
ด้านการสื่อสารและสร้างความสัมพันธ์ที่ดีกับชุมชน				
10. มอบแอลกอฮอล์ให้หน่วยงานต่างๆ ในพื้นที่ เช่น ทต.บ้านฉาง	148	51.0	142	49.0
11. เข้าร่วมกิจกรรมประเพณีและวันสำคัญทางศาสนาร่วมกับหน่วยงานและชุมชน เช่น บุญข้าวหลามกับชุมชนในพื้นที่ (ชุมชนชากกลาง ชุมชนหนองแฟบ) /เจ้าภาพทอดกฐินสามัคคีวัดหนองแฟบ	167	57.6	123	42.4
12. สนับสนุนน้ำดื่มให้กับวัดชอยศรี/ทต.บ้านฉาง	146	50.3	144	49.7
13. เข้าร่วมประชุมและสำรวจพื้นที่กับชุมชนเข้าห้วยมะหาด	113	39.0	177	61.0
14. สนับสนุนผ้าป่าสมทบทุนพัฒนาเด็กชนบท /สนับสนุนทอดผ้าป่าการศึกษาวัดหนองแฟบ	118	40.7	172	59.3
15. มอบชุด home isolation ให้กับ ทต.บ้านฉางโดยสนับสนุนร่วมกับการนิคมอุตสาหกรรมแห่งประเทศไทย	110	37.9	180	62.1
16. สนับสนุนงบประมาณโครงการบูรณะซ่อมแซม ณาปนสถาน (เมรุ) วัดชากผักกูด	106	36.6	184	63.4
17. มอบข้าวสารให้ชุมชนเพื่อนำไปแจกจ่ายแก่ผู้ติดเชื้อ COVID-19/ สนับสนุนข้าวสารอาหารแห้งให้กับชุมชนรอบรั้วโรงงาน	122	42.1	168	57.9
18. ติดตั้ง Win Sock ให้กับชุมชนในพื้นที่ศึกษา	102	35.2	188	64.8

- ด้านกิจกรรมชุมชนสัมพันธ์ที่กลุ่มบริษัทฯ จัดทำร่วมกับชุมชนโดยผู้ตอบแบบสอบถามส่วนใหญ่ระบุว่ามีการจัดกิจกรรมชุมชนสัมพันธ์ในพื้นที่ (ร้อยละ 97.9) ซึ่งส่วนใหญ่จัดเมื่อมีเทศกาลและ/หรือโอกาสพิเศษ (ร้อยละ 64.5) รองลงมาไม่แน่ใจ (ร้อยละ 31.4) และจัดทุกปี (ร้อยละ 3.1)

- สำหรับการรับรู้และความพึงพอใจเกี่ยวกับการดำเนินกิจกรรมเพื่อชุมชนและสังคมของโครงการในด้านการศึกษา ด้านสุขภาพ สุขอนามัยและกีฬา ด้านความเป็นอยู่ที่ดี ด้านสิ่งแวดล้อม ด้านเศรษฐกิจ และด้านการสื่อสารและสร้างความสัมพันธ์กับชุมชน พบว่าผู้ตอบแบบสอบถามส่วนใหญ่ทราบเกี่ยวกับการดำเนินกิจกรรมดังกล่าวภายในชุมชน และมีความพึงพอใจอยู่ในระดับมาก ทั้งนี้มีการดำเนินกิจกรรมใน ด้านสิ่งแวดล้อม และด้านเศรษฐกิจ ซึ่งมีความพึงพอใจในระดับปานกลาง สามารถสรุปได้ดังตารางที่ 3.1.2-5

ตารางที่ 3.1.2-5
การรับรู้และความพึงพอใจของกลุ่มครัวเรือน
เกี่ยวกับการดำเนินกิจกรรมเพื่อชุมชนและสังคมในด้านต่างๆ ของโครงการภายในพื้นที่ศึกษา

กิจกรรมของโครงการ (n=290)	การรับรู้ (จำนวนตัวอย่าง/ร้อยละ)		ค่าเฉลี่ย ($\bar{X}$)	ค่าเบี่ยงเบนมาตรฐาน (S.D.)	ระดับความพึงพอใจ[1/]
	ทราบ	ไม่ทราบ			
1. ด้านการศึกษา	262 (90.3)	28 (9.7)	3.66	0.824	มาก
2. ด้านสุขภาพ สุขอนามัยและกีฬา	227 (78.3)	63 (21.7)	3.52	0.817	มาก
3. ด้านความเป็นอยู่ที่ดี	202 (69.7)	88 (30.3)	3.51	0.817	มาก
4. ด้านสิ่งแวดล้อม	209 (72.1)	81 (27.9)	3.49	0.827	ปานกลาง
5. ด้านเศรษฐกิจ	205 (70.7)	85 (29.3)	3.50	0.832	ปานกลาง
6. ด้านการสื่อสารและสร้างความสัมพันธ์กับชุมชน	238 (82.1)	52 (17.9)	3.53	0.831	มาก

หมายเหตุ: [1/]เกณฑ์การแบ่งระดับความพึงพอใจเฉลี่ยรายข้อเป็น 5 ระดับ ดังนี้ 4.50< $\bar{X}$ $\leq$ 5.00 คะแนน หมายถึง ระดับมากที่สุด, 3.50 < $\bar{X}$ $\leq$ 4.50 คะแนน หมายถึง ระดับมาก, 2.50 < $\bar{X}$ $\leq$ 3.50 คะแนน หมายถึง ระดับปานกลาง, 1.50< $\bar{X}$ $\leq$ 2.50 คะแนน หมายถึง ระดับน้อย, 1.00 $\leq$ $\bar{X}$ $\leq$ 1.50 คะแนน หมายถึง ระดับน้อยที่สุด

- ผู้ตอบแบบสอบถามส่วนมากระบุว่าต้องการให้กลุ่มบริษัทฯ จัดกิจกรรมในด้านการพัฒนาคุณภาพชีวิต (ร้อยละ 27.7) รองลงมาต้องการให้พัฒนาการศึกษาและเยาวชน และการส่งเสริมเศรษฐกิจและรายได้ ในสัดส่วนที่เท่ากัน (ร้อยละ 17.3)

- ความคิดเห็นโดยสรุปต่อกลุ่มบริษัทฯ เกี่ยวกับดัชนีความพึงพอใจของชุมชน พบว่าผู้ตอบแบบสอบถามส่วนใหญ่มีความพึงพอใจมากต่อการเป็นองค์กรที่ให้คุณค่าและประโยชน์ต่อสังคม ภาพลักษณ์องค์กรโดยรวม การดำเนินงานกิจกรรมมวลชนสัมพันธ์ของกลุ่มบริษัทฯ การปฏิบัติตามมาตรการและระบบการดูแลความปลอดภัยของกลุ่มบริษัทฯ และการดำเนินงานของกลุ่มบริษัทฯ ซึ่งสามารถสรุปได้ดังตารางที่ 3.1.2-6

ตารางที่ 3.1.2-6
ความคิดเห็นของกลุ่มครัวเรือนในพื้นที่ศึกษา
โครงการโรงงานผลิต Polyetyethylene Terephthalate (PET)
เกี่ยวกับดัชนีความพึงพอใจของชุมชนโดยสรุปต่อกลุ่มบริษัทฯ

การดำเนินการ (n=290)	ความพึงพอใจ (ร้อยละ)	ค่าเฉลี่ย ($\bar{X}$)	ค่าเบี่ยงเบนมาตรฐาน (S.D.)	ระดับความพึงพอใจ[1/]
1. เป็นองค์กรที่ให้คุณค่าและประโยชน์ต่อสังคม	72.00	3.60	0.700	มาก
2. ความพึงพอใจต่อภาพลักษณ์องค์กรโดยรวม	71.24	3.56	0.699	มาก
3. ความพึงพอใจต่อการดำเนินงานกิจกรรมมวลชนสัมพันธ์ของกลุ่มบริษัทฯ	70.76	3.54	0.706	มาก
4. ความพึงพอใจต่อการปฏิบัติตามมาตรการและระบบการดูแลความปลอดภัยของกลุ่มบริษัท ฯ	72.34	3.62	0.702	มาก
5. ความพึงพอใจต่อการดำเนินงานของกลุ่มบริษัทฯ	72.83	3.64	0.717	มาก

หมายเหตุ: [1/]เกณฑ์การแบ่งระดับความพึงพอใจเฉลี่ยรายข้อเป็น 5 ระดับ ดังนี้ 4.50< $\bar{X}$ $\leq$ 5.00 คะแนน หมายถึง ระดับมากที่สุด, 3.50 < $\bar{X}$ $\leq$ 4.50 คะแนน หมายถึง ระดับมาก, 2.50 < $\bar{X}$ $\leq$ 3.50 คะแนน หมายถึง ระดับปานกลาง, 1.50< $\bar{X}$ $\leq$ 2.50 คะแนน หมายถึง ระดับน้อย, 1.00 $\leq$ $\bar{X}$ $\leq$ 1.50 คะแนน หมายถึง ระดับน้อยที่สุด

3.1.3 กลุ่มตัวแทนครัวเรือนในภาพรวม 5 กิโลเมตร

ส่วนที่ 1 ข้อมูลทั่วไปของผู้ตอบแบบสอบถามและครอบครัว

- ผู้ตอบแบบสอบถามโดยส่วนใหญ่เป็นเพศหญิง (ร้อยละ 57.5) โดยอายุของผู้ตอบแบบสอบถามส่วนมากมีอายุอยู่ในช่วง 41-50 ปี (ร้อยละ 41.5) รองลงมามีอายุอยู่ในช่วง 51-60 ปี (ร้อยละ 26.2) และมีอายุอยู่ในช่วง 31-40 ปี (ร้อยละ 25.4) โดยส่วนมากมีการศึกษาอยู่ในระดับประถมศึกษา (ร้อยละ 29.9) รองลงมาระดับอาชีวศึกษาปวช./ปวส. (ร้อยละ 24.7) และระดับมัธยมศึกษาตอนต้น (ร้อยละ 19.5) ซึ่งผู้ตอบแบบสอบถามทั้งหมดนับถือศาสนาพุทธ

- อาชีพหลักของครอบครัวในปัจจุบันส่วนมากประกอบอาชีพค้าขาย/ธุรกิจส่วนตัว (ร้อยละ 48.1) รองลงมาประกอบอาชีพพนักงานบริษัท/โรงงาน (ร้อยละ 33.6) และประกอบอาชีพรับจ้างทั่วไป (ร้อยละ 15.6) ส่วนรายได้ของครัวเรือนเฉลี่ยต่อเดือนส่วนมากมีรายได้อยู่ในช่วง 10,000-20,000 บาท (ร้อยละ 35.8) รองลงมามีรายได้อยู่ในช่วง 20,000-30,000 บาท (ร้อยละ 33.1) และมีรายได้มากกว่า 30,000 บาทขึ้นไป (ร้อยละ 26.1) โดยส่วนใหญ่ระบุว่ามีรายได้เพียงพอและมีเหลือเก็บ (ร้อยละ 62.5) รองลงมาระบุว่ามีรายได้เพียงพอแต่ไม่มีเหลือเก็บ (ร้อยละ 23.7) และระบุว่ามีรายได้ไม่เพียงพอต้องกู้หนี้ยืมสิน (ร้อยละ 8.4)

- ลักษณะการถือครองบ้านที่อยู่อาศัยโดยส่วนใหญ่มีสภาพการถือครองเป็นของตนเอง/ญาติ/ครอบครัว (ร้อยละ 57.8) รองลงมามีสภาพการถือครองเป็นของผู้เช่า (ร้อยละ 41.7) และอื่นๆ ได้แก่ บ้านของตนเองแต่เช่าพื้นที่ (ร้อยละ 0.5) ซึ่งโดยส่วนใหญ่ย้ายมาจากจังหวัดอื่น (ร้อยละ 54.8) รองลงมามีภูมิลำเนาเป็นคนในชุมชนนี้ (ร้อยละ 39.5) และมีภูมิลำเนามาจากพื้นที่อื่นในจังหวัดระยอง (ร้อยละ 5.7) สำหรับผู้ที่ระบุว่าย้ายมาจากจังหวัดอื่นโดยส่วนใหญ่ย้ายมาจากจังหวัดในภาคตะวันออกเฉียงเหนือ (ร้อยละ 61.3) และส่วนมากย้ายมาเป็นระยะเวลา 5-10 ปี (ร้อยละ 47.3) ทั้งนี้ผู้ตอบแบบสอบถามส่วนใหญ่ (ร้อยละ 84.2) ไม่คิดจะย้ายที่อยู่อาศัยไปอยู่ที่อื่น

ส่วนที่ 2 ข้อมูลด้านสภาพทางสังคมและความเป็นอยู่ในปัจจุบัน

- สำหรับความคิดเห็นต่อสาธารณูปโภคพื้นฐานในชุมชนที่อยู่อาศัย พบว่าผู้ตอบแบบสอบถามส่วนใหญ่มีความพึงพอใจต่อสาธารณูปโภคพื้นฐานในทุกด้าน (ร้อยละ 81.5-99.8) หากพิจารณาความคิดเห็นของผู้ตอบแบบสอบถามบางส่วนที่ระบุว่าต้องมีการปรับปรุงสาธารณูปโภคพื้นฐานอันดับต้นๆ ได้แก่ ด้านน้ำประปา (ร้อยละ 18.5) รองลงมาเส้นทางคมนาคม (ร้อยละ 3.7) และด้านไฟฟ้า (ร้อยละ 3.2)

- เมื่อพิจารณาถึงปัญหาด้านสังคม พบว่าปัจจุบันในชุมชนไม่มีปัญหาด้านสังคม (ร้อยละ 35.2) สำหรับบางส่วนที่ระบุว่าปัญหาในลำดับต้นๆ ได้แก่ ปัญหายาเสพติด (ร้อยละ 20.0) รองลงมาปัญหาความแออัด/คนต่างถิ่นเข้ามามาก (ร้อยละ 16.7) และปัญหาการลักขโมย (ร้อยละ 13.2) สำหรับการเปลี่ยนแปลงสภาพแวดล้อมของชุมชนพบว่าในปัจจุบันส่วนใหญ่ผู้ตอบแบบสอบถามระบุว่าไม่มีการเปลี่ยนแปลงไปจากเดิม (ร้อยละ 82.2)

- ความคิดเห็นต่อผลกระทบด้านสิ่งแวดล้อมของชุมชนในปัจจุบันซึ่งสามารถสรุปได้ดังตารางที่ 3.1.3-1 พบว่าผู้ตอบแบบสอบถามส่วนใหญ่ระบุว่าได้รับผลกระทบจากฝุ่นละออง/เขม่าควัน (ร้อยละ 60.5) โดยระบุว่าได้รับผลกระทบในระดับปานกลาง ($\bar{X}$=2.00,S.D.=0.684) รองลงมาได้รับผลกระทบจากกลิ่นรบกวน (ร้อยละ 22.5) โดยระบุว่าได้รับผลกระทบในระดับปานกลาง ($\bar{X}$=1.98,S.D.=0.596) และได้รับผลกระทบจากเสียงดังรบกวน (ร้อยละ 18.5) โดยระบุว่าได้รับผลกระทบในระดับปานกลาง ($\bar{X}$=1.91,S.D.=0.619) ตามลำดับ

ตารางที่ 3.1.3-1
ความคิดเห็นของกลุ่มครัวเรือนเกี่ยวกับผลกระทบด้านสิ่งแวดล้อมภายในพื้นที่ศึกษา

ปัญหา/ผลกระทบ (n=405)	ผลกระทบ (จำนวนตัวอย่าง/ร้อยละ)		ค่าเฉลี่ย ($\bar{X}$)	ค่าเบี่ยงเบนมาตรฐาน (S.D.)	ระดับผลกระทบ[1/]	ความถี่ที่ได้รับผลกระทบ
	ไม่ได้รับผลกระทบ	ได้รับผลกระทบ				
1. ฝุ่นละออง, เขม่าควัน	160 (39.5)	245 (60.5)	2.00	0.684	ปานกลาง	ตลอดเวลา
2. กลิ่นรบกวน	314 (77.5)	91 (22.5)	1.98	0.596	ปานกลาง	นานๆครั้ง
3. เสียงดังรบกวน	330 (81.5)	75 (18.5)	1.91	0.619	ปานกลาง	นานๆครั้ง
4. น้ำเน่าเสีย	398 (98.3)	7 (1.7)	2.57	0.535	มาก	ตลอดเวลา
5. การลักลอบทิ้งกากของเสีย	399 (98.5)	6 (1.5)	2.67	0.516	มาก	ตลอดเวลา

หมายเหตุ: [1/]เกณฑ์การแบ่งระดับความคิดเห็นเกี่ยวกับผลกระทบเฉลี่ยรายข้อเป็น 3 ระดับ ดังนี้ 2.50< $\bar{X}$ ≤ 3.00 คะแนน หมายถึง ระดับมาก, 1.50 <$\bar{X}$ ≤ 2.50 คะแนน หมายถึง ระดับปานกลาง, 1.00<$\bar{X}$≤ 1.50 คะแนน หมายถึง ระดับน้อย

- ความพึงพอใจในสภาพแวดล้อมและความเป็นอยู่ในปัจจุบันพบว่าผู้ตอบแบบสอบถามส่วนใหญ่มีความพึงพอใจ (ร้อยละ 66.4) เมื่อสอบถามเกี่ยวกับความกังวลใจที่ต้องอาศัยอยู่ใกล้แหล่งโรงงานอุตสาหกรรมพบว่าค่อนข้างไม่กังวลใจ ($\bar{X}$=1.55,S.D.=1.039) สำหรับบางส่วนที่มีความกังวลใจมักจะมีความกังวลใจในด้านสุขภาพ (ร้อยละ 49.5) รองลงมาด้านสิ่งแวดล้อม (ร้อยละ 33.0) และด้านความปลอดภัย (ร้อยละ 17.5) ตามลำดับ

- การดำเนินการต่างๆ ในชุมชนเพื่อลดความกังวลใจในระดับต่างๆ สามารถสรุปได้ดังตารางที่ 3.1.3-2 โดยพบว่าผู้ตอบแบบสอบถามทั้งหมดระบุว่าการดำเนินการต่างๆ สามารถลดระดับความกังวลใจได้บ้าง

- สำหรับความคิดเห็นต่อผลกระทบด้านบวก พบว่าส่วนมากระบุว่าทำให้มีการสนับสนุนกิจกรรมในเทศกาลต่างๆ (ร้อยละ 27.8) รองลงมาคือสภาพเศรษฐกิจของชุมชนดีขึ้น (ร้อยละ 21.6) และระบบสาธารณูปโภคพื้นฐานดีขึ้น (ร้อยละ 10.8) สำหรับผลกระทบด้านลบส่วนมากมีความคิดเห็นว่ามีผลกระทบด้านสุขภาพ (ร้อยละ 21.4) รองลงมาคือปัญหาเรื่องประชากรแฝงเพิ่มขึ้น (ร้อยละ 18.8) และค่าครองชีพเพิ่มสูงขึ้น (ร้อยละ 12.8)

ตารางที่ 3.1.3-2
ความคิดเห็นของกลุ่มครัวเรือนเกี่ยวกับการดำเนินการด้านต่างๆ ในชุมชน เพื่อลดความกังวลในระดับต่างๆ ภายในพื้นที่ศึกษา

การดำเนินการ (n=405)	ค่าเฉลี่ย ($\bar{X}$)	ค่าเบี่ยงเบนมาตรฐาน (S.D.)	ระดับการลดความกังวล[1/]
1. การให้ข้อมูลโครงการด้วยการจัดประชุมหรือการอบรมสัมมนา	3.14	0.750	ลดความกังวลได้บ้าง
2. การดำเนินการผลิตด้วยความระมัดระวัง และปฏิบัติงานด้วยความรับผิดชอบสูงในด้านความปลอดภัย	3.12	0.757	ลดความกังวลได้บ้าง
3. การแจ้งข่าวให้ทราบล่วงหน้า กรณีมีการซ่อมบำรุงหรือการซ่อมบำรุงใหญ่ของโรงงาน	3.8	0.744	ลดความกังวลได้บ้าง
4. การสื่อสารกับชุมชนในกรณีมีการซ้อมแผนฉุกเฉิน	3.05	0.779	ลดความกังวลได้บ้าง
5. การแสดงผลการตรวจวัดคุณภาพอากาศให้ทราบ	3.07	0.738	ลดความกังวลได้บ้าง
6. การให้ความรู้ความเข้าใจด้านกระบวนการผลิตและความปลอดภัยแก่ประชาชน	3.10	0.782	ลดความกังวลได้บ้าง
7. การให้ผู้นำชุมชนและประชาชนเข้าเยี่ยมชมโรงงาน	3.07	0.790	ลดความกังวลได้บ้าง
8. การพบปะเยี่ยมเยียนประชาชนในชุมชนของเจ้าหน้าที่มวลชนสัมพันธ์	3.12	0.757	ลดความกังวลได้บ้าง
9. การเชื่อมความสัมพันธ์ที่ดีกับผู้นำชุมชนและประชาชนของเจ้าหน้าที่มวลชนสัมพันธ์	3.13	0.760	ลดความกังวลได้บ้าง

หมายเหตุ: [1/]เกณฑ์การแบ่งระดับการลดความกังวลเฉลี่ยรายข้อเป็น 4 ระดับ ดังนี้ 3.50< $\bar{X}$ ≤ 4.00 คะแนน หมายถึง ลดความกังวลได้มาก, 2.50 < $\bar{X}$ ≤ 3.50 คะแนน หมายถึง ลดความกังวลได้บ้าง, 1.50< $\bar{X}$ ≤ 2.50 คะแนน หมายถึง ลดความกังวลได้น้อย, 1.00< $\bar{X}$ ≤ 1.50 คะแนน หมายถึง ลดความกังวลไม่ได้เลย

ส่วนที่ 3 ข้อมูลการรับรู้และความคิดเห็นที่มีต่อโครงการ

- เมื่อสอบถามเกี่ยวกับการรับรู้และความคิดเห็นที่มีต่อโครงการพบว่าผู้ตอบแบบสอบถามส่วนใหญ่ระบุว่ารู้จักโครงการ (ร้อยละ 72.6) และผู้ตอบแบบสอบถามบางส่วนระบุว่ารู้จักเจ้าหน้าที่ของโครงการฯ/บริษัทฯ (ร้อยละ 45.9)

- สำหรับด้านการซ้อมแผนฉุกเฉินภายในชุมชนพบว่าผู้ตอบแบบสอบถามส่วนใหญ่ระบุว่าไม่มีการซ้อมแผนฉุกเฉินภายในชุมชน (ร้อยละ 73.1) เมื่อสอบถามถึงช่องทางการร้องเรียนของกลุ่มบริษัทฯ พบว่าส่วนใหญ่ระบุว่าไม่ทราบช่องทางการร้องเรียน (ร้อยละ 79.8) และเมื่อสอบถามเกี่ยวกับเรื่องร้องเรียนที่เคยแจ้ง พบว่าส่วนใหญ่ไม่เคยร้องเรียน (ร้อยละ 98.7) ทั้งนี้พบว่าส่วนมากพอใจต่อช่องทางการร้องเรียนของกลุ่มบริษัทฯ และการเข้าถึงชุมชน (ร้อยละ 50.0)

- ในรอบปีที่ผ่านมาผู้ตอบแบบสอบถามโดยส่วนใหญ่ไม่เคยได้รับผลกระทบจากการดำเนินงานของโครงการ (ร้อยละ 98.8) มีเพียง ร้อยละ 1.2 ที่ระบุว่าได้รับผลกระทบ สำหรับรายละเอียดผลกระทบที่ได้รับในภาพรวมของกลุ่มบริษัทฯ ทั้งหมดระบุว่าได้รับผลกระทบด้านมลพิษทางอากาศ

- เมื่อสอบถามเกี่ยวกับความเชื่อมั่นต่อความรับผิดชอบด้านสิ่งแวดล้อมของโครงการพบว่ามีความเชื่อมั่นในระดับมาก ($\bar{X}$=3.53,S.D.=0.729) สำหรับความเชื่อมั่นต่อมาตรการและระบบการดูแลความปลอดภัยของโครงการพบว่ามีความเชื่อมั่นในระดับปานกลาง ($\bar{X}$=3.50,S.D.=0.702)

ส่วนที่ 4 ข้อมูลการจัดกิจกรรมเพื่อชุมชนและสังคม

- การรับรู้ข้อมูลการประชาสัมพันธ์ของโครงการสามารถสรุปได้ดังตารางที่ 3.1.3-3 โดยพบว่าผู้ตอบแบบสอบถามระบุว่าเคยรับรู้ข้อมูลการประชาสัมพันธ์ของโครงการ (ร้อยละ 35.8-75.3) นอกจากนี้ ผู้ตอบแบบสอบถามส่วนใหญ่ทราบข้อมูลการประชาสัมพันธ์จากผู้นำชุมชน/กรรมการชุมชน (ร้อยละ 56.2) รองลงมาทราบจากเสียงตามสาย/หอกระจายข่าวในชุมชน (ร้อยละ 29.4) และทราบจากญาติ/เพื่อนบ้าน (ร้อยละ 10.1)

ตารางที่ 3.1.3-3
ความคิดเห็นของกลุ่มครัวเรือนเกี่ยวกับการรับรู้ข้อมูลประชาสัมพันธ์ของโครงการภายในพื้นที่ศึกษา

การดำเนินการ (n=405)	เคยทราบ		ไม่เคยทราบ	
	จำนวน	ร้อยละ	จำนวน	ร้อยละ
1. การแจ้งข่าวสารให้ทราบล่วงหน้า กรณีการซ่อมบำรุงหรือการซ่อมบำรุงใหญ่ของโรงงาน	276	68.1	129	31.9
2. การซ้อมแผนฉุกเฉินของกลุ่มบริษัทฯ	156	38.5	249	61.5
3. แจ้งให้ทราบเกี่ยวกับช่องทางและวิธีการแจ้งเหตุหรือเรื่องร้องเรียนต่อกลุ่มบริษัทฯ	145	35.8	260	64.2
4. แจ้งให้ทราบเกี่ยวกับนโยบายด้านความปลอดภัยและสิ่งแวดล้อมของกลุ่มบริษัทฯ	201	49.6	204	50.4
5. ข้อมูลการประชาสัมพันธ์โครงการหรือกิจกรรมเพื่อสังคมของกลุ่มบริษัทฯ	305	75.3	100	24.7

- สำหรับการรับรู้รับทราบการดำเนินกิจกรรมเพื่อชุมชนและสังคมพบว่า ผู้ตอบแบบสอบถามส่วนใหญ่ไม่ทราบการดำเนินกิจกรรมในด้านสิ่งแวดล้อม ด้านการศึกษา ด้านสุขภาพ สุขอนามัยและกีฬา และด้านการสื่อสารและสร้างสัมพันธ์กับชุมชนซึ่งสามารถสรุปได้ดังตารางที่ 3.1.3-4

ตารางที่ 3.1.3-4
ความคิดเห็นของกลุ่มครัวเรือน เกี่ยวกับการรับรู้รับทราบการดำเนินกิจกรรมเพื่อชุมชนและสังคมของกลุ่มบริษัทฯ ภายในพื้นที่ศึกษา

การดำเนินการ (n=405)	ทราบ		ไม่ทราบ	
	จำนวน	ร้อยละ	จำนวน	ร้อยละ
โครงการของกลุ่มบริษัท ไทย เพ็ท เรซิน จำกัด (TPRC)				
ด้านสิ่งแวดล้อม				
1. กิจกรรมวิ่งด้วยใจ เก็บขยะด้วยกัน RUN TOGETHER	175	43.2	230	56.8
2. โครงการจิตอาสาทำความสะอาดบ่อน้ำ	181	44.7	224	55.3
3. โครงการเพิ่มพื้นที่สีเขียวเขาห้วยมะหาด	166	41.0	239	59.0
ด้านการศึกษา				
4. สนับสนุนทุนการศึกษาให้ชุมชน	272	67.2	133	32.8
5. จัดทำแปลงผักกามุ้งให้โรงเรียนวัดมาบชลูดเพื่อการศึกษา	242	59.8	163	40.2
6. สนับสนุนกิจกรรมวันเด็กร่วมกับหน่วยงาน	209	51.6	196	48.4
7. สนับสนุนสื่ออุปกรณ์การเรียน (โรงเรียนวัดเกาะกลอยร่วมกับ GC GROUP)	177	43.7	228	56.3
ด้านสุขภาพ สุขอนามัยและกีฬา				
8. สนับสนุนเจลแอลกอฮอล์และร่วมโครงการจัดทำเตียงสนามร่วมกับโรงพยาบาลสนามวัดมาบชลูด	175	43.2	230	56.8
9. สนับสนุนชุดตรวจโควิดให้กับสถาบันการศึกษาในพื้นที่	209	51.6	196	48.4
ด้านการสื่อสารและสร้างความสัมพันธ์ที่ดีกับชุมชน				
10. มอบแอลกอฮอล์ให้หน่วยงานต่างๆ ในพื้นที่ เช่น ทต.บ้านฉาง	210	51.9	195	48.1
11. เข้าร่วมกิจกรรมประเพณีและวันสำคัญทางศาสนาร่วมกับหน่วยงานและชุมชน เช่น บุญข้าวหลามกับชุมชนในพื้นที่ (ชุมชนชากกลาง ชุมชนหนองแฟบ) /เจ้าภาพทอดกฐินสามัคคีวัดหนองแฟบ	234	57.8	171	42.2
12. สนับสนุนน้ำดื่มให้กับวัดซอยคีรี/ทต.บ้านฉาง	208	51.4	197	48.6
13. เข้าร่วมประชุมและสำรวจพื้นที่กับชุมชนเข้าห้วยมะหาด	160	39.5	245	60.5
14. สนับสนุนผ้าป่าสมทบทุนพัฒนาเด็กชนบท /สนับสนุนทอดผ้าป่าการศึกษาวัดหนองแฟบ	170	42.0	235	58.0
15. มอบชุด home isolation ให้กับ ทต.บ้านฉางโดยสนับสนุนร่วมกับการนิคมอุตสาหกรรมแห่งประเทศไทย	161	39.8	244	60.2
16. สนับสนุนงบประมาณโครงการบูรณะซ่อมแซม ถาปนสถาน (เมรุ) วัดชากผักกูด	155	38.3	250	61.7
17. มอบข้าวสารให้ชุมชนเพื่อนำไปแจกจ่ายแก่ผู้ติดเชื้อ COVID-19/สนับสนุนข้าวสารอาหารแห้งให้กับชุมชนรอบรั้วโรงงาน	179	44.2	226	55.8
18. ติดตั้ง Win Sock ให้กับชุมชนในพื้นที่ศึกษา	399	98.5	6	1.5

- ด้านกิจกรรมชุมชนสัมพันธ์ที่กลุ่มบริษัทฯ จัดทำร่วมกับชุมชนโดยผู้ตอบแบบสอบถามส่วนใหญ่ระบุว่ามีการจัดกิจกรรมชุมชนสัมพันธ์ในพื้นที่ (ร้อยละ 98.5) ซึ่งส่วนใหญ่มักจัดเมื่อมีเทศกาลและ/หรือโอกาสพิเศษ (ร้อยละ 62.8) รองลงมาไม่แน่ใจ (ร้อยละ 32.6) และจัดทุกปี (ร้อยละ 3.7)

- สำหรับการรับรู้และความพึงพอใจเกี่ยวกับการดำเนินกิจกรรมเพื่อชุมชนและสังคมของโครงการในด้านการศึกษา ด้านสุขภาพ สุขอนามัยและกีฬา ด้านความเป็นอยู่ที่ดี ด้านสิ่งแวดล้อม ด้านเศรษฐกิจ และด้านการสื่อสารและสร้างความสัมพันธ์กับชุมชน พบว่าผู้ตอบแบบสอบถามทั้งหมดทราบเกี่ยวกับการดำเนินกิจกรรมดังกล่าวภายในชุมชน และมีความพึงพอใจระดับมาก ซึ่งสามารถสรุปได้ดังตารางที่ 3.1.3-5

ตารางที่ 3.1.3-5
การรับรู้และความพึงพอใจของกลุ่มครัวเรือน
เกี่ยวกับการดำเนินกิจกรรมเพื่อชุมชนและสังคมในด้านต่างๆ ของโครงการภายในพื้นที่ศึกษา

กิจกรรมของโครงการ (n=405)	การรับรู้ (จำนวนตัวอย่าง/ร้อยละ)		ค่าเฉลี่ย ($\bar{X}$)	ค่าเบี่ยงเบนมาตรฐาน (S.D.)	ระดับความพึงพอใจ[1/]
	ทราบ	ไม่ทราบ			
1. ด้านการศึกษา	369 (91.1)	36 (8.9)	3.68	0.834	มาก
2. ด้านสุขภาพ สุขอนามัยและกีฬา	315 (77.8)	90 (22.2)	3.56	0.832	มาก
3. ด้านความเป็นอยู่ที่ดี	287 (70.9)	118 (29.1)	3.53	0.860	มาก
4. ด้านสิ่งแวดล้อม	295 (72.8)	110 (27.2)	3.52	0.812	มาก
5. ด้านเศรษฐกิจ	290 (71.6)	115 (28.4)	3.55	0.823	มาก
6. ด้านการสื่อสารและสร้างความสัมพันธ์กับชุมชน	340 (84.0)	65 (16.0)	3.55	0.810	มาก

หมายเหตุ: [1/]เกณฑ์การแบ่งระดับความพึงพอใจเฉลี่ยรายข้อเป็น 5 ระดับ ดังนี้ 4.50< $\bar{X}$ ≤ 5.00 คะแนน หมายถึง ระดับมากที่สุด, 3.50 < $\bar{X}$ ≤ 4.50 คะแนน หมายถึง ระดับมาก, 2.50 < $\bar{X}$ ≤ 3.50 คะแนน หมายถึง ระดับปานกลาง,

- ผู้ตอบแบบสอบถามส่วนมากระบุว่าต้องการให้กลุ่มบริษัทฯ จัดกิจกรรมในด้านการพัฒนาคุณภาพชีวิต (ร้อยละ 28.5) รองลงมาต้องการให้พัฒนาการศึกษาและเยาวชน (ร้อยละ 17.8) และการส่งเสริมเศรษฐกิจและรายได้ (ร้อยละ 16.2)

- ความคิดเห็นโดยสรุปต่อกลุ่มบริษัทฯ เกี่ยวกับดัชนีความพึงพอใจของชุมชน พบว่าผู้ตอบแบบสอบถามส่วนใหญ่มีความพึงพอใจมากต่อการเป็นองค์กรที่ให้คุณค่าและประโยชน์ต่อสังคม ภาพลักษณ์องค์กรโดยรวม การดำเนินงานกิจกรรมมวลชนสัมพันธ์ของกลุ่มบริษัทฯ การปฏิบัติตามมาตรการและระบบการดูแลความปลอดภัยของกลุ่มบริษัทฯ และการดำเนินงานของกลุ่มบริษัทฯ ซึ่งสามารถสรุปได้ดังตารางที่ 3.1.3-6

ตารางที่ 3.1.3-6
ความคิดเห็นของกลุ่มครัวเรือนในพื้นที่ศึกษา
โครงการโรงงานผลิต Polyetyethylene Terephthalate (PET)
เกี่ยวกับดัชนีความพึงพอใจของชุมชนโดยสรุปต่อกลุ่มบริษัทฯ

การดำเนินการ (n=405)	ความพึงพอใจ (ร้อยละ)	ค่าเฉลี่ย ($\bar{X}$)	ค่าเบี่ยงเบนมาตรฐาน (S.D.)	ระดับความพึงพอใจ[1/]
1. เป็นองค์กรที่ให้คุณค่าและประโยชน์ต่อสังคม	72.54	3.63	0.712	มาก
2. ความพึงพอใจต่อภาพลักษณ์องค์กรโดยรวม	71.90	3.60	0.703	มาก
3. ความพึงพอใจต่อการดำเนินงานกิจกรรมมวลชนสัมพันธ์ของกลุ่มบริษัทฯ	71.41	3.57	0.706	มาก
4. ความพึงพอใจต่อการปฏิบัติตามมาตรการและระบบการดูแลความปลอดภัยของกลุ่มบริษัทฯ	72.84	3.64	0.702	มาก
5. ความพึงพอใจต่อการดำเนินงานของกลุ่มบริษัทฯ	73.09	3.65	0.706	มาก

หมายเหตุ: [1/]เกณฑ์การแบ่งระดับความพึงพอใจเฉลี่ยรายข้อเป็น 5 ระดับ ดังนี้ 4.50< $\bar{X}$ ≤ 5.00 คะแนน หมายถึง ระดับมากที่สุด, 3.50 < $\bar{X}$ ≤ 4.50 คะแนน หมายถึง ระดับมาก, 2.50 < $\bar{X}$ ≤ 3.50 คะแนน หมายถึง ระดับปานกลาง, 1.50< $\bar{X}$ ≤ 2.50 คะแนน หมายถึง ระดับน้อย, 1.00 ≤ $\bar{X}$ ≤ 1.50 คะแนน หมายถึง ระดับน้อยที่สุด

ส่วนที่ 5 ข้อเสนอแนะเพิ่มเติม

- ข้อเสนอแนะเพิ่มเติมหรือข้อควรปรับปรุงในการดำเนินกิจกรรมมวลชนสัมพันธ์ของกลุ่มบริษัท พีทีที โกลบอล เคมิคอล

➢ ด้านสาธารณประโยชน์
- อยากให้มีการมอบทุนการศึกษาให้ทั่วถึง
- อยากให้จัดกิจกรรมร่วมกับชุมชนต่างๆ และเพิ่มเงินสนับสนุนกิจกรรม

➢ ด้านการดูแลรักษาสิ่งแวดล้อมและความปลอดภัย
- อยากให้เพิ่มการอนุรักษ์และการฟื้นฟูสิ่งแวดล้อม

➢ ด้านการสื่อสารและการประชาสัมพันธ์
- ควรมีการประชาสัมพันธ์เรื่องกิจกรรมมากกว่านี้

- ในภาพรวมท่านคิดว่าบริษัท พีทีที โกลบอล เคมิคอล จำกัด (มหาชน) และกลุ่มบริษัทในเครือ ควรมีการปรับปรุงหรือดำเนินการในเรื่องใดบ้าง ที่จะช่วยให้ชุมชน และกลุ่มโรงงานของบริษัทสามารถอยู่ร่วมกันได้อย่างมีความสุข

➢ ด้านสาธารณประโยชน์
- อยากให้เน้นการส่งเสริมอาชีพในชุมชน และรับคนพื้นที่เข้าทำงานเพิ่มมากขึ้น
- อยากให้สนับสนุนกิจกรรมบ่อยๆ อย่างสม่ำเสมอ และให้ทั่วถึง
- อยากให้ดูแลด้านสุขภาพสุขอนามัยต่างๆ กับคนในชุมชน และอยากให้มีการออกหน่วยตรวจสุขภาพให้บ่อยๆ
- อยากให้ช่วยเหลือด้านทุนการศึกษาเด็กนักเรียนหรือผู้ยากไร้
- อยากให้มีการเพิ่มทุนการศึกษาให้เด็กได้ครอบคลุมทุกคน
- อยากให้เข้ามาทำกิจกรรมชุมชนบ่อยๆ

➢ ด้านการดูแลรักษาสิ่งแวดล้อมและความปลอดภัย
- อยากให้ดูแลด้านสิ่งแวดล้อมให้ดี
- อยากให้เน้นดูแลเรื่องการควบคุมมลพิษอากาศ
- อยากให้เน้นดูแลเรื่องคุณภาพน้ำไม่ให้ส่งผลกระทบต่อชุมชนใกล้โครงการ
- อยากให้ดูแลด้านความปลอดภัยต่อชุมชนใกล้โครงการ
- อยากให้เน้นดูแลเรื่องความปลอดภัยด้านการจราจร
- อยากให้เน้นดูแลด้านมลพิษต่างๆ ไม่ส่งผลกระทบต่อสุขภาพของคนในชุมชน

➢ ด้านการสื่อสารและประชาสัมพันธ์
- อยากให้มีการประชาสัมพันธ์ข้อมูลข่าวสารโครงการให้ทั่วถึง
- อยากให้ CSR ลงพื้นที่ดูแลชุมชนหรือเข้ามาพบปะชุมชนให้บ่อยมากขึ้นอย่างสม่ำเสมอ
- อยากให้มีการแจ้งหรือบอกปัญหาที่เกิดขึ้นให้ชาวบ้านทราบโดยเร็ว โดยเฉพาะเมื่อมีอุบัติเหตุต่างๆ
- อยากให้มีการสื่อสารกับชุมชนให้มากขึ้น
- อยากให้มีการประชาสัมพันธ์ข่าวให้ดีกว่านี้

3.2 ผลการสำรวจความคิดเห็นของกลุ่มผู้นำชุมชน

ได้ทำการสำรวจความคิดเห็นโดยได้ทำการเก็บตัวอย่างจากผู้นำชุมชน 26 ชุมชน ชุมชนละ 3 ตัวอย่าง รวมทั้งหมด 78 ตัวอย่าง โดยมีการแบ่งออกเป็น 2 กลุ่ม ตามระดับผลกระทบที่อาจจะได้รับตามระยะห่างจากพื้นที่โครงการ คือ (1) กลุ่มผู้นำชุมชนที่มีระยะห่างจากโครงการ 0-3 กิโลเมตร จำนวน 12 ตัวอย่าง และ (2) กลุ่มผู้นำชุมชนที่มีระยะห่างจากโครงการ 3-5 กิโลเมตร จำนวน 66 ตัวอย่าง ตารางรายละเอียดผลการสำรวจความคิดเห็นของกลุ่มผู้นำชุมชนอ้างอิงถึงภาคผนวกที่ 2 สามารถสรุปได้ดังนี้

3.2.1 กลุ่มผู้นำชุมชนที่มีระยะห่างจากโครงการ 0-3 กิโลเมตร

ส่วนที่ 1 ข้อมูลทั่วไปของผู้ตอบแบบสอบถาม

- ผู้ตอบแบบสอบถามส่วนมากเป็นกรรมการหมู่บ้าน/ชุมชน (ร้อยละ 41.7) รองลงมาเป็นอาสาสมัครสาธารณสุขหมู่บ้าน (ร้อยละ 33.3) และเป็นผู้ช่วยผู้ใหญ่บ้าน/รองประธาน (ร้อยละ 16.7) โดยส่วนมากมีระยะเวลาดำรงตำแหน่ง 1-5 ปี และ 6-10 ปี ในสัดส่วนที่เท่ากัน (ร้อยละ 33.3) และดำรงตำแหน่งมากกว่า 15 ปี (ร้อยละ 25.1) ซึ่งเป็นเพศชายและหญิงในสัดส่วนที่เท่ากัน โดยอายุของผู้ตอบแบบสอบถามส่วนใหญ่มีอายุอยู่ในช่วง 51-60 ปี (ร้อยละ 58.4) รองลงมามีอายุอยู่ในช่วง 41-50 ปี (ร้อยละ 25.0) และมีอายุอยู่ในช่วง 20-30 ปี และ 31-40 ปี ในสัดส่วนที่เท่ากัน (ร้อยละ 8.3) สำหรับการศึกษาส่วนมากอยู่ในระดับประถมศึกษา (ร้อยละ 41.7) รองลงมาระดับอาชีวศึกษาปวช./ปวส และระดับปริญญาตรี ในสัดส่วนที่เท่ากัน (ร้อยละ 25.0) ซึ่งผู้ตอบแบบสอบถามทั้งหมดนับถือศาสนาพุทธ

ส่วนที่ 2 ข้อมูลด้านสภาพทางสังคมและความเป็นอยู่ในปัจจุบัน

- สำหรับความคิดเห็นต่อสาธารณูปโภคพื้นฐานในชุมชนที่อยู่อาศัย พบว่าผู้ตอบแบบสอบถามส่วนใหญ่มีความพึงพอใจต่อสาธารณูปโภคพื้นฐานในทุกด้าน (ร้อยละ 75.0-100.0) หากพิจารณาความคิดเห็นของผู้ตอบแบบสอบถามบางส่วนที่ระบุว่าต้องมีการปรับปรุงสาธารณูปโภคพื้นฐานอันดับต้นๆ ได้แก่ เส้นทางคมนาคม (ร้อยละ 25.0) รองลงมาด้านไฟฟ้า โรงพยาบาล, รพ.สต. และสภาพสิ่งแวดล้อมในชุมชน ในสัดส่วนที่เท่ากัน (ร้อยละ 8.3)

- เมื่อพิจารณาถึงปัญหาด้านสังคมพบว่าปัจจุบันในชุมชนมีปัญหาจราจรติดขัด และปัญหาความแออัด/คนต่างถิ่นเข้ามามาก ในสัดส่วนที่เท่ากัน (ร้อยละ 24.3) และมีปัญหาการลักขโมย และปัญหายาเสพติด ในสัดส่วนที่เท่ากัน (ร้อยละ 21.2) สำหรับการเปลี่ยนแปลงสภาพแวดล้อมของชุมชนพบว่าในปัจจุบันส่วนใหญ่ผู้ตอบแบบสอบถามระบุว่ามีการเปลี่ยนแปลงไปจากเดิม (ร้อยละ 58.3)

- ความคิดเห็นต่อผลกระทบด้านสิ่งแวดล้อมของชุมชนในปัจจุบันซึ่งสามารถสรุปได้ดังตารางที่ 3.2.1-1 พบว่าผู้ตอบแบบสอบถามทั้งหมดระบุว่าได้รับผลกระทบจากฝุ่นละออง/เขม่าควัน โดยระบุว่าได้รับผลกระทบในระดับปานกลาง ($\bar{X}$=1.92,S.D.=0.793) รองลงมาได้รับผลกระทบจากเสียงดังรบกวน (ร้อยละ 75.0) โดยระบุว่าได้รับผลกระทบในระดับปานกลาง ($\bar{X}$=2.00,S.D.=0.500) และได้รับผลกระทบจากกลิ่นรบกวน (ร้อยละ 66.7) โดยระบุว่าได้รับผลกระทบในระดับน้อย ($\bar{X}$=1.25,S.D.=0.463) ตามลำดับ

ตารางที่ 3.2.1-1
ความคิดเห็นของกลุ่มผู้นำชุมชน
เกี่ยวกับผลกระทบด้านสิ่งแวดล้อมภายในพื้นที่ศึกษา

ปัญหา/ผลกระทบ (n=12)	ผลกระทบ (จำนวนตัวอย่าง/ร้อยละ)		ค่าเฉลี่ย ($\bar{X}$)	ค่าเบี่ยงเบนมาตรฐาน (S.D.)	ระดับผลกระทบ[1/]	ความถี่ที่ได้รับผลกระทบ
	ไม่ได้รับผลกระทบ	ได้รับผลกระทบ				
1. ฝุ่นละออง, เขม่าควัน	0 (0.0)	12 (100.0)	1.92	0.793	ปานกลาง	นานๆครั้ง
2. กลิ่นรบกวน	4 (33.3)	8 (66.7)	1.25	0.463	น้อย	นานๆครั้ง
3. เสียงดังรบกวน	3 (25.0)	9 (75.0)	2.00	0.500	ปานกลาง	นานๆครั้ง
4. น้ำเน่าเสีย	11 (91.7)	1 (8.3)	2.00	0.000	ปานกลาง	นานๆครั้ง
5. การลักลอบทิ้งกากของเสีย	12 (100.0)	0 (0.0)	-	-	ไม่ได้รับผลกระทบ	-

หมายเหตุ: [1/]เกณฑ์การแบ่งระดับความคิดเห็นเกี่ยวกับผลกระทบเฉลี่ยรายข้อเป็น 3 ระดับ ดังนี้ 2.50< $\bar{X}$ $\leq$ 3.00 คะแนน หมายถึง ระดับมาก, 1.50 < $\bar{X}$ $\leq$ 2.50 คะแนน หมายถึง ระดับปานกลาง, 1.00< $\bar{X}$ $\leq$ 1.50 คะแนน หมายถึง ระดับน้อย

- ความพึงพอใจในสภาพแวดล้อมและความเป็นอยู่ในปัจจุบันพบว่าผู้ตอบแบบสอบถามส่วนใหญ่มีความพึงพอใจ (ร้อยละ 83.4) เมื่อสอบถามเกี่ยวกับความกังวลใจที่ต้องอาศัยอยู่ใกล้แหล่งโรงงานอุตสาหกรรมพบว่าผู้ตอบแบบสอบถามระบุว่าค่อนข้างกังวลใจ ($\bar{X}$=2.92,S.D.=0.996) ซึ่งบางส่วนที่มีความกังวลใจมักกังวลใจในด้านสุขภาพ (ร้อยละ 40.0) รองลงมาด้านสิ่งแวดล้อม และความปลอดภัย ในสัดส่วนที่เท่ากัน (ร้อยละ 30.0)

- การดำเนินการต่างๆ ในชุมชนเพื่อลดความกังวลใจในระดับต่างๆ สามารถสรุปได้ดังตารางที่ 3.2.1-2 โดยพบว่าผู้ตอบแบบสอบถามทั้งหมดระบุว่าการดำเนินการต่างๆ สามารถลดระดับความกังวลใจได้บ้าง

ตารางที่ 3.2.1-2
ความคิดเห็นของกลุ่มผู้นำชุมชน
เกี่ยวกับการดำเนินการด้านต่างๆ ในชุมชนเพื่อลดความกังวลในระดับต่างๆ ภายในพื้นที่ศึกษา

การดำเนินการ (n=12)	ค่าเฉลี่ย ($\bar{X}$)	ค่าเบี่ยงเบนมาตรฐาน (S.D.)	ระดับการลดความกังวล[1/]
1. การให้ข้อมูลโครงการด้วยการจัดประชุมหรือการอบรมสัมมนา	3.42	0.515	ลดความกังวลได้บ้าง
2. การดำเนินการผลิตด้วยความระมัดระวัง และปฏิบัติงานด้วยความรับผิดชอบสูงในด้านความปลอดภัย	3.08	0.289	ลดความกังวลได้บ้าง
3. การแจ้งข่าวให้ทราบล่วงหน้า กรณีมีการซ่อมบำรุงหรือการซ่อมบำรุงใหญ่ของโรงงาน	3.25	0.452	ลดความกังวลได้บ้าง
4. การสื่อสารกับชุมชนในกรณีมีการซ้อมแผนฉุกเฉิน	3.08	0.515	ลดความกังวลได้บ้าง
5. การแสดงผลการตรวจวัดคุณภาพอากาศให้ทราบ	3.08	0.515	ลดความกังวลได้บ้าง
6. การให้ความรู้ความเข้าใจด้านกระบวนการผลิตและความปลอดภัยแก่ประชาชน	3.25	0.452	ลดความกังวลได้บ้าง
7. การให้ผู้นำชุมชนและประชาชนเข้าเยี่ยมชมโรงงาน	3.42	0.515	ลดความกังวลได้บ้าง
8. การพบปะเยี่ยมเยียนประชาชนในชุมชนของเจ้าหน้าที่มวลชนสัมพันธ์	3.33	0.492	ลดความกังวลได้บ้าง
9. การเชื่อมความสัมพันธ์ที่ดีกับผู้นำชุมชนและประชาชนของเจ้าหน้าที่มวลชนสัมพันธ์	3.25	0.622	ลดความกังวลได้บ้าง

หมายเหตุ: [1/]เกณฑ์การแบ่งระดับการลดความกังวลเฉลี่ยรายข้อเป็น 4 ระดับ ดังนี้ 3.50< $\bar{X}$ $\leq$ 4.00 คะแนน หมายถึง ลดความกังวลได้มาก, 2.50 < $\bar{X}$ $\leq$ 3.50 คะแนน หมายถึง ลดความกังวลได้บ้าง, 1.50< $\bar{X}$ $\leq$ 2.50 คะแนน หมายถึง ลดความกังวลได้น้อย, 1.00< $\bar{X}$ $\leq$ 1.50 คะแนน หมายถึง ลดความกังวลไม่ได้เลย

- สำหรับผลกระทบด้านบวกในการที่มีโรงงานตั้งอยู่ในบริเวณชุมชน โดยส่วนมากระบุว่าส่งผลดีทำให้มีการสนับสนุนกิจกรรมในเทศกาลต่างๆ (ร้อยละ 25.8) รองลงมามีรายได้เพิ่มขึ้น/ค้าขายดีขึ้น (ร้อยละ 19.4) และระบบสาธารณูปโภคพื้นฐานดีขึ้น (ร้อยละ 12.9) สำหรับผลกระทบด้านลบส่วนมากส่งผลทำให้เกิดมลพิษทางอากาศ (ร้อยละ 26.0) รองลงมาทำให้เกิดประชากรแฝงเพิ่มขึ้น (ร้อยละ 18.5) และการจัดการของเสีย/สารเคมี และปัญหาการจราจร ในสัดส่วนที่เท่ากัน (ร้อยละ 11.1)

ส่วนที่ 3 ข้อมูลการรับรู้และความคิดเห็นที่มีต่อโครงการ

- เมื่อสอบถามเกี่ยวกับการรับรู้และความคิดเห็นที่มีต่อโครงการพบว่าผู้ตอบแบบสอบถามทั้งหมดรู้จักโครงการ และผู้ตอบแบบทั้งหมดรู้จักเจ้าหน้าที่ของโครงการฯ/บริษัทฯ

- สำหรับความรวดเร็วของเจ้าหน้าที่บริษัทฯ ในการแจ้งเหตุแก่ผู้นำชุมชนในกรณีเกิดเหตุฉุกเฉิน พบว่าผู้ตอบแบบสอบถามส่วนใหญ่เห็นว่าความรวดเร็วในการแจ้งเหตุระดับปานกลาง (11-30 นาที) (ร้อยละ 58.4) ซึ่งส่วนมากได้รับแจ้งเหตุผ่านช่องทางข้อความทางไลน์ (ร้อยละ 50.0) ทั้งนี้เมื่อสอบถามเรื่องช่องทางการร้องเรียนที่ผู้ตอบแบบสอบถามรู้จัก พบว่าส่วนใหญ่ร้องเรียนผ่านเจ้าหน้าที่ CSR ตัวแทนบริษัทโดยตรง (ร้อยละ 91.7) และไม่ทราบช่องทางการร้องเรียน (ร้อยละ 8.3) ด้านการซ้อมแผนฉุกเฉินภายในชุมชนพบว่าผู้ตอบแบบสอบถามทั้งหมดระบุว่ามีการซ้อมแผนฉุกเฉินภายในชุมชน และผู้ตอบแบบสอบถามทั้งหมดระบุว่าไม่เคยแจ้งเรื่องร้องเรียน

- ในรอบปีที่ผ่านมาผู้ตอบแบบสอบถามส่วนใหญ่ไม่เคยได้รับผลกระทบจากการดำเนินงานของโครงการ (ร้อยละ 91.7) และเมื่อสอบถามเกี่ยวกับความเชื่อมั่นต่อความรับผิดชอบด้านสิ่งแวดล้อมของโครงการพบว่ามีความเชื่อมั่นในระดับมาก ($\bar{X}$=3.67,S.D.=0.492) สำหรับความเชื่อมั่นต่อมาตรการและระบบการดูแลความปลอดภัยของโครงการพบว่ามีความเชื่อมั่นในระดับมาก ($\bar{X}$=3.67,S.D.=0.492)

ส่วนที่ 4 ข้อมูลการจัดกิจกรรมเพื่อชุมชนและสังคม

- การรับรู้ข้อมูลการประชาสัมพันธ์ของโครงการสามารถสรุปได้ดังตารางที่ 3.2.1-3 โดยพบว่าผู้ตอบแบบสอบถามทั้งหมดเคยรับรู้ข้อมูลการประชาสัมพันธ์ของโครงการ นอกจากนี้ผู้ตอบแบบสอบถามส่วนใหญ่ทราบข้อมูลการประชาสัมพันธ์จากผู้นำชุมชน/กรรมการชุมชน (ร้อยละ 75.0) และทราบข้อมูลการประชาสัมพันธ์จากเจ้าหน้าที่ของบริษัทฯ (ร้อยละ 25.0)

ตารางที่ 3.2.1-3
ความคิดเห็นของกลุ่มผู้นำชุมชน
เกี่ยวกับการรับรู้ข้อมูลประชาสัมพันธ์ของโครงการภายในพื้นที่ศึกษา

การดำเนินการ (n=12)	เคยทราบ		ไม่เคยทราบ	
	จำนวน	ร้อยละ	จำนวน	ร้อยละ
1. การแจ้งข่าวสารให้ทราบล่วงหน้า กรณีการซ่อมบำรุงหรือการซ่อมบำรุงใหญ่ของโรงงาน	12	100.0	0	0.0
2. การซ้อมแผนฉุกเฉินของกลุ่มบริษัทฯ	12	100.0	0	0.0
3. แจ้งให้ทราบเกี่ยวกับช่องทางและวิธีการแจ้งเหตุหรือเรื่องร้องเรียนต่อกลุ่มบริษัทฯ	12	100.0	0	0.0
4. แจ้งให้ทราบเกี่ยวกับนโยบายด้านความปลอดภัยและสิ่งแวดล้อมของกลุ่มบริษัทฯ	12	100.0	0	0.0
5. ข้อมูลการประชาสัมพันธ์โครงการหรือกิจกรรมเพื่อสังคมของกลุ่มบริษัทฯ	12	100.0	0	0.0

- สำหรับการรับรู้รับทราบการดำเนินกิจกรรมเพื่อชุมชนและสังคมพบว่า ผู้ตอบแบบสอบถามส่วนใหญ่รับรู้รับทราบการดำเนินกิจกรรมในด้านสิ่งแวดล้อม ด้านการศึกษา ด้านสุขภาพ สุขอนามัยและกีฬา และด้านการสื่อสารและสร้างสัมพันธ์กับชุมชนซึ่งสามารถสรุปได้ดังตารางที่ 3.2.1-4

ตารางที่ 3.2.1-4
ความคิดเห็นของกลุ่มผู้นำ เกี่ยวกับการรับรู้รับทราบ
การดำเนินกิจกรรมเพื่อชุมชนและสังคมของกลุ่มบริษัทฯ ภายในพื้นที่ศึกษา

การดำเนินการ (n=9)	ทราบ		ไม่ทราบ	
	จำนวน	ร้อยละ	จำนวน	ร้อยละ
โครงการของกลุ่มบริษัท ไทย เพ็ท เรซิน จำกัด (TPRC)				
ด้านสิ่งแวดล้อม				
1. กิจกรรมวิ่งด้วยใจ เก็บขยะด้วยกัน RUN TOGETHER	7	77.8	2	22.2
2. โครงการจิตอาสาทำความสะอาดบ่อน้ำ	7	77.8	2	22.2
3. โครงการเพิ่มพื้นที่สีเขียวเขาห้วยมะหาด	8	88.9	1	11.1
ด้านการศึกษา				
4. สนับสนุนทุนการศึกษาให้ชุมชน	9	100.0	0	0.0
5. จัดทำแปลงผักกางมุ้งให้โรงเรียนวัดมาบชลูดเพื่อการศึกษา	8	88.9	1	11.1
6. สนับสนุนกิจกรรมวันเด็กร่วมกับหน่วยงาน	9	100.0	0	0.0
7. สนับสนุนสื่ออุปกรณ์การเรียน (โรงเรียนวัดเกาะกลอยร่วมกับ GC GROUP)	8	88.9	1	11.1
ด้านสุขภาพ สุขอนามัยและกีฬา				
8. สนับสนุนเจลแอลกอฮอล์และร่วมโครงการจัดทำเตียงสนามร่วมกับโรงพยาบาลสนามวัดมาบชลูด	8	88.9	1	11.1
9. สนับสนุนชุดตรวจโควิดให้กับสถาบันการศึกษาในพื้นที่	8	88.9	1	11.1
ด้านการสื่อสารและสร้างความสัมพันธ์ที่ดีกับชุมชน				
10. มอบแอลกอฮอล์ให้หน่วยงานต่างๆ ในพื้นที่ เช่น ทต.บ้านฉาง	6	66.7	3	33.3
11. เข้าร่วมกิจกรรมประเพณีและวันสำคัญทางศาสนาร่วมกับหน่วยงานและชุมชน เช่น บุญข้าวหลามกับชุมชนในพื้นที่ (ชุมชนชากกลาง ชุมชนหนองแฟบ) /เจ้าภาพทอดกฐินสามัคคีวัดหนองแฟบ	8	88.9	1	11.1
12. สนับสนุนน้ำดื่มให้กับวัดซอยคีรี/ทต.บ้านฉาง	6	66.7	3	33.3
13. เข้าร่วมประชุมและสำรวจพื้นที่กับชุมชนเข้าห้วยมะหาด	7	77.8	2	22.2
14. สนับสนุนผ้าป่าสมทบทุนพัฒนาเด็กชนบท /สนับสนุนทอดผ้าป่าการศึกษาวัดหนองแฟบ	8	88.9	1	11.1
15. มอบชุด home isolation ให้กับ ทต.บ้านฉางโดยสนับสนุนร่วมกับการนิคมอุตสาหกรรมแห่งประเทศไทย	7	77.8	2	22.2
16. สนับสนุนงบประมาณโครงการบูรณะซ่อมแซม ณาปนสถาน (เมรุ) วัดชากผักกูด	6	66.7	3	33.3
17. มอบข้าวสารให้ชุมชนเพื่อนำไปแจกจ่ายแก่ผู้ติดเชื้อ COVID-19/สนับสนุนข้าวสารอาหารแห้งให้กับชุมชนรอบรั้วโรงงาน	8	88.9	1	11.1
18. ติดตั้ง Win Sock ให้กับชุมชนในพื้นที่ศึกษา	7	77.8	2	22.2

- ด้านกิจกรรมชุมชนสัมพันธ์ที่กลุ่มบริษัทฯ จัดทำร่วมกับชุมชนโดยผู้ตอบแบบสอบถามส่วนใหญ่ระบุว่าจัดเมื่อมีเทศกาลและ/หรือโอกาสพิเศษ (ร้อยละ 91.7) และจัดทุกปี (ร้อยละ 8.3)

- สำหรับการรับรู้และความพึงพอใจเกี่ยวกับการดำเนินกิจกรรมเพื่อชุมชนและสังคมของโครงการในด้านการศึกษา ด้านสุขภาพ สุขอนามัยและกีฬา ด้านความเป็นอยู่ที่ดี ด้านสิ่งแวดล้อม ด้านเศรษฐกิจ และด้านการสื่อสารและสร้างความสัมพันธ์กับชุมชน พบว่าผู้ตอบแบบสอบถามทั้งหมดทราบเกี่ยวกับการดำเนินกิจกรรมดังกล่าวภายในชุมชน และมีความพึงพอใจมาก ซึ่งสามารถสรุปได้ดังตารางที่ 3.2.1-5

ตารางที่ 3.2.1-5
การรับรู้และความพึงพอใจของกลุ่มผู้นำชุมชน
เกี่ยวกับการดำเนินกิจกรรมเพื่อชุมชนและสังคมในด้านต่างๆ ของโครงการภายในพื้นที่ศึกษา

กิจกรรมของโครงการ (n=12)	การรับรู้ (จำนวนตัวอย่าง/ร้อยละ)		ค่าเฉลี่ย ($\bar{X}$)	ค่าเบี่ยงเบนมาตรฐาน (S.D.)	ระดับความพึงพอใจ[1/]
	ทราบ	ไม่ทราบ			
1. ด้านการศึกษา	12 (100.0)	0 (0.0)	3.83	0.577	มาก
2. ด้านสุขภาพ สุขอนามัยและกีฬา	12 (100.0)	0 (0.0)	4.17	0.389	มาก
3. ด้านความเป็นอยู่ที่ดี	12 (100.0)	0 (0.0)	3.67	0.778	มาก
4. ด้านสิ่งแวดล้อม	12 (100.0)	0 (0.0)	3.83	0.577	มาก
5. ด้านเศรษฐกิจ	12 (100.0)	0 (0.0)	3.83	0.577	มาก
6. ด้านการสื่อสารและสร้างความสัมพันธ์กับชุมชน	12 (100.0)	0 (0.0)	4.00	0.426	มาก

หมายเหตุ: [1/]เกณฑ์การแบ่งระดับความพึงพอใจเฉลี่ยรายข้อเป็น 5 ระดับ ดังนี้ 4.50< $\bar{X}$ ≤ 5.00 คะแนน หมายถึง ระดับมากที่สุด, 3.50 < $\bar{X}$ ≤ 4.50 คะแนน หมายถึง ระดับมาก, 2.50 < $\bar{X}$ ≤ 3.50 คะแนน หมายถึง ระดับปานกลาง, 1.50< $\bar{X}$ ≤ 2.50 คะแนน หมายถึง ระดับน้อย, 1.00 ≤ $\bar{X}$ ≤ 1.50 คะแนน หมายถึง ระดับน้อยที่สุด

- ผู้ตอบแบบสอบถามส่วนมากระบุว่าต้องการให้กลุ่มบริษัทฯ จัดกิจกรรมในด้านการพัฒนาการพัฒนาการศึกษาและเยาวชน (ร้อยละ 50.0) รองลงมาด้านการส่งเสริมและอนุรักษ์ฟื้นฟูสิ่งแวดล้อมและการส่งเสริมเศรษฐกิจและรายได้ ในสัดส่วนที่เท่ากัน (ร้อยละ 16.7)

- ความคิดเห็นโดยสรุปต่อกลุ่มบริษัทฯ เกี่ยวกับดัชนีความพึงพอใจของชุมชน พบว่าผู้ตอบแบบสอบถามส่วนใหญ่มีความพึงพอใจมากต่อการเป็นองค์กรที่ให้คุณค่าและประโยชน์ต่อสังคม ความพึงพอใจต่อภาพลักษณ์องค์กรโดยรวม ความพึงพอใจต่อการดำเนินงานกิจกรรมมวลชนสัมพันธ์ของกลุ่มบริษัทฯ ความพึงพอใจต่อการปฏิบัติตามมาตรการและระบบการดูแลความปลอดภัยของกลุ่มบริษัทฯ และความพึงพอใจต่อการดำเนินงานของกลุ่มบริษัทฯ รายละเอียดสามารถสรุปได้ดังตารางที่ 3.2.1-6

ตารางที่ 3.2.1-6
ความคิดเห็นของกลุ่มผู้นำชุมชนในพื้นที่ศึกษาของ
โครงการโรงงานผลิต Polyetyethylene Terephthalate (PET)
เกี่ยวกับดัชนีความพึงพอใจของชุมชนโดยสรุปต่อกลุ่มบริษัทฯ

การดำเนินการ (n=12)	ความพึงพอใจ (ร้อยละ)	ค่าเฉลี่ย ($\bar{X}$)	ค่าเบี่ยงเบนมาตรฐาน (S.D.)	ระดับความพึงพอใจ[1/]
1. เป็นองค์กรที่ให้คุณค่าและประโยชน์ต่อสังคม	78.33	3.92	0.793	มาก
2. ความพึงพอใจต่อภาพลักษณ์องค์กรโดยรวม	78.33	3.92	0.793	มาก
3. ความพึงพอใจต่อการดำเนินงานกิจกรรมมวลชนสัมพันธ์ของกลุ่มบริษัทฯ	76.67	3.83	0.835	มาก
4. ความพึงพอใจต่อการปฏิบัติตามมาตรการและระบบการดูแลความปลอดภัยของกลุ่มบริษัทฯ	80.00	4.00	0.853	มาก
5. ความพึงพอใจต่อการดำเนินงานของกลุ่มบริษัทฯ	80.00	4.00	0.853	มาก

หมายเหตุ: [1/]เกณฑ์การแบ่งระดับความพึงพอใจเฉลี่ยรายข้อเป็น 5 ระดับ ดังนี้ 4.50< $\bar{X}$ ≤ 5.00 คะแนน หมายถึง ระดับมากที่สุด, 3.50 < $\bar{X}$ ≤ 4.50 คะแนน หมายถึง ระดับมาก, 2.50 < $\bar{X}$ ≤ 3.50 คะแนน หมายถึง ระดับปานกลาง, 1.50< $\bar{X}$ ≤ 2.50 คะแนน หมายถึง ระดับน้อย, 1.00 ≤ $\bar{X}$ ≤ 1.50 คะแนน หมายถึง ระดับน้อยที่สุด

3.2.2 กลุ่มผู้นำชุมชนที่มีระยะห่างจากโครงการ 3-5 กิโลเมตร

ส่วนที่ 1 ข้อมูลทั่วไปของผู้ตอบแบบสอบถาม

- ผู้ตอบแบบสอบถามส่วนมากเป็นกรรมการหมู่บ้าน/ชุมชน (ร้อยละ 47.0) รองลงมาเป็นผู้ใหญ่บ้าน/ประธานชุมชน (ร้อยละ 33.3) และเป็นผู้ช่วยผู้ใหญ่บ้าน/รองประธาน (ร้อยละ 16.7) โดยส่วนใหญ่มีระยะเวลาดำรงตำแหน่ง 1-5 ปี (ร้อยละ 68.2) รองลงมาดำรงตำแหน่ง 6-10 ปี (ร้อยละ 16.7) และดำรงตำแหน่ง 11-15 ปี (ร้อยละ 9.1) ซึ่งส่วนใหญ่เป็นเพศหญิง (ร้อยละ 50.0) โดยอายุของผู้ตอบแบบสอบถามส่วนใหญ่มีอายุอยู่ในช่วง 51-60 ปี (ร้อยละ 62.1) รองลงมามีอายุอยู่ในช่วง 41-50 ปี (ร้อยละ 24.2) และมีอายุอยู่ในช่วง 31-40 ปี (ร้อยละ 7.6) สำหรับการศึกษาส่วนมากอยู่ในระดับประถมศึกษา (ร้อยละ 25.9) รองลงมาระดับมัธยมศึกษาตอนต้น (ร้อยละ 24.2) และระดับมัธยมศึกษาตอนปลาย (ร้อยละ 19.7) ซึ่งผู้ตอบแบบสอบถามทั้งหมดนับถือศาสนาพุทธ

ส่วนที่ 2 ข้อมูลด้านสภาพทางสังคมและความเป็นอยู่ในปัจจุบัน

- สำหรับความคิดเห็นต่อสาธารณูปโภคพื้นฐานในชุมชนที่อยู่อาศัย พบว่าผู้ตอบแบบสอบถามส่วนใหญ่มีความพึงพอใจต่อสาธารณูปโภคพื้นฐานในทุกด้าน (ร้อยละ 71.2-93.9) หากพิจารณาความคิดเห็นของผู้ตอบแบบสอบถามบางส่วนที่ระบุว่าต้องมีการปรับปรุงสาธารณูปโภคพื้นฐานอันดับต้นๆ ได้แก่ น้ำประปา (ร้อยละ 28.8) รองลงมาโรงพยาบาล, รพ.สต. (ร้อยละ 22.7) และเส้นทางคมนาคม (ร้อยละ 18.2)

- เมื่อพิจารณาถึงปัญหาด้านสังคมพบว่าปัจจุบันในชุมชนมีปัญหาความแออัด/คนต่างถิ่นเข้ามามาก (ร้อยละ 29.0) รองลงมามีปัญหายาเสพติด (ร้อยละ 22.5) และปัญหาการลักขโมย (ร้อยละ 17.6) สำหรับการเปลี่ยนแปลงสภาพแวดล้อมของชุมชนพบว่า ในปัจจุบันส่วนใหญ่ผู้ตอบแบบสอบถามระบุว่ามีการเปลี่ยนแปลงไปจากเดิม (ร้อยละ 72.7)

- ความคิดเห็นต่อผลกระทบด้านสิ่งแวดล้อมของชุมชนในปัจจุบันซึ่งสามารถสรุปได้ดังตารางที่ 3.2.2-1 พบว่าผู้ตอบแบบสอบถามส่วนใหญ่ระบุว่าได้รับผลกระทบจากฝุ่นละออง/เขม่าควัน (ร้อยละ 72.7) โดยระบุว่าได้รับผลกระทบในระดับปานกลาง ($\bar{X}$=2.08,S.D.=0.613) รองลงมาได้รับผลกระทบจากกลิ่นรบกวน (ร้อยละ 47.0) โดยระบุว่าได้รับผลกระทบในระดับปานกลาง ($\bar{X}$=1.74,S.D.=0.575) และได้รับผลกระทบจากเสียงดังรบกวน (ร้อยละ 28.8) โดยระบุว่าได้รับผลกระทบในระดับปานกลาง ($\bar{X}$=1.95,S.D.=0.229) ตามลำดับ

ตารางที่ 3.2.2-1
ความคิดเห็นของกลุ่มผู้นำชุมชน
เกี่ยวกับผลกระทบด้านสิ่งแวดล้อมภายในพื้นที่ศึกษา

ปัญหา/ผลกระทบ (n=66)	ผลกระทบ (จำนวนตัวอย่าง/ร้อยละ)		ค่าเฉลี่ย ($\bar{X}$)	ค่าเบี่ยงเบนมาตรฐาน (S.D.)	ระดับผลกระทบ[1/]	ความถี่ที่ได้รับผลกระทบ
	ไม่ได้รับผลกระทบ	ได้รับผลกระทบ				
1. ฝุ่นละออง, เขม่าควัน	18 (27.3)	48 (72.7)	2.08	0.613	ปานกลาง	บ่อยๆ
2. กลิ่นรบกวน	35 (53.0)	31 (47.0)	1.74	0.575	ปานกลาง	นานๆครั้ง
3. เสียงดังรบกวน	47 (71.2)	19 (28.8)	1.95	0.229	ปานกลาง	บ่อยๆ
4. น้ำเน่าเสีย	59 (89.4)	7 (10.6)	1.71	0.488	ปานกลาง	นานๆครั้ง
5. การลักลอบทิ้งกากของเสีย	60 (90.9)	6 (9.1)	1.83	0.408	ปานกลาง	บ่อยๆ

หมายเหตุ: [1/]เกณฑ์การแบ่งระดับความคิดเห็นเกี่ยวกับผลกระทบเฉลี่ยรายข้อเป็น 3 ระดับ ดังนี้ 2.50< $\bar{X}$ ≤ 3.00 คะแนน หมายถึง ระดับมาก, 1.50 < $\bar{X}$ ≤ 2.50 คะแนน หมายถึง ระดับปานกลาง, 1.00< $\bar{X}$ ≤ 1.50 คะแนน หมายถึง ระดับน้อย

- ความพึงพอใจในสภาพแวดล้อมและความเป็นอยู่ในปัจจุบันพบว่าผู้ตอบแบบสอบถามส่วนใหญ่มีความพึงพอใจ (ร้อยละ 77.3) เมื่อสอบถามเกี่ยวกับความกังวลใจที่ต้องอาศัยอยู่ใกล้แหล่งโรงงานอุตสาหกรรมพบว่าผู้ตอบแบบสอบถามระบุว่าค่อนข้างไม่กังวลใจ ($\bar{X}$=2.09,S.D.=1.077) ซึ่งบางส่วนที่มีความกังวลใจมักกังวลใจในด้านสิ่งแวดล้อม (ร้อยละ 55.0) รองลงมาด้านสุขภาพ (ร้อยละ 30.0) และด้านความปลอดภัย (ร้อยละ 15.0)

- การดำเนินการต่างๆ ในชุมชนเพื่อลดความกังวลใจในระดับต่างๆ สามารถสรุปได้ดังตารางที่ 3.2.2-2 โดยพบว่าผู้ตอบแบบสอบถามทั้งหมดระบุว่าการดำเนินการต่างๆ สามารถลดระดับความกังวลใจได้บ้าง

ตารางที่ 3.2.2-2
ความคิดเห็นของกลุ่มผู้นำชุมชน
เกี่ยวกับการดำเนินการด้านต่างๆ ในชุมชนเพื่อลดความกังวลในระดับต่างๆ ภายในพื้นที่ศึกษา

การดำเนินการ (n=66)	ค่าเฉลี่ย ($\bar{X}$)	ค่าเบี่ยงเบนมาตรฐาน (S.D.)	ระดับการลดความกังวล[1/]
1. การให้ข้อมูลโครงการด้วยการจัดประชุมหรือการอบรมสัมมนา	3.48	0.662	ลดความกังวลได้บ้าง
2. การดำเนินการผลิตด้วยความระมัดระวัง และปฏิบัติงานด้วยความรับผิดชอบสูงในด้านความปลอดภัย	3.45	0.587	ลดความกังวลได้บ้าง
3. การแจ้งข่าวให้ทราบล่วงหน้า กรณีมีการซ่อมบำรุงหรือการซ่อมบำรุงใหญ่ของโรงงาน	3.45	0.637	ลดความกังวลได้บ้าง
4. การสื่อสารกับชุมชนในกรณีมีการซ้อมแผนฉุกเฉิน	3.21	0.851	ลดความกังวลได้บ้าง
5. การแสดงผลการตรวจวัดคุณภาพอากาศให้ทราบ	3.39	0.630	ลดความกังวลได้บ้าง
6. การให้ความรู้ความเข้าใจด้านกระบวนการผลิตและความปลอดภัยแก่ประชาชน	3.44	0.611	ลดความกังวลได้บ้าง
7. การให้ผู้นำชุมชนและประชาชนเข้าเยี่ยมชมโรงงาน	3.35	0.712	ลดความกังวลได้บ้าง
8. การพบปะเยี่ยมเยียนประชาชนในชุมชนของเจ้าหน้าที่มวลชนสัมพันธ์	3.36	0.671	ลดความกังวลได้บ้าง
9. การเชื่อมความสัมพันธ์ที่ดีกับผู้นำชุมชนและประชาชนของเจ้าหน้าที่มวลชนสัมพันธ์	3.39	0.579	ลดความกังวลได้บ้าง

หมายเหตุ: [1/]เกณฑ์การแบ่งระดับการลดความกังวลเฉลี่ยรายข้อเป็น 4 ระดับ ดังนี้ 3.50< $\bar{X}$ ≤ 4.00 คะแนน หมายถึง ลดความกังวลได้มาก, 2.50 < $\bar{X}$ ≤ 3.50 คะแนน หมายถึง ลดความกังวลได้บ้าง, 1.50< $\bar{X}$ ≤ 2.50 คะแนน หมายถึง ลดความกังวลได้น้อย, 1.00< $\bar{X}$ ≤ 1.50 คะแนน หมายถึง ลดความกังวลไม่ได้เลย

- สำหรับผลกระทบด้านบวกในการที่มีโรงงานตั้งอยู่ในบริเวณชุมชน โดยส่วนมากระบุว่าส่งผลดีทำให้มีรายได้เพิ่มขึ้น/ค้าขายดีขึ้น (ร้อยละ 19.3) รองลงมาส่งผลทำให้มีการสนับสนุนกิจกรรมในเทศกาลต่างๆ และสภาพเศรษฐกิจของชุมชนดีขึ้น ในสัดส่วนที่เท่ากัน (ร้อยละ 17.4) สำหรับผลกระทบด้านลบส่วนมากมีความคิดเห็นว่าส่งผลทำให้ประชากรแฝงเพิ่มขึ้น (ร้อยละ 36.0) รองลงมาส่งผลกระทบต่อมลพิษทางอากาศ (ร้อยละ 16.2) และการทำงานจากคนนอกชุมชน (ร้อยละ 9.4)

ส่วนที่ 3 ข้อมูลการรับรู้และความคิดเห็นที่มีต่อโครงการ

- เมื่อสอบถามเกี่ยวกับการรับรู้และความคิดเห็นที่มีต่อโครงการพบว่าผู้ตอบแบบสอบถามส่วนใหญ่ระบุว่ารู้จักโครงการ (ร้อยละ 98.5) และผู้ตอบแบบส่วนใหญ่รู้จักเจ้าหน้าที่ของโครงการฯ/บริษัทฯ (ร้อยละ 89.4)

- สำหรับความรวดเร็วของเจ้าหน้าที่บริษัทฯ ในการแจ้งเหตุแก่ผู้นำชุมชนในกรณีเกิดเหตุฉุกเฉิน พบว่าผู้ตอบแบบสอบถามส่วนใหญ่เห็นว่าความรวดเร็วในการแจ้งเหตุระดับปานกลาง (11-30 นาที) (ร้อยละ 63.6) ซึ่งส่วนใหญ่ได้รับแจ้งเหตุผ่านช่องทางทางโทรศัพท์ (ร้อยละ 59.1) ทั้งนี้เมื่อสอบถามเรื่องช่องทางการร้องเรียนที่ผู้ตอบแบบสอบถามรู้จัก พบว่าส่วนใหญ่ไม่ทราบช่องทางการร้องเรียน (ร้อยละ 50.7) รองลงมาร้องเรียนผ่านเจ้าหน้าที่ CSR ตัวแทนบริษัทโดยตรง (ร้อยละ 46.3) และร้องเรียนผ่านสายด่วน (ร้อยละ 3.0) ด้านการซ้อมแผนฉุกเฉินภายในชุมชนพบว่าผู้ตอบแบบสอบถามส่วนใหญ่ระบุว่าไม่มีการซ้อมแผนฉุกเฉินภายในชุมชน (ร้อยละ 57.6) และผู้ตอบแบบสอบถามทั้งหมดระบุว่าไม่เคยแจ้งเรื่องร้องเรียน

- ในรอบปีที่ผ่านมาผู้ตอบแบบสอบถามส่วนใหญ่ไม่เคยได้รับผลกระทบจากการดำเนินงานของโครงการ (ร้อยละ 87.9) และเมื่อสอบถามเกี่ยวกับความเชื่อมั่นต่อความรับผิดชอบด้านสิ่งแวดล้อมของโครงการพบว่ามีความเชื่อมั่นในระดับมาก ($\bar{X}$=4.02,S.D.=0.832) สำหรับความเชื่อมั่นต่อมาตรการและระบบการดูแลความปลอดภัยของโครงการพบว่ามีความเชื่อมั่นในระดับมาก ($\bar{X}$=4.08,S.D.=0.829)

ส่วนที่ 4 ข้อมูลการจัดกิจกรรมเพื่อชุมชนและสังคม

- การรับรู้ข้อมูลการประชาสัมพันธ์ของโครงการสามารถสรุปได้ดังตารางที่ 3.2.2-3 โดยพบว่าผู้ตอบแบบสอบถามส่วนใหญ่เคยรับรู้ข้อมูลการประชาสัมพันธ์ของโครงการ (ร้อยละ 59.1-90.9) นอกจากนี้ผู้ตอบแบบสอบถามส่วนใหญ่ทราบข้อมูลการประชาสัมพันธ์จากผู้นำชุมชน/กรรมการชุมชน (ร้อยละ 78.8) รองลงมาทราบข้อมูลการประชาสัมพันธ์จากเจ้าหน้าที่ของบริษัทฯ (ร้อยละ 18.2) และทราบจากการประชุมในชุมชน (ร้อยละ 3.0)

ตารางที่ 3.2.2-3
ความคิดเห็นของกลุ่มผู้นำชุมชน
เกี่ยวกับการรับรู้ข้อมูลประชาสัมพันธ์ของโครงการภายในพื้นที่ศึกษา

การดำเนินการ (n=66)	เคยทราบ		ไม่เคยทราบ	
	จำนวน	ร้อยละ	จำนวน	ร้อยละ
1. การแจ้งข่าวสารให้ทราบล่วงหน้า กรณีการซ่อมบำรุงหรือการซ่อมบำรุงใหญ่ของโรงงาน	59	89.4	7	10.6
2. การซ้อมแผนฉุกเฉินของกลุ่มบริษัทฯ	39	59.1	27	40.9
3. แจ้งให้ทราบเกี่ยวกับช่องทางและวิธีการแจ้งเหตุหรือเรื่องร้องเรียนต่อกลุ่มบริษัทฯ	44	66.7	22	33.3
4. แจ้งให้ทราบเกี่ยวกับนโยบายด้านความปลอดภัยและสิ่งแวดล้อมของกลุ่มบริษัทฯ	54	81.8	12	18.2
5. ข้อมูลการประชาสัมพันธ์โครงการหรือกิจกรรมเพื่อสังคมของกลุ่มบริษัทฯ	60	90.9	6	9.1

- สำหรับการรับรู้รับทราบการดำเนินกิจกรรมเพื่อชุมชนและสังคมพบว่า ผู้ตอบแบบสอบถามส่วนใหญ่ทราบการดำเนินกิจกรรมในด้านสิ่งแวดล้อม ด้านการศึกษา ด้านสุขภาพ สุขอนามัยและกีฬา และด้านการสื่อสารและสร้างสัมพันธ์กับชุมชนซึ่งสามารถสรุปได้ดังตารางที่ 3.2.2-4

ตารางที่ 3.2.2-4
ความคิดเห็นของกลุ่มผู้นำ เกี่ยวกับการรับรู้รับทราบ
การดำเนินกิจกรรมเพื่อชุมชนและสังคมของกลุ่มบริษัทฯ ภายในพื้นที่ศึกษา

การดำเนินการ (n=66)	ทราบ		ไม่ทราบ	
	จำนวน	ร้อยละ	จำนวน	ร้อยละ
โครงการของกลุ่มบริษัท ไทย เพ็ท เรซิน จำกัด (TPRC)				
ด้านสิ่งแวดล้อม				
1. กิจกรรมวิ่งด้วยใจ เก็บขยะด้วยกัน RUN TOGETHER	50	75.8	16	24.2
2. โครงการจิตอาสาทำความสะอาดบ่อน้ำ	43	65.2	23	34.8
3. โครงการเพิ่มพื้นที่สีเขียวเขาห้วยมะหาด	44	66.7	22	33.3
ด้านการศึกษา				
4. สนับสนุนทุนการศึกษาให้ชุมชน	62	93.9	4	6.1
5. จัดทำแปลงผักกางมุ้งให้โรงเรียนวัดมาบชลูดเพื่อการศึกษา	40	60.6	26	39.4
6. สนับสนุนกิจกรรมวันเด็กร่วมกับหน่วยงาน	56	84.8	10	15.2
7. สนับสนุนสื่ออุปกรณ์การเรียน (โรงเรียนวัดเกาะกลอยร่วมกับ GC GROUP)	45	68.2	21	31.8

ตารางที่ 3.2.2-4 (ต่อ)

การดำเนินการ (n=115)	ทราบ		ไม่ทราบ	
	จำนวน	ร้อยละ	จำนวน	ร้อยละ
ด้านสุขภาพ สุขอนามัยและกีฬา				
8. สนับสนุนเจลแอลกอฮอล์และร่วมโครงการจัดทำเตียงสนามร่วมกับโรงพยาบาลสนามวัดมาบชลูด	38	57.6	17	42.4
9. สนับสนุนชุดตรวจโควิดให้กับสถาบันการศึกษาในพื้นที่	38	57.6	28	42.4
ด้านการสื่อสารและสร้างความสัมพันธ์ที่ดีกับชุมชน				
10. มอบแอลกอฮอล์ให้หน่วยงานต่างๆ ในพื้นที่ เช่น ทต.บ้านฉาง	31	47.0	35	53.0
11. เข้าร่วมกิจกรรมประเพณีและวันสำคัญทางศาสนาร่วมกับหน่วยงานและชุมชน เช่น บุญข้าวหลามกับชุมชนในพื้นที่ (ชุมชนชากกลาง ชุมชนหนองแฟบ) /เจ้าภาพทอดกฐินสามัคคีวัดหนองแฟบ	44	66.7	22	33.3
12. สนับสนุนน้ำดื่มให้กับวัดชอยศีรี/ทต.บ้านฉาง	31	47.0	35	53.0
13. เข้าร่วมประชุมและสำรวจพื้นที่กับชุมชนเข้าห้วยมะหาด	30	43.5	35	54.5
14. สนับสนุนผ้าป่าสมทบทุนพัฒนาเด็กชนบท /สนับสนุนทอดผ้าป่าการศึกษาวัดหนองแฟบ	34	51.5	32	48.5
15. มอบชุด home isolation ให้กับ ทต.บ้านฉางโดยสนับสนุนร่วมกับการนิคมอุตสาหกรรมแห่งประเทศไทย	32	48.5	34	51.5
16. สนับสนุนงบประมาณโครงการบูรณะซ่อมแซม ณาปนสถาน (เมรุ) วัดชากผักกูด	31	47.0	35	53.0
17. มอบข้าวสารให้ชุมชนเพื่อนำไปแจกจ่ายแก่ผู้ติดเชื้อ COVID-19/สนับสนุนข้าวสารอาหารแห้งให้กับชุมชนรอบรั้วโรงงาน	38	57.6	28	42.4
18. ติดตั้ง Win Sock ให้กับชุมชนในพื้นที่ศึกษา	36	54.5	30	45.5

- ด้านกิจกรรมชุมชนสัมพันธ์ที่กลุ่มบริษัทฯ จัดทำร่วมกับชุมชนโดยผู้ตอบแบบสอบถามส่วนใหญ่ระบุว่าจัดเมื่อมีเทศกาลและ/หรือโอกาสพิเศษ (ร้อยละ 65.2) รองลงมาจัดทุกปี (ร้อยละ 16.7) และจัดทุก 2-3 เดือน และไม่แน่ใจ ในสัดส่วนที่เท่ากัน (ร้อยละ 7.6)

- สำหรับการรับรู้และความพึงพอใจเกี่ยวกับการดำเนินกิจกรรมเพื่อชุมชนและสังคมของโครงการในด้านการศึกษา ด้านสุขภาพ สุขอนามัยและกีฬา ด้านความเป็นอยู่ที่ดี ด้านสิ่งแวดล้อม ด้านเศรษฐกิจ และด้านการสื่อสารและสร้างความสัมพันธ์กับชุมชน พบว่าผู้ตอบแบบสอบถามส่วนใหญ่ทราบเกี่ยวกับการดำเนินกิจกรรมดังกล่าวภายในชุมชน และมีความพึงพอใจอยู่ในระดับมาก ซึ่งสามารถสรุปได้ดังตารางที่ 3.2.2-5

ตารางที่ 3.2.2-5
การรับรู้และความพึงพอใจของกลุ่มผู้นำชุมชน
เกี่ยวกับการดำเนินกิจกรรมเพื่อชุมชนและสังคมในด้านต่างๆ ของโครงการภายในพื้นที่ศึกษา

กิจกรรมของโครงการ (n=66)	การรับรู้ (จำนวนตัวอย่าง/ร้อยละ)		ค่าเฉลี่ย ($\bar{X}$)	ค่าเบี่ยงเบนมาตรฐาน (S.D.)	ระดับความพึงพอใจ[1/]
	ทราบ	ไม่ทราบ			
1. ด้านการศึกษา	63 (95.5)	3 (4.5)	3.84	1.153	มาก
2. ด้านสุขภาพ สุขอนามัยและกีฬา	57 (86.4)	9 (13.6)	4.02	0.991	มาก
3. ด้านความเป็นอยู่ที่ดี	57 (86.4)	9 (13.6)	4.12	0.888	มาก
4. ด้านสิ่งแวดล้อม	58 (87.9)	8 (12.1)	4.10	0.810	มาก
5. ด้านเศรษฐกิจ	58 (87.9)	8 (12.1)	4.14	0.826	มาก
6. ด้านการสื่อสารและสร้างความสัมพันธ์กับชุมชน	59 (89.4)	7 (10.6)	4.19	0.861	มาก

หมายเหตุ: [1/]เกณฑ์การแบ่งระดับความพึงพอใจเฉลี่ยรายข้อเป็น 5 ระดับ ดังนี้ 4.50< $\bar{X}$ $\leq$ 5.00 คะแนน หมายถึง ระดับมากที่สุด, 3.50 < $\bar{X}$ $\leq$ 4.50 คะแนน หมายถึง ระดับมาก, 2.50 < $\bar{X}$ $\leq$ 3.50 คะแนน หมายถึง ระดับปานกลาง, 1.50< $\bar{X}$ $\leq$ 2.50 คะแนน หมายถึง ระดับน้อย, 1.00 $\leq$ $\bar{X}$ $\leq$ 1.50 คะแนน หมายถึง ระดับน้อยที่สุด

- ผู้ตอบแบบสอบถามส่วนมากระบุว่าต้องการให้กลุ่มบริษัทฯ จัดกิจกรรมในด้านการพัฒนาการศึกษาและเยาวชน (ร้อยละ 46.3) รองลงมาด้านการพัฒนาคุณภาพชีวิต (ร้อยละ 16.4) และด้านการส่งเสริมเศรษฐกิจและรายได้ (ร้อยละ 11.9)

- ความคิดเห็นโดยสรุปต่อกลุ่มบริษัทฯ เกี่ยวกับดัชนีความพึงพอใจของชุมชน พบว่าผู้ตอบแบบสอบถามส่วนใหญ่มีความพึงพอใจมากต่อการเป็นองค์กรที่ให้คุณค่าและประโยชน์ต่อสังคม ความพึงพอใจต่อภาพลักษณ์องค์กรโดยรวม ความพึงพอใจต่อการดำเนินงานกิจกรรมมวลชนสัมพันธ์ของกลุ่มบริษัทฯ ความพึงพอใจต่อการปฏิบัติตามมาตรการและระบบการดูแลความปลอดภัยของกลุ่มบริษัทฯ และความพึงพอใจต่อการดำเนินงานของกลุ่มบริษัทฯ รายละเอียดสามารถสรุปได้ดังตารางที่ 3.2.2-6

ตารางที่ 3.2.2-6
ความคิดเห็นของกลุ่มผู้นำชุมชนในพื้นที่ศึกษาของ
โครงการโรงงานผลิต Polyetyethylene Terephthalate (PET)
เกี่ยวกับดัชนีความพึงพอใจของชุมชนโดยสรุปต่อกลุ่มบริษัทฯ

การดำเนินการ (n=66)	ความพึงพอใจ (ร้อยละ)	ค่าเฉลี่ย ($\bar{X}$)	ค่าเบี่ยงเบนมาตรฐาน (S.D.)	ระดับความพึงพอใจ[1/]
1. เป็นองค์กรที่ให้คุณค่าและประโยชน์ต่อสังคม	83.33	4.17	0.815	มาก
2. ความพึงพอใจต่อภาพลักษณ์องค์กรโดยรวม	83.33	4.17	0.815	มาก
3. ความพึงพอใจต่อการดำเนินงานกิจกรรมมวลชนสัมพันธ์ของกลุ่มบริษัทฯ	80.30	4.02	0.813	มาก
4. ความพึงพอใจต่อการปฏิบัติตามมาตรการและระบบการดูแลความปลอดภัยของกลุ่มบริษัทฯ	83.33	4.17	0.852	มาก
5. ความพึงพอใจต่อการดำเนินงานของกลุ่มบริษัทฯ	83.94	4.20	0.827	มาก

หมายเหตุ: [1/]เกณฑ์การแบ่งระดับความพึงพอใจเฉลี่ยรายข้อเป็น 5 ระดับ ดังนี้ 4.50< $\bar{X}$ ≤ 5.00 คะแนน หมายถึง ระดับมากที่สุด, 3.50 < $\bar{X}$ ≤ 4.50 คะแนน หมายถึง ระดับมาก, 2.50 < $\bar{X}$ ≤ 3.50 คะแนน หมายถึง ระดับปานกลาง, 1.50< $\bar{X}$ ≤ 2.50 คะแนน หมายถึง ระดับน้อย, 1.00 ≤ $\bar{X}$ ≤ 1.50 คะแนน หมายถึง ระดับน้อยที่สุด

3.2.3 กลุ่มผู้นำชุมชนในภาพรวม 5 กิโลเมตร

ส่วนที่ 1 ข้อมูลทั่วไปของผู้ตอบแบบสอบถาม

- ผู้ตอบแบบสอบถามส่วนมากเป็นกรรมการหมู่บ้าน/ชุมชน (ร้อยละ 46.2) รองลงมาเป็นผู้ใหญ่บ้าน/ประธานชุมชน (ร้อยละ 29.5) และเป็นผู้ช่วยผู้ใหญ่บ้าน/รองประธาน (ร้อยละ 16.7) โดยส่วนใหญ่มีระยะเวลาดำรงตำแหน่ง 1-5 ปี (ร้อยละ 62.8) รองลงมาดำรงตำแหน่ง 6-10 ปี (ร้อยละ 19.2) และดำรงตำแหน่ง 11-15 ปี และมากกว่า 15 ปี ในสัดส่วนที่เท่ากัน (ร้อยละ 9.0) ซึ่งเป็นเพศชายและหญิง ในสัดส่วนที่เท่ากัน (ร้อยละ 50.0) โดยอายุของผู้ตอบแบบสอบถามส่วนใหญ่มีอายุอยู่ในช่วง 51-60 ปี (ร้อยละ 61.5) รองลงมามีอายุอยู่ในช่วง 41-50 ปี (ร้อยละ 24.4) และมีอายุอยู่ในช่วง 31-40 ปี (ร้อยละ 7.7) สำหรับการศึกษาส่วนมากอยู่ในระดับประถมศึกษา (ร้อยละ 28.2) รองลงมาระดับมัธยมศึกษาตอนต้น (ร้อยละ 20.5) และระดับมัธยมศึกษาตอนปลาย (ร้อยละ 17.9) ซึ่งผู้ตอบแบบสอบถามทั้งหมดนับถือศาสนาพุทธ

ส่วนที่ 2 ข้อมูลด้านสภาพทางสังคมและความเป็นอยู่ในปัจจุบัน

- สำหรับความคิดเห็นต่อสาธารณูปโภคพื้นฐานในชุมชนที่อยู่อาศัย พบว่าผู้ตอบแบบสอบถามส่วนใหญ่มีความพึงพอใจต่อสาธารณูปโภคพื้นฐานในทุกด้าน (ร้อยละ 75.6-94.9) หากพิจารณาความคิดเห็นของผู้ตอบแบบสอบถามบางส่วนที่ระบุว่าต้องมีการปรับปรุงสาธารณูปโภคพื้นฐานอันดับต้นๆ ได้แก่ น้ำประปา (ร้อยละ 24.4) รองลงมาด้านโรงพยาบาล, รพ.สต. (ร้อยละ 20.5) และเส้นทางคมนาคม (ร้อยละ 19.2)

- เมื่อพิจารณาถึงปัญหาด้านสังคมพบว่าปัจจุบันในชุมชนมีปัญหาความแออัด/คนต่างถิ่นเข้ามามาก (ร้อยละ 28.0) รองลงมามีปัญหายาเสพติด (ร้อยละ 22.3) และปัญหาการลักขโมยและปัญหาจราจรติดขัด ในสัดส่วนที่เท่ากัน (ร้อยละ 18.3) สำหรับการเปลี่ยนแปลงสภาพแวดล้อมของชุมชนพบว่า ในปัจจุบันส่วนใหญ่ผู้ตอบแบบสอบถามระบุว่ามีการเปลี่ยนแปลงไปจากเดิม (ร้อยละ 70.5)

- ความคิดเห็นต่อผลกระทบด้านสิ่งแวดล้อมของชุมชนในปัจจุบันซึ่งสามารถสรุปได้ดังตารางที่ 3.2.3-1 พบว่าผู้ตอบแบบสอบถามส่วนใหญ่ระบุว่าได้รับผลกระทบจากฝุ่นละออง/เขม่าควัน (ร้อยละ 76.9) โดยระบุว่าได้รับผลกระทบในระดับปานกลาง ($\bar{X}$=2.05,S.D.=0.649) รองลงมาได้รับผลกระทบจากกลิ่นรบกวน (ร้อยละ 50.0) โดยระบุว่าได้รับผลกระทบในระดับปานกลาง ($\bar{X}$=1.64,S.D.=0.584) และได้รับผลกระทบจากเสียงดังรบกวน (ร้อยละ 35.9) โดยระบุว่าได้รับผลกระทบในระดับปานกลาง ($\bar{X}$=1.96,S.D.=0.331) ตามลำดับ

ตารางที่ 3.2.3-1
ความคิดเห็นของกลุ่มผู้นำชุมชน
เกี่ยวกับผลกระทบด้านสิ่งแวดล้อมภายในพื้นที่ศึกษา

ปัญหา/ผลกระทบ (n=78)	ผลกระทบ (จำนวนตัวอย่าง/ร้อยละ)		ค่าเฉลี่ย ($\bar{X}$)	ค่าเบี่ยงเบนมาตรฐาน (S.D.)	ระดับผลกระทบ[1/]	ความถี่ที่ได้รับผลกระทบ
	ไม่ได้รับผลกระทบ	ได้รับผลกระทบ				
1. ฝุ่นละออง, เขม่าควัน	18 (23.1)	60 (76.9)	2.05	0.649	ปานกลาง	บ่อยๆ
2. กลิ่นรบกวน	39 (50.0)	39 (50.0)	1.64	0.584	ปานกลาง	นานๆครั้ง
3. เสียงดังรบกวน	50 (64.1)	28 (35.9)	1.96	0.331	ปานกลาง	บ่อยๆ
4. น้ำเน่าเสีย	70 (89.7)	8 (10.3)	1.75	0.463	ปานกลาง	นานๆครั้ง
5. การลักลอบทิ้งกากของเสีย	72 (92.3)	6 (7.7)	1.83	0.408	ปานกลาง	บ่อยๆ

หมายเหตุ: [1/]เกณฑ์การแบ่งระดับความคิดเห็นเกี่ยวกับผลกระทบเฉลี่ยรายข้อเป็น 3 ระดับ ดังนี้ 2.50< $\bar{X}$ ≤ 3.00 คะแนน หมายถึง ระดับมาก, 1.50 < $\bar{X}$ ≤ 2.50 คะแนน หมายถึง ระดับปานกลาง, 1.00< $\bar{X}$ ≤ 1.50 คะแนน หมายถึง ระดับน้อย

- ความพึงพอใจในสภาพแวดล้อมและความเป็นอยู่ในปัจจุบันพบว่าผู้ตอบแบบสอบถามส่วนใหญ่มีความพึงพอใจ (ร้อยละ 78.2) เมื่อสอบถามเกี่ยวกับความกังวลใจที่ต้องอาศัยอยู่ใกล้แหล่งโรงงานอุตสาหกรรมพบว่าผู้ตอบแบบสอบถามระบุว่าค่อนข้างไม่กังวลใจ ($\bar{X}$=2.22,S.D.=1.101) ซึ่งบางส่วนที่มีความกังวลใจมักกังวลใจในด้านสิ่งแวดล้อม (ร้อยละ 50.0) รองลงมาด้านสุขภาพ (ร้อยละ 32.0) และด้านความปลอดภัย (ร้อยละ 18.0)

- การดำเนินการต่างๆ ในชุมชนเพื่อลดความกังวลใจในระดับต่างๆ สามารถสรุปได้ดังตารางที่ 3.2.3-2 โดยพบว่าผู้ตอบแบบสอบถามทั้งหมดระบุว่าการดำเนินการต่างๆ สามารถลดระดับความกังวลใจได้บ้าง

ตารางที่ 3.2.3-2
ความคิดเห็นของกลุ่มผู้นำชุมชน
เกี่ยวกับการดำเนินการด้านต่างๆ ในชุมชนเพื่อลดความกังวลในระดับต่างๆ ภายในพื้นที่ศึกษา

การดำเนินการ (n=78)	ค่าเฉลี่ย ($\bar{X}$)	ค่าเบี่ยงเบนมาตรฐาน (S.D.)	ระดับการลดความกังวล[1/]
1. การให้ข้อมูลโครงการด้วยการจัดประชุมหรือการอบรมสัมมนา	3.47	0.639	ลดความกังวลได้บ้าง
2. การดำเนินการผลิตด้วยความระมัดระวัง และปฏิบัติงานด้วยความรับผิดชอบสูงในด้านความปลอดภัย	3.40	0.566	ลดความกังวลได้บ้าง
3. การแจ้งข่าวให้ทราบล่วงหน้า กรณีมีการซ่อมบำรุงหรือการซ่อมบำรุงใหญ่ของโรงงาน	3.42	0.614	ลดความกังวลได้บ้าง
4. การสื่อสารกับชุมชนในกรณีมีการซ้อมแผนฉุกเฉิน	3.19	0.807	ลดความกังวลได้บ้าง
5. การแสดงผลการตรวจวัดคุณภาพอากาศให้ทราบ	3.35	0.621	ลดความกังวลได้บ้าง
6. การให้ความรู้ความเข้าใจด้านกระบวนการผลิตและความปลอดภัยแก่ประชาชน	3.41	0.591	ลดความกังวลได้บ้าง
7. การให้ผู้นำชุมชนและประชาชนเข้าเยี่ยมชมโรงงาน	3.36	0.683	ลดความกังวลได้บ้าง
8. การพบปะเยี่ยมเยียนประชาชนในชุมชนของเจ้าหน้าที่มวลชนสัมพันธ์	3.36	0.644	ลดความกังวลได้บ้าง
9. การเชื่อมความสัมพันธ์ที่ดีกับผู้นำชุมชนและประชาชนของเจ้าหน้าที่มวลชนสัมพันธ์	3.37	0.584	ลดความกังวลได้บ้าง

หมายเหตุ: [1/]เกณฑ์การแบ่งระดับการลดความกังวลเฉลี่ยรายข้อเป็น 4 ระดับ ดังนี้ 3.50< $\bar{X}$ ≤ 4.00 คะแนน หมายถึง ลดความกังวลได้มาก, 2.50 < $\bar{X}$ ≤ 3.50 คะแนน หมายถึง ลดความกังวลได้บ้าง, 1.50< $\bar{X}$ ≤ 2.50 คะแนน หมายถึง ลดความกังวลได้น้อย, 1.00< $\bar{X}$ ≤ 1.50 คะแนน หมายถึง ลดความกังวลไม่ได้เลย

- สำหรับผลกระทบด้านบวกในการที่มีโรงงานตั้งอยู่ในบริเวณชุมชน โดยส่วนมากระบุว่าส่งผลดีทำให้มีรายได้เพิ่มขึ้น/ค้าขายดีขึ้น (ร้อยละ 19.3) รองลงมาส่งผลทำให้มีการสนับสนุนกิจกรรมในเทศกาลต่างๆ (ร้อยละ 18.8) และสภาพเศรษฐกิจของชุมชนดีขึ้น (ร้อยละ 16.1) สำหรับผลกระทบด้านลบส่วนมากมีความคิดเห็นว่าส่งผลทำให้ประชากรแฝงเพิ่มขึ้น (ร้อยละ 32.7) รองลงมาส่งผลกระทบต่อมลพิษทางอากาศ (ร้อยละ 18.1) และการทำงานจากคนนอกชุมชน และค่าครองชีพเพิ่มสูงขึ้น ในสัดส่วนที่เท่ากัน (ร้อยละ 8.3)

ส่วนที่ 3 ข้อมูลการรับรู้และความคิดเห็นที่มีต่อโครงการ

- เมื่อสอบถามเกี่ยวกับการรับรู้และความคิดเห็นที่มีต่อโครงการพบว่าผู้ตอบแบบสอบถามส่วนใหญ่ระบุว่ารู้จักโครงการ (ร้อยละ 98.7) และผู้ตอบแบบส่วนใหญ่รู้จักเจ้าหน้าที่ของโครงการฯ/บริษัทฯ (ร้อยละ 91.0)

- สำหรับความรวดเร็วของเจ้าหน้าที่บริษัทฯ ในการแจ้งเหตุแก่ผู้นำชุมชนในกรณีเกิดเหตุฉุกเฉิน พบว่าผู้จอบแบบสอบถามส่วนใหญ่เห็นว่าความรวดเร็วในการแจ้งเหตุระดับปานกลาง (11-30 นาที) (ร้อยละ 62.9) ซึ่งส่วนใหญ่ได้รับแจ้งเหตุผ่านช่องทางทางโทรศัพท์ (ร้อยละ 56.4) ทั้งนี้เมื่อสอบถามเรื่องช่องทางการร้องเรียนที่ผู้ตอบแบบสอบถามรู้จัก พบว่าส่วนใหญ่ร้องเรียนผ่านเจ้าหน้าที่ CSR ตัวแทนบริษัทโดยตรง (ร้อยละ 53.2) รองลงมาไม่ทราบช่องทางการร้องเรียน (ร้อยละ 44.3) และร้องเรียนผ่านสายด่วน (ร้อยละ 2.5) ด้านการซ้อมแผนฉุกเฉินภายในชุมชนพบว่าผู้ตอบแบบสอบถามส่วนใหญ่ระบุว่ามีการซ้อมแผนฉุกเฉินภายในชุมชน (ร้อยละ 51.3) และผู้ตอบแบบสอบถามทั้งหมดระบุว่าไม่เคยแจ้งเรื่องร้องเรียน

- ในรอบปีที่ผ่านมาผู้ตอบแบบสอบถามส่วนใหญ่ไม่เคยได้รับผลกระทบจากการดำเนินงานของโครงการ (ร้อยละ 88.5) และเมื่อสอบถามเกี่ยวกับความเชื่อมั่นต่อความรับผิดชอบด้านสิ่งแวดล้อมของโครงการพบว่ามีความเชื่อมั่นในระดับมาก ($\bar{X}$=3.96,S.D.=0.797) สำหรับความเชื่อมั่นต่อมาตรการและระบบการดูแลความปลอดภัยของโครงการพบว่ามีความเชื่อมั่นในระดับมาก ($\bar{X}$=4.01,S.D.=0.798)

ส่วนที่ 4 ข้อมูลการจัดกิจกรรมเพื่อชุมชนและสังคม

- การรับรู้ข้อมูลการประชาสัมพันธ์ของโครงการสามารถสรุปได้ดังตารางที่ 3.2.3-3 โดยพบว่าผู้ตอบแบบสอบถามส่วนใหญ่เคยรับรู้ข้อมูลการประชาสัมพันธ์ของโครงการ (ร้อยละ 65.4-92.3) นอกจากนี้ผู้ตอบแบบสอบถามส่วนใหญ่ทราบข้อมูลการประชาสัมพันธ์จากผู้นำชุมชน/กรรมการชุมชน (ร้อยละ 78.2) รองลงมาทราบข้อมูลการประชาสัมพันธ์จากเจ้าหน้าที่ของบริษัทฯ (ร้อยละ 19.2) และการประชุมในชุมชน (ร้อยละ 2.6)

ตารางที่ 3.2.3-3
ความคิดเห็นของกลุ่มผู้นำชุมชน
เกี่ยวกับการรับรู้ข้อมูลประชาสัมพันธ์ของโครงการภายในพื้นที่ศึกษา

การดำเนินการ (n=78)	เคยทราบ		ไม่เคยทราบ	
	จำนวน	ร้อยละ	จำนวน	ร้อยละ
1. การแจ้งข่าวสารให้ทราบล่วงหน้า กรณีการซ่อมบำรุงหรือการซ่อมบำรุงใหญ่ของโรงงาน	71	91.0	7	9.0
2. การซ้อมแผนฉุกเฉินของกลุ่มบริษัทฯ	51	65.4	27	34.6
3. แจ้งให้ทราบเกี่ยวกับช่องทางและวิธีการแจ้งเหตุหรือเรื่องร้องเรียนต่อกลุ่มบริษัทฯ	56	71.8	22	28.2
4. แจ้งให้ทราบเกี่ยวกับนโยบายด้านความปลอดภัยและสิ่งแวดล้อมของกลุ่มบริษัทฯ	66	84.6	12	15.4
5. ข้อมูลการประชาสัมพันธ์โครงการหรือกิจกรรมเพื่อสังคมของกลุ่มบริษัทฯ	72	92.3	6	7.7

- สำหรับการรับรู้รับทราบการดำเนินกิจกรรมเพื่อชุมชนและสังคมพบว่า ผู้ตอบแบบสอบถามส่วนใหญ่ทราบการดำเนินกิจกรรมในด้านสิ่งแวดล้อม ด้านการศึกษา ด้านสุขภาพ สุขอนามัยและกีฬา และด้านการสื่อสารและสร้างสัมพันธ์กับชุมชนซึ่งสามารถสรุปได้ดังตารางที่ 3.2.3-4

ตารางที่ 3.2.3-4
ความคิดเห็นของกลุ่มผู้นำ เกี่ยวกับการรับรู้รับทราบ
การดำเนินกิจกรรมเพื่อชุมชนและสังคมของกลุ่มบริษัทฯ ภายในพื้นที่ศึกษา

การดำเนินการ (n=75)	ทราบ		ไม่ทราบ	
	จำนวน	ร้อยละ	จำนวน	ร้อยละ
โครงการของกลุ่มบริษัท ไทย เพ็ท เรซิน จำกัด (TPRC)				
ด้านสิ่งแวดล้อม				
1. กิจกรรมวิ่งด้วยใจ เก็บขยะด้วยกัน RUN TOGETHER	57	76.0	18	24.0
2. โครงการจิตอาสาทำความสะอาดบ่อน้ำ	50	66.7	25	33.3
3. โครงการเพิ่มพื้นที่สีเขียวเขาห้วยมะหาด	52	69.3	23	30.7
ด้านการศึกษา				
4. สนับสนุนทุนการศึกษาให้ชุมชน	71	94.7	4	5.3
5. จัดทำแปลงผักกางมุ้งให้โรงเรียนวัดมาบชลูดเพื่อการศึกษา	48	64.0	57	36.0
6. สนับสนุนกิจกรรมวันเด็กร่วมกับหน่วยงาน	65	86.7	10	13.3
7. สนับสนุนสื่ออุปกรณ์การเรียน (โรงเรียนวัดเกาะกลอยร่วมกับ GC GROUP)	53	70.7	22	29.3

ตารางที่ 3.2.3-4 (ต่อ)

การดำเนินการ (n=75)	ทราบ		ไม่ทราบ	
	จำนวน	ร้อยละ	จำนวน	ร้อยละ
ด้านสุขภาพ สุขอนามัยและกีฬา				
8. สนับสนุนเจลแอลกอฮอล์และร่วมโครงการจัดทำเตียงสนามร่วมกับโรงพยาบาลสนามวัดมาบชลูด	46	61.3	29	38.7
9. สนับสนุนชุดตรวจโควิดให้กับสถาบันการศึกษาในพื้นที่	46	61.3	29	38.7
ด้านการสื่อสารและสร้างความสัมพันธ์ที่ดีกับชุมชน				
10. มอบแอลกอฮอล์ให้หน่วยงานต่างๆ ในพื้นที่ เช่น ทต.บ้านฉาง	37	49.3	38	50.7
11. เข้าร่วมกิจกรรมประเพณีและวันสำคัญทางศาสนาร่วมกับหน่วยงานและชุมชน เช่น บุญข้าวหลามกับชุมชนในพื้นที่ (ชุมชนชากกลาง ชุมชนหนองแฟบ) /เจ้าภาพทอดกฐินสามัคคีวัดหนองแฟบ	52	69.3	23	30.7
12. สนับสนุนน้ำดื่มให้กับวัดชอยคีรี/ทต.บ้านฉาง	37	49.3	38	50.7
13. เข้าร่วมประชุมและสำรวจพื้นที่กับชุมชนเข้าห้วยมะหาด	37	49.3	38	50.7
14. สนับสนุนผ้าป่าสมทบทุนพัฒนาเด็กชนบท /สนับสนุนทอดผ่าป่าการศึกษาวัดหนองแฟบ	42	56.0	33	44.0
15. มอบชุด home isolation ให้กับ ทต.บ้านฉางโดยสนับสนุนร่วมกับการนิคมอุตสาหกรรมแห่งประเทศไทย	39	52.0	36	48.0
16. สนับสนุนงบประมาณโครงการบูรณะซ่อมแซม ณาปนสถาน (เมรุ) วัดชากผักกูด	37	49.3	38	50.7
17. มอบข้าวสารให้ชุมชนเพื่อนำไปแจกจ่ายแกผู้ติดเชื้อ COVID-19/สนับสนุนข้าวสารอาหารแห้งให้กับชุมชนรอบรั้วโรงงาน	46	61.3	29	38.7
18. ติดตั้ง Win Sock ให้กับชุมชนในพื้นที่ศึกษา	43	57.3	32	42.7

- ด้านกิจกรรมชุมชนสัมพันธ์ที่กลุ่มบริษัทฯ จัดทำร่วมกับชุมชนโดยผู้ตอบแบบสอบถามส่วนใหญ่ระบุว่าจัดเมื่อมีเทศกาลและ/หรือโอกาสพิเศษ (ร้อยละ 69.2) รองลงมาจัดทุกปี (ร้อยละ 15.4) และจัดทุก 2-3 เดือน และไม่แน่ใจ ในสัดส่วนที่เท่ากัน (ร้อยละ 6.4)

- สำหรับการรับรู้และความพึงพอใจเกี่ยวกับการดำเนินกิจกรรมเพื่อชุมชนและสังคมของโครงการในด้านการศึกษา ด้านสุขภาพ สุขอนามัยและกีฬา ด้านความเป็นอยู่ที่ดี ด้านสิ่งแวดล้อม ด้านเศรษฐกิจ และด้านการสื่อสารและสร้างความสัมพันธ์กับชุมชน พบว่าผู้ตอบแบบสอบถามทั้งหมดทราบเกี่ยวกับการดำเนินกิจกรรมดังกล่าวภายในชุมชน และมีความพึงพอใจในระดับมาก ซึ่งสามารถสรุปได้ดังตารางที่ 3.2.3-5

ตารางที่ 3.2.3-5
การรับรู้และความพึงพอใจของกลุ่มผู้นำชุมชน
เกี่ยวกับการดำเนินกิจกรรมเพื่อชุมชนและสังคมในด้านต่างๆ ของโครงการภายในพื้นที่ศึกษา

กิจกรรมของโครงการ (n=78)	การรับรู้ (จำนวนตัวอย่าง/ร้อยละ)		ค่าเฉลี่ย ($\bar{X}$)	ค่าเบี่ยงเบนมาตรฐาน (S.D.)	ระดับความพึงพอใจ[1/]
	ทราบ	ไม่ทราบ			
1. ด้านการศึกษา	75 (96.2)	3 (3.8)	3.84	1.079	มาก
2. ด้านสุขภาพ สุขอนามัยและกีฬา	69 (88.5)	9 (11.5)	4.04	0.915	มาก
3. ด้านความเป็นอยู่ที่ดี	69 (88.5)	9 (11.5)	4.04	0.882	มาก
4. ด้านสิ่งแวดล้อม	70 (89.7)	8 (10.3)	4.06	0.778	มาก
5. ด้านเศรษฐกิจ	70 (89.7)	8 (10.3)	4.09	0.794	มาก
6. ด้านการสื่อสารและสร้างความสัมพันธ์กับชุมชน	71 (91.0)	7 (9.0)	4.15	0.804	มาก

หมายเหตุ: [1/]เกณฑ์การแบ่งระดับความพึงพอใจเฉลี่ยรายข้อเป็น 5 ระดับ ดังนี้ $4.50 < \bar{X} \leq 5.00$ คะแนน หมายถึง ระดับมากที่สุด, $3.50 < \bar{X} \leq 4.50$ คะแนน หมายถึง ระดับมาก, $2.50 < \bar{X} \leq 3.50$ คะแนน หมายถึง ระดับปานกลาง, $1.50 < \bar{X} \leq 2.50$ คะแนน หมายถึง ระดับน้อย, $1.00 \leq \bar{X} \leq 1.50$ คะแนน หมายถึง ระดับน้อยที่สุด

- ผู้ตอบแบบสอบถามส่วนใหญ่ระบุว่าต้องการให้กลุ่มบริษัทฯ จัดกิจกรรมในด้านการพัฒนาการศึกษาและเยาวชน (ร้อยละ 46.8) รองลงมาด้านการพัฒนาคุณภาพชีวิต (ร้อยละ 15.2) และต้องการให้มีการส่งเสริมเศรษฐกิจและรายได้ (ร้อยละ 12.7)

- ความคิดเห็นโดยสรุปต่อกลุ่มบริษัทฯ เกี่ยวกับดัชนีความพึงพอใจของชุมชน พบว่าผู้ตอบแบบสอบถามส่วนใหญ่มีความพึงพอใจมากต่อการเป็นองค์กรที่ให้คุณค่าและประโยชน์ต่อสังคม ความพึงพอใจต่อภาพลักษณ์องค์กรโดยรวม ความพึงพอใจต่อการดำเนินงานกิจกรรมมวลชนสัมพันธ์ของกลุ่มบริษัทฯ ความพึงพอใจต่อการปฏิบัติตามมาตรการและระบบการดูแลความปลอดภัยของกลุ่มบริษัทฯ และความพึงพอใจต่อการดำเนินงานของกลุ่มบริษัทฯ รายละเอียดสามารถสรุปได้ดังตารางที่ 3.2.3-6

ตารางที่ 3.2.3-6
ความคิดเห็นของกลุ่มผู้นำชุมชนในพื้นที่ศึกษาของ
โครงการโรงงานผลิต Polyetyethylene Terephthalate (PET)
เกี่ยวกับดัชนีความพึงพอใจของชุมชนโดยสรุปต่อกลุ่มบริษัทฯ

การดำเนินการ (n=78)	ความพึงพอใจ (ร้อยละ)	ค่าเฉลี่ย ($\bar{X}$)	ค่าเบี่ยงเบนมาตรฐาน (S.D.)	ระดับความพึงพอใจ[1/]
1. เป็นองค์กรที่ให้คุณค่าและประโยชน์ต่อสังคม	82.56	4.13	0.812	มาก
2. ความพึงพอใจต่อภาพลักษณ์องค์กรโดยรวม	82.56	4.13	0.812	มาก
3. ความพึงพอใจต่อการดำเนินงานกิจกรรมมวลชนสัมพันธ์ของกลุ่มบริษัทฯ	79.74	3.99	0.814	มาก
4. ความพึงพอใจต่อการปฏิบัติตามมาตรการและระบบการดูแลความปลอดภัยของกลุ่มบริษัทฯ	82.82	4.14	0.849	มาก
5. ความพึงพอใจต่อการดำเนินงานของกลุ่มบริษัทฯ	83.33	4.17	0.828	มาก

หมายเหตุ: [1/]เกณฑ์การแบ่งระดับความพึงพอใจเฉลี่ยรายข้อเป็น 5 ระดับ ดังนี้ $4.50 < \bar{X} \leq 5.00$ คะแนน หมายถึง ระดับมากที่สุด, $3.50 < \bar{X} \leq 4.50$ คะแนน หมายถึง ระดับมาก, $2.50 < \bar{X} \leq 3.50$ คะแนน หมายถึง ระดับปานกลาง, $1.50 < \bar{X} \leq 2.50$ คะแนน หมายถึง ระดับน้อย, $1.00 \leq \bar{X} \leq 1.50$ คะแนน หมายถึง ระดับน้อยที่สุด

ส่วนที่ 5 ข้อเสนอแนะเพิ่มเติม

- ข้อเสนอแนะเพิ่มเติมหรือข้อควรปรับปรุงในการดำเนินกิจกรรมมวลชนสัมพันธ์ของกลุ่มบริษัท พีทีที โกลบอล เคมิคอล

➢ <u>ด้านสาธารณประโยชน์</u>
- อยากให้มีการจัดตั้งกองทุนหมู่บ้าน
- อยากให้มีสนับสนุนการสร้างอาชีพให้กับชุมชนอย่างสม่ำเสมอ
- อยากให้โครงการมีการจัดกิจกรรมให้ทั่วถึง
- อยากให้มีการเพิ่มทุนการศึกษามากขึ้น

➢ <u>ด้านการดูแลรักษาสิ่งแวดล้อมและความปลอดภัย</u>
- อยากให้พนักงานใช้รถของบริษัทเพื่อลดปัญหาการจราจร
- อยากให้โครงการจัดการดูแลเรื่องเสียงรบกวน

➢ <u>ด้านการสื่อสารและการประชาสัมพันธ์</u>
- อยากให้มีการประชาสัมพันธ์ข้อมูลข่าวสารโครงการให้ทั่วถึง

- ในภาพรวมท่านคิดว่าบริษัท พีทีที โกลบอล เคมิคอล จำกัด (มหาชน) และกลุ่มบริษัทในเครือ ควรมีการปรับปรุงหรือดำเนินการในเรื่องใดบ้าง ที่จะช่วยให้ชุมชน และกลุ่มโรงงานของบริษัทสามารถอยู่ร่วมกันได้อย่างมีความสุข

- <u>ด้านสาธารณประโยชน์</u>
  - อยากให้มีการส่งเสริม/สนับสนุนทุนการศึกษาอย่างต่อเนื่อง
  - อยากให้มีการดูแลผู้สูงอายุในชุมชน
  - อยากให้มีการสนับสนุนกิจกรรมประเพณีต่างๆในชุมชนให้คลอบคลุม
  - อยากให้มีการสนับสนุนและส่งเสริมอาชีพวิสาหกิจชุมชนอย่างต่อเนื่อง

- <u>ด้านสุขภาพ สุขอนามัยและกีฬา</u>
  - อยากให้มีหน่วยแพทย์เคลื่อนที่เข้ามาตรวจในชุมชน

- <u>ด้านการดูแลรักษาสิ่งแวดล้อมและความปลอดภัย</u>
  - จัดให้มีการตรวจวัดวัดคุณภาพของน้ำบาดาลเป็นประจำ

- <u>ด้านการสื่อสารและประชาสัมพันธ์</u>
  - อยากให้มีการประชาสัมพันธ์ข้อมูลให้ทั่วถึงและครอบคลุมทุกครัวเรือน
  - อยากได้บอร์ดประชาสัมพันธ์ชุมชน (ชุมชนห้วยโป่งใน 1)

3.3 ผลการสำรวจความคิดเห็นของกลุ่มหน่วยงานที่เกี่ยวข้อง กลุ่มประมง และกลุ่มพื้นที่อ่อนไหว

ได้ทำการสำรวจความคิดเห็นโดยได้ทำการเก็บตัวอย่างจากตัวแทนหน่วยงานที่เกี่ยวข้อง กลุ่มประมง และกลุ่มพื้นที่อ่อนไหว จำนวน 79 หน่วยงาน จำแนกได้เป็น 9 กลุ่ม ตารางรายละเอียดผลการสำรวจความคิดเห็นของกลุ่มหน่วยงานฯ อ้างอิงถึงภาคผนวกที่ 2 สามารถสรุปได้ดังนี้

ส่วนที่ 1 ข้อมูลทั่วไปของผู้ตอบแบบสอบถาม

- รายละเอียดข้อมูลของตัวแทนหน่วยงานฯ ที่ทำการตอบแบบสอบถามอ้างถึงตารางที่ 2.2.3-1 โดยส่วนมากผู้ตอบแบบสอบถามจะมีอายุอยู่ในช่วง 31-40 ปี (ร้อยละ 29.1) รองลงมามีอายุอยู่ในช่วง 41-50 ปี (ร้อยละ 27.8) และช่วง 51-60 ปี (ร้อยละ 26.6) ส่วนการศึกษาส่วนใหญ่อยู่ในระดับปริญญาตรี (ร้อยละ 50.6) รองลงมาระดับต่ำกว่าปริญญาตรี (ร้อยละ 26.6) และระดับสูงกว่าปริญญาตรี (ร้อยละ 22.8)

ส่วนที่ 2 ข้อมูลการรับรู้และความคิดเห็นที่มีต่อโครงการ

- เมื่อสอบถามเกี่ยวกับการรับรู้และความคิดเห็นที่มีต่อโครงการพบว่าผู้ตอบแบบสอบถามส่วนใหญ่ระบุว่ารู้จักโครงการ (ร้อยละ 67.1) และในรอบปีที่ผ่านมาผู้ตอบแบบสอบถามส่วนใหญ่ไม่เคยได้รับผลกระทบจากการดำเนินงานของโครงการ (ร้อยละ 98.7) โดยเมื่อสอบถามเกี่ยวกับความเชื่อมั่นต่อความรับผิดชอบด้านสิ่งแวดล้อมของโครงการ พบว่ามีความเชื่อมั่นในระดับมาก ($\bar{X}$=3.81,S.D.=0.735) สำหรับความเชื่อมั่นต่อมาตรการและระบบการดูแลความปลอดภัยของโครงการพบว่ามีความเชื่อมั่นในระดับมาก ($\bar{X}$=3.78,S.D.=0.745)

ส่วนที่ 3 ข้อมูลการจัดกิจกรรมเพื่อชุมชนและสังคม

- การรับรู้ข้อมูลการประชาสัมพันธ์ของโครงการสามารถสรุปได้ดังตารางที่ 3.3-1 โดยพบว่าผู้ตอบแบบสอบถามส่วนใหญ่รับรู้ข้อมูลการประชาสัมพันธ์ของโครงการ (ร้อยละ 57.0-91.1) นอกจากนี้ผู้ตอบแบบสอบถามส่วนมากทราบข้อมูลการประชาสัมพันธ์จากเจ้าหน้าที่ของบริษัทฯ (ร้อยละ 29.1) รองลงมาทราบจากผู้นำชุมชน/กรรมการชุมชน (ร้อยละ 18.7) และทราบจากหน่วยงานราชการ (ร้อยละ 17.9)

- สำหรับการรับรู้รับทราบการดำเนินกิจกรรมเพื่อชุมชนและสังคมในด้านสิ่งแวดล้อม ด้านการศึกษา ด้านสุขภาพ สุขอนามัย และกีฬา ด้านการสื่อสารและสร้างความสัมพันธ์ที่ดีกับชุมชน และด้านเศรษฐกิจและความเป็นอยู่ที่ดี พบว่าผู้ตอบแบบสอบถามส่วนใหญ่รับรู้รับทราบการดำเนินกิจกรรมดังกล่าว ซึ่งสามารถสรุปได้ดังตารางที่ 3.3-2

<u>ตารางที่ 3.3-1</u>
<u>ความคิดเห็นของกลุ่มหน่วยงานที่เกี่ยวข้อง กลุ่มประมง และกลุ่มพื้นที่อ่อนไหว</u>
<u>เกี่ยวกับการรับรู้ข้อมูลประชาสัมพันธ์ของโครงการ</u>

การดำเนินการ	เคยทราบ		ไม่เคยทราบ	
(n=79)	จำนวน	ร้อยละ	จำนวน	ร้อยละ
1. การแจ้งข่าวสารให้ทราบล่วงหน้า กรณีการซ่อมบำรุงหรือการซ่อมบำรุงใหญ่ของโรงงาน	67	84.8	12	15.2
2. การซ้อมแผนฉุกเฉินของกลุ่มบริษัทฯ	67	84.8	12	15.2
3. แจ้งให้ทราบเกี่ยวกับช่องทางและวิธีการแจ้งเหตุหรือเรื่องร้องเรียนต่อกลุ่มบริษัทฯ	45	57.0	34	43.0
4. แจ้งให้ทราบเกี่ยวกับนโยบายด้านความปลอดภัยและสิ่งแวดล้อมของกลุ่มบริษัทฯ	58	73.4	21	26.6
5. ข้อมูลการประชาสัมพันธ์โครงการหรือกิจกรรมเพื่อสังคมของกลุ่มบริษัทฯ	72	91.1	7	8.9

<u>ตารางที่ 3.3-2</u>
<u>ความคิดเห็นของกลุ่มหน่วยงานที่เกี่ยวข้อง กลุ่มประมง และกลุ่มพื้นที่อ่อนไหว</u>
<u>เกี่ยวกับการรับรู้รับทราบการดำเนินกิจกรรมเพื่อชุมชนและสังคมของกลุ่มบริษัทฯ</u>

การดำเนินการ	ทราบ		ไม่ทราบ	
(n=79)	จำนวน	ร้อยละ	จำนวน	ร้อยละ
<u>โครงการของกลุ่มบริษัท ไทย เพ็ท เรซิน จำกัด (TPRC)</u>				
<u>ด้านสิ่งแวดล้อม</u>				
1. กิจกรรมวิ่งด้วยใจ เก็บขยะด้วยกัน RUN TOGETHER	56	70.9	23	29.1
2. โครงการจิตอาสาทำความสะอาดบ่อน้ำ	61	77.2	18	22.8
3. โครงการเพิ่มพื้นที่สีเขียวเขาห้วยมะหาด	48	60.8	31	39.2
<u>ด้านการศึกษา</u>				
4. สนับสนุนทุนการศึกษาให้ชุมชน	46	58.2	33	41.8
5. จัดทำแปลงผักกางมุ้งให้โรงเรียนวัดมาบชลูดเพื่อการศึกษา	55	69.6	24	30.4
6. สนับสนุนกิจกรรมวันเด็กร่วมกับหน่วยงาน	57	72.2	22	27.8
7. สนับสนุนสื่ออุปกรณ์การเรียน (โรงเรียนวัดเกาะกลอยร่วมกับ GC GROUP)	51	64.6	28	35.4
<u>ด้านสุขภาพ สุขอนามัยและกีฬา</u>				
8. สนับสนุนเจลแอลกอฮอล์และร่วมโครงการจัดทำเตียงสนามร่วมกับโรงพยาบาลสนามวัดมาบชลูด	55	69.6	24	30.4
9. สนับสนุนชุดตรวจโควิดให้กับสถาบันการศึกษาในพื้นที่	52	65.8	27	34.2
<u>ด้านการสื่อสารและสร้างความสัมพันธ์ที่ดีกับชุมชน</u>				
10. มอบแอลกอฮอล์ให้หน่วยงานต่างๆ ในพื้นที่ เช่น ทต.บ้านฉาง	51	64.6	28	35.4

<u>ตารางที่ 3.3-2 (ต่อ)</u>

การดำเนินการ	ทราบ		ไม่ทราบ	
(n=79)	จำนวน	ร้อยละ	จำนวน	ร้อยละ
11. เข้าร่วมกิจกรรมประเพณีและวันสำคัญทางศาสนาร่วมกับหน่วยงานและชุมชน เช่น บุญข้าวหลามกับชุมชนในพื้นที่ (ชุมชนชากกลาง ชุมชนหนองแฟบ) /เจ้าภาพทอดกฐินสามัคคีวัดหนองแฟบ	47	59.5	32	40.5
12. สนับสนุนน้ำดื่มให้กับวัดซอยคีรี/ทต.บ้านฉาง	47	59.5	32	40.5
13. เข้าร่วมประชุมและสำรวจพื้นที่กับชุมชนเข้าห้วยมะหาด	61	77.2	18	22.8
14. สนับสนุนผ้าป่าสมทบทุนพัฒนาเด็กชนบท /สนับสนุนทอดผ่าป่าการศึกษาวัดหนองแฟบ	56	70.9	23	29.1
15. มอบชุด home isolation ให้กับ ทต.บ้านฉางโดยสนับสนุนร่วมกับการนิคมอุตสาหกรรมแห่งประเทศไทย	48	60.8	31	39.2
16. สนับสนุนงบประมาณโครงการบูรณะซ่อมแซม ณาปนสถาน (เมรุ) วัดชากผักกูด	47	59.5	32	40.5
17. มอบข้าวสารให้ชุมชนเพื่อนำไปแจกจ่ายแกผู้ติดเชื้อ COVID-19/สนับสนุนข้าวสารอาหารแห้งให้กับชุมชนรอบรั้วโรงงาน	49	62.0	30	38.0
18. ติดตั้ง Win Sock ให้กับชุมชนในพื้นที่ศึกษา	61	77.2	18	22.8

- การจัดกิจกรรมหรือการเข้าร่วมกิจกรรมของโครงการผู้ตอบแบบสอบถามส่วนมากระบุว่าเมื่อมีเทศกาลและ/หรือโอกาสพิเศษ (ร้อยละ 41.8) รองลงมาทุกปี (ร้อยละ 20.3) และไม่แน่ใจ และอื่นๆ ได้แก่ เมื่อมีหนังสือเชิญ ในสัดส่วนที่เท่ากัน (ร้อยละ 11.3)

- สำหรับการรับรู้และความพึงพอใจเกี่ยวกับการดำเนินกิจกรรมเพื่อชุมชนและสังคมของโครงการในด้านการศึกษา ด้านสุขภาพ สุขอนามัย และกีฬา ด้านเศรษฐกิจและความเป็นอยู่ที่ดีด้านความเป็นอยู่ที่ดี ด้านสิ่งแวดล้อม ด้านเศรษฐกิจ และด้านการสื่อสารและสร้างความสัมพันธ์กับชุมชน พบว่าผู้ตอบแบบสอบถามส่วนใหญ่ทราบเกี่ยวกับการดำเนินกิจกรรมดังกล่าวภายในชุมชน และมีความพึงพอใจอยู่ในระดับมาก ซึ่งสามารถสรุปได้ดังตารางที่ 3.3-3

- ผู้ตอบแบบสอบถามส่วนมากระบุว่าต้องการให้กลุ่มบริษัทฯ จัดกิจกรรมในด้านการพัฒนาคุณภาพชีวิต (ร้อยละ 19.1) รองลงมาด้านการพัฒนาการศึกษาและเยาวชน (ร้อยละ 17.5) และการส่งเสริมและอนุรักษ์ฟื้นฟูสิ่งแวดล้อม (ร้อยละ 14.4)

ตารางที่ 3.3-3
ความคิดเห็นของกลุ่มหน่วยงานที่เกี่ยวข้อง กลุ่มประมง และกลุ่มพื้นที่อ่อนไหว
เกี่ยวกับการจัดกิจกรรมเพื่อชุมชนและสังคมในด้านต่างๆของโครงการภายในพื้นที่ศึกษา

กิจกรรมของโครงการ (n=79)	การรับรู้ (จำนวนตัวอย่าง/ร้อยละ)		ค่าเฉลี่ย ($\bar{X}$)	ค่าเบี่ยงเบนมาตรฐาน (S.D.)	ระดับความพึงพอใจ[1/]
	ทราบ	ไม่ทราบ			
1. ด้านการศึกษา	68 (86.1)	11 (13.9)	4.12	0.783	มาก
2. ด้านสุขภาพ สุขอนามัยและกีฬา	69 (87.3)	10 (12.7)	4.17	0.785	มาก
3. ด้านความเป็นอยู่ที่ดี	68 (86.1)	11 (13.9)	4.12	0.769	มาก
4. ด้านสิ่งแวดล้อม	70 (88.6)	9 (11.4)	4.13	0.779	มาก
5. ด้านเศรษฐกิจ	67 (84.8)	12 (15.2)	4.12	0.749	มาก
6. ด้านการสื่อสารและสร้างความสัมพันธ์กับชุมชน	71 (89.9)	8 (10.1)	4.15	0.822	มาก

หมายเหตุ: [1/]เกณฑ์การแบ่งระดับความพึงพอใจเฉลี่ยรายข้อเป็น 5 ระดับ ดังนี้ 4.50< $\bar{X} \leq$ 5.00 คะแนน หมายถึง ระดับมากที่สุด, 3.50 < $\bar{X} \leq$ 4.50 คะแนน หมายถึง ระดับมาก, 2.50 < $\bar{X}$ 3.50 คะแนน หมายถึง ระดับปานกลาง, 1.50< $\bar{X} \leq$ 2.50 คะแนน หมายถึง ระดับน้อย, 1.00 $\leq \bar{X} \leq$ 1.50 คะแนน หมายถึง ระดับน้อยที่สุด

- ความคิดเห็นโดยสรุปต่อกลุ่มบริษัทฯ เกี่ยวกับดัชนีความพึงพอใจของชุมชน พบว่าผู้ตอบแบบสอบถามส่วนใหญ่มีความพึงพอใจมากต่อการเป็นองค์กรที่ให้คุณค่าและประโยชน์ต่อสังคม ความพึงพอใจต่อภาพลักษณ์องค์กรโดยรวม ความพึงพอใจต่อการดำเนินงานกิจกรรมมวลชนสัมพันธ์ของกลุ่มบริษัทฯ ความพึงพอใจต่อการปฏิบัติตามมาตรการและระบบการดูแลความปลอดภัยของกลุ่มบริษัทฯ และความพึงพอใจต่อการดำเนินงานของกลุ่มฯ รายละเอียดสามารถสรุปได้ดังตารางที่ 3.3-4

ตารางที่ 3.3-4
ความคิดเห็นของกลุ่มหน่วยงานที่เกี่ยวข้อง กลุ่มประมง และกลุ่มพื้นที่อ่อนไหว
เกี่ยวกับดัชนีความพึงพอใจของชุมชนโดยสรุปต่อกลุ่มบริษัทฯ

การดำเนินการ (n=79)	ความพึงพอใจ (ร้อยละ)	ค่าเฉลี่ย ($\bar{X}$)	ค่าเบี่ยงเบนมาตรฐาน (S.D.)	ระดับความพึงพอใจ[1/]
1. เป็นองค์กรที่ให้คุณค่าและประโยชน์ต่อสังคม	82.53	4.13	0.740	มาก
2. ความพึงพอใจต่อภาพลักษณ์องค์กรโดยรวม	83.29	4.16	0.724	มาก
3. ความพึงพอใจต่อการดำเนินงานกิจกรรมมวลชนสัมพันธ์ของกลุ่มบริษัทฯ	85.82	4.29	0.719	มาก
4. ความพึงพอใจต่อการปฏิบัติตามมาตรการและระบบการดูแลความปลอดภัยของกลุ่มบริษัทฯ	83.04	4.15	0.818	มาก
5. ความพึงพอใจต่อการดำเนินงานของกลุ่มบริษัทฯ	83.29	4.16	0.791	มาก

หมายเหตุ: [1/]เกณฑ์การแบ่งระดับความพึงพอใจเฉลี่ยรายข้อเป็น 5 ระดับ ดังนี้ 4.50< $\bar{X} \leq$ 5.00 คะแนน หมายถึง ระดับมากที่สุด, 3.50 < $\bar{X} \leq$ 4.50 คะแนน หมายถึง ระดับมาก, 2.50 < $\bar{X} \leq$ 3.50 คะแนน หมายถึง ระดับปานกลาง, 1.50< $\bar{X} \leq$ 2.50 คะแนน หมายถึง ระดับน้อย, 1.00 $\leq \bar{X} \leq$ 1.50 คะแนน หมายถึง ระดับน้อยที่สุด

ส่วนที่ 4 ข้อเสนอแนะเพิ่มเติม

➢ **ข้อเสนอแนะเพิ่มเติมหรือข้อควรปรับปรุงในการดำเนินกิจกรรมมวลชนสัมพันธ์ของกลุ่มบริษัทฯ**

- ลงพื้นที่ในส่วนท้องถิ่นให้ทั่วถึง ให้มีการติดต่อประสานงานอย่างสม่ำเสมอ และสื่อสารประชาสัมพันธ์กิจกรรมให้ทั่วถึงทุกพื้นที่รอบข้าง
- อยากให้โครงการเข้ามาประสานงานกับกลุ่มงานกองสาธารณสุขโดยตรง รวมทั้งเข้ามาช่วยสนับสนุนอุปกรณ์ต่างๆ ทางการแพทย์ เช่น เครื่องมือการแพทย์ด้านทันตกรรม สนับสนุนงบประมาณในการจัดจ้างบุคลากร
- เสนอให้กลุ่มบริษัทฯ ดำเนินกิจกรรมมวลชนสัมพันธ์ในรูปแบบเครือข่ายเฝ้าระวังปัญหาเรื่องคุณภาพอากาศ และเน้นเรื่องการประสานงานชุมชน
- ต้องการให้ทางโครงการจัดกิจกรรมปรับปรุงพัฒนาถนนในพื้นที่ให้สะอาด สวยงาม (ไม่จำเป็นต้องถนนทั้งหมด แค่บางพื้นที่)
- ต้องการให้ทางโครงการสนับสนุนกิจกรรม กับทางวัดหรือโรงเรียนมากขึ้น และทั่วถึง

➢ **ในภาพรวมท่านคิดว่ากลุ่มบริษัทฯ ควรมีการปรับปรุงหรือดำเนินการในเรื่องใดบ้างที่จะช่วยให้ชุมชน และกลุ่มโรงงานของบริษัท สามารถอยู่ร่วมกันได้อย่างมีความสุข**

- ต้องการให้บริษัทฯ เข้าร่วมกิจกรรมในพื้นที่ให้มากขึ้น เพื่อสร้างความเข้าใจกับชุมชน
- ต้องการให้บริษัทฯ สร้างงานสร้างอาชีพแก่ชุมชน บริษัทรับเหมาจัดหางานก่อสร้างที่เป็นแรงงานฝีมือ โดยกำหนดนโยบายให้ผู้รับเหมาว่าต้องจ้างแรงงานที่เป็นคนในพื้นที่
- ต้องการให้บริษัทฯ เพิ่มช่องทางประชาสัมพันธ์ ผลการตรวจวัด ผลการดำเนินการต่างๆ ในรอบปี
- ต้องการให้โครงการดำเนินการตามมาตรการด้านความปลอดภัย สิ่งแวดล้อมอย่างเคร่งครัด และให้ทางโครงการเตรียมการรองรับอุบัติการณ์ให้พร้อม

บทที่ 4
สรุปผลการสำรวจความคิดเห็น

มาตรการฯ ของโครงการปัจจุบันกำหนดให้มีการสำรวจความคิดเห็นของประชาชนและผู้มีส่วนได้เสียปีละ 1 ครั้ง สำหรับพื้นที่ศึกษาครอบคลุมพื้นที่ของเทศบาลเมืองมาบตาพุด (อำเภอเมืองระยอง) เทศบาลตำบลบ้านฉาง และเทศบาลเมืองบ้านฉาง (อำเภอบ้านฉาง) จังหวัดระยอง (อ้างถึงรูป 2.1-1) ทั้งนี้โครงการได้มอบหมายให้หน่วยงานกลาง คือ บริษัท เอ็นไว เวิร์ค จำกัด เป็นผู้ศึกษาและสุ่มสำรวจความคิดเห็นของชุมชน หน่วยงานฯ และสถานประกอบการข้างเคียงรอบพื้นที่โครงการ ซึ่งสามารถสรุปรายละเอียดการดำเนินงานได้ดังนี้

4.1 กลุ่มประชาชนตัวแทนครัวเรือน

ในการสำรวจความคิดเห็นได้มีการกำหนดขนาดตัวอย่างโดยอ้างอิงสูตรของ Taro Yamane (Yamane, Taro. Statistics: An Introductory Analysis. 3rd ed. Tokyo: Harper International Edition, 1973) ที่ระดับความเชื่อมั่นร้อยละ 95 และสุ่มตัวอย่างแบบระดับชั้นอย่างเป็นสัดส่วน (Proportional Stratified Random Sampling) กล่าวคือ จำนวนตัวอย่างที่ทำการสำรวจแต่ละชุมชนหรือหมู่บ้านจะเป็นสัดส่วนกับจำนวนครัวเรือนทั้งหมดของแต่ละชุมชน นอกจากนี้ใช้วิธีเลือกตัวอย่างเพื่อสัมภาษณ์ในแต่ละชุมชนเป็นการสุ่มแบบง่าย (Simple Random Sampling) ทั้งนี้เพื่อให้การสุ่มตัวอย่างสามารถกระจายไปยังกลุ่มบ้านต่างๆ ภายในชุมชน จึงจะมีการสุ่มตำแหน่งครัวเรือนที่จะลงสำรวจความคิดเห็นลงในแผนที่ภาพถ่ายดาวเทียมโดยพยายามให้ตำแหน่งครัวเรือนกระจายไปทั่วทุกกลุ่มบ้าน โดยตัวอย่างที่ได้ดำเนินการสำรวจทั้งหมด 405 ตัวอย่าง สำหรับผลการสำรวจสามารถสรุปได้ดังตารางที่ 4.1-1 ซึ่งมีรายละเอียดดังนี้

(1) ข้อมูลด้านสภาพสังคมและความเป็นอยู่ในปัจจุบัน ความคิดเห็นต่อสาธารณูปโภคพื้นฐานในชุมชนที่อยู่อาศัย พบว่าผู้ตอบแบบสอบถามส่วนใหญ่มีความพึงพอใจต่อสาธารณูปโภคพื้นฐานในทุกด้าน (ร้อยละ 81.5-99.8) หากพิจารณาความคิดเห็นของผู้ตอบแบบสอบถามบางส่วนที่ระบุว่าต้องมีการปรับปรุงสาธารณูปโภคพื้นฐานอันดับต้นๆ ได้แก่ ด้านน้ำประปา (ร้อยละ 18.5) รองลงมาเส้นทางคมนาคม (ร้อยละ 3.7) และด้านไฟฟ้า (ร้อยละ 3.2)

- เมื่อพิจารณาถึงปัญหาด้านสังคม พบว่าปัจจุบันในชุมชนไม่มีปัญหาด้านสังคม (ร้อยละ 35.2) สำหรับบางส่วนที่ระบุว่าปัญหาในลำดับต้นๆ ได้แก่ ปัญหายาเสพติด (ร้อยละ 20.0) รองลงมาปัญหาความแออัด/คนต่างถิ่นเข้ามามาก (ร้อยละ 16.7) และปัญหาการลักขโมย (ร้อยละ 13.2)

ตารางที่ 4.1-1
ผลการสำรวจความคิดเห็นของประชาชนตัวแทนครัวเรือนในพื้นที่ศึกษา

หัวข้อ	ผลการสำรวจความคิดเห็นของประชาชนตัวแทนครัวเรือนในพื้นที่ศึกษา		
	พื้นที่ที่อยู่ห่างจากโครงการ 0-3 กิโลเมตร	พื้นที่ที่อยู่ห่างจากโครงการ 3-5 กิโลเมตร	ภาพรวม 5 กิโลเมตร
1. สังคมและความเป็นอยู่ในปัจจุบัน			
1.1 ความคิดเห็นต่อสาธารณูปโภคพื้นฐานในชุมชน	- ผู้ตอบแบบสอบถามส่วนใหญ่มีความพึงพอใจต่อสาธารณูปโภคพื้นฐานในทุกด้าน (ร้อยละ 89.6-100.0) - สำหรับผู้ตอบแบบสอบถามบางส่วนที่ระบุว่าต้องมีการปรับปรุงสาธารณูปโภคพื้นฐาน ในลำดับต้นๆ ได้แก่ ➢ ด้านน้ำประปา (ร้อยละ 10.4) ➢ เส้นทางคมนาคม (ร้อยละ 2.6) ➢ ไฟฟ้า และสภาพแวดล้อมในชุมชน ในสัดส่วนที่เท่ากัน (ร้อยละ 1.7)	- ผู้ตอบแบบสอบถามส่วนใหญ่มีความพึงพอใจต่อสาธารณูปโภคพื้นฐานในทุกด้าน (ร้อยละ 78.3-99.7) - สำหรับผู้ตอบแบบสอบถามบางส่วนที่ระบุว่าต้องมีการปรับปรุงสาธารณูปโภคพื้นฐาน ในลำดับต้นๆ ได้แก่ ➢ ด้านน้ำประปา (ร้อยละ 21.7) ➢ เส้นทางคมนาคม (ร้อยละ 4.1) ➢ ด้านไฟฟ้า (ร้อยละ 3.8)	- ผู้ตอบแบบสอบถามส่วนใหญ่มีความพึงพอใจต่อสาธารณูปโภคพื้นฐานในทุกด้าน (ร้อยละ 81.5-99.8) - สำหรับผู้ตอบแบบสอบถามบางส่วนที่ระบุว่าต้องมีการปรับปรุงสาธารณูปโภคพื้นฐาน ในลำดับต้นๆ ได้แก่ ➢ ด้านน้ำประปา (ร้อยละ 18.5) ➢ เส้นทางคมนาคม (ร้อยละ 3.7) ➢ ด้านไฟฟ้า (ร้อยละ 3.2)
1.2 ปัญหาสังคมของพื้นที่ในปัจจุบัน	- ปัญหาสังคมของพื้นที่ในปัจจุบัน ในลำดับต้นๆ ได้แก่ ➢ ปัญหายาเสพติด (ร้อยละ 22.7) ➢ ปัญหาการลักขโมย (ร้อยละ 17.4) ➢ ปัญหาความแออัด/คนต่างถิ่นเข้ามามาก (ร้อยละ 15.7)	- ปัญหาสังคมของพื้นที่ในปัจจุบัน ในลำดับต้นๆ ได้แก่ ➢ ปัญหายาเสพติด (ร้อยละ 19.0 ➢ ปัญหาความแออัด/คนต่างถิ่นเข้ามามาก (ร้อยละ 17.1) ➢ ปัญหาการลักขโมย (ร้อยละ 11.6)	- ปัญหาสังคมของพื้นที่ในปัจจุบัน ในลำดับต้นๆ ได้แก่ ➢ ปัญหายาเสพติด (ร้อยละ 20.0) ➢ ปัญหาความแออัด/คนต่างถิ่นเข้ามามาก (ร้อยละ 16.7) ➢ ปัญหาการลักขโมย (ร้อยละ 13.2)

ตารางที่ 4.1-1 (ต่อ)

หัวข้อ	ผลการสำรวจความคิดเห็นของประชาชนตัวแทนครัวเรือนในพื้นที่ศึกษา		
	พื้นที่ที่อยู่ห่างจากโครงการ 0-3 กิโลเมตร	พื้นที่ที่อยู่ห่างจากโครงการ 3-5 กิโลเมตร	ภาพรวม 5 กิโลเมตร
1.3 ผลกระทบด้านสิ่งแวดล้อมของพื้นที่ในปัจจุบัน	- ผลกระทบด้านสิ่งแวดล้อมในปัจจุบัน ในลำดับต้นๆ ได้แก่ ➢ ฝุ่นละออง/เขม่าควัน (ร้อยละ 56.5) ➢ กลิ่นรบกวน (ร้อยละ 24.3) ➢ เสียงดังรบกวน (ร้อยละ 17.4)	- ผลกระทบด้านสิ่งแวดล้อมในปัจจุบัน ในลำดับต้นๆ ได้แก่ ➢ ฝุ่นละออง/เขม่าควัน (ร้อยละ 62.1) ➢ กลิ่นรบกวน (ร้อยละ 21.7) ➢ เสียงดังรบกวน (ร้อยละ 19.0)	- ผลกระทบด้านสิ่งแวดล้อมในปัจจุบัน ในลำดับต้นๆ ได้แก่ ➢ ฝุ่นละออง/เขม่าควัน (ร้อยละ 60.5) ➢ กลิ่นรบกวน (ร้อยละ 22.5) ➢ เสียงดังรบกวน (ร้อยละ 18.5)
1.4 ผลกระทบทางลบจากการมีโรงงานตั้งอยู่บริเวณชุมชน	- ประเด็นผลกระทบในทางลบ ในลำดับต้นๆ ได้แก่ ➢ ประชากรแฝงเพิ่มขึ้น และผลกระทบด้านสุขภาพ ในสัดส่วนที่เท่ากัน (ร้อยละ 17.7) ➢ ค่าครองชีพเพิ่มสูงขึ้น (ร้อยละ 14.2)	- ประเด็นผลกระทบในทางลบ ในลำดับต้นๆ ได้แก่ ➢ ผลกระทบด้านสุขภาพ (ร้อยละ 23.3) ➢ ประชากรแฝงเพิ่มขึ้น (ร้อยละ 19.4) ➢ ค่าครองชีพเพิ่มสูงขึ้น (ร้อยละ 12.1)	- ประเด็นผลกระทบในทางลบ ในลำดับต้นๆ ได้แก่ ➢ ผลกระทบด้านสุขภาพ (ร้อยละ 21.4) ➢ ประชากรแฝงเพิ่มขึ้น (ร้อยละ 18.8) ➢ ค่าครองชีพเพิ่มสูงขึ้น (ร้อยละ 12.8)
1.5 ผลกระทบทางบวกจากการมีโรงงานตั้งอยู่บริเวณชุมชน	- ประเด็นผลกระทบในทางบวก ในลำดับต้นๆ ได้แก่ ➢ การสนับสนุนกิจกรรมในเทศกาลต่างๆ (ร้อยละ 26.3) ➢ สภาพเศรษฐกิจของชุมชนดีขึ้น (ร้อยละ 19.3) ➢ ระบบสาธารณูปโภคพื้นฐานดีขึ้น (ร้อยละ 12.3)	- ประเด็นผลกระทบในทางบวก ในลำดับต้นๆ ได้แก่ ➢ การสนับสนุนกิจกรรมในเทศกาลต่างๆ (ร้อยละ 28.4) ➢ สภาพเศรษฐกิจของชุมชนดีขึ้น (ร้อยละ 22.7) ➢ ระบบสาธารณูปโภคพื้นฐานดีขึ้น (ร้อยละ 10.0)	- ประเด็นผลกระทบในทางบวก ในลำดับต้นๆ ได้แก่ ➢ การสนับสนุนกิจกรรมในเทศกาลต่างๆ (ร้อยละ 27.8) ➢ สภาพเศรษฐกิจของชุมชนดีขึ้น (ร้อยละ 21.6) ➢ ระบบสาธารณูปโภคพื้นฐานดีขึ้น (ร้อยละ 10.8)
2. การรับรู้ข้อมูลโครงการและความเชื่อมั่นต่อโครงการ			
2.1 การรับรู้โครงการ	➢ รู้จักโครงการ (ร้อยละ 72.2) ➢ ไม่รู้จักโครงการ (ร้อยละ 27.8)	➢ รู้จักโครงการ (ร้อยละ 72.8) ➢ ไม่รู้จักโครงการ (ร้อยละ 27.2)	➢ รู้จักโครงการ (ร้อยละ 72.6) ➢ ไม่รู้จักโครงการ (ร้อยละ 27.4)

ตารางที่ 4.1-1 (ต่อ)

หัวข้อ	ผลการสำรวจความคิดเห็นของประชาชนตัวแทนครัวเรือนในพื้นที่ศึกษา		
	พื้นที่ที่อยู่ห่างจากโครงการ 0-3 กิโลเมตร	พื้นที่ที่อยู่ห่างจากโครงการ 3-5 กิโลเมตร	ภาพรวม 5 กิโลเมตร
2.2 ผลกระทบจากการดำเนินโครงการ	➢ เคยได้รับผลกระทบจากโครงการ (ร้อยละ 3.6) ➢ ไม่เคยได้รับผลกระทบจากโครงการ (ร้อยละ 96.4)	➢ เคยได้รับผลกระทบจากโครงการ (ร้อยละ 0.7) ➢ ไม่เคยได้รับผลกระทบจากโครงการ (ร้อยละ 99.3)	➢ เคยได้รับผลกระทบจากโครงการ (ร้อยละ 1.2) ➢ ไม่เคยได้รับผลกระทบจากโครงการ (ร้อยละ 98.8)
2.3 ความเชื่อมั่น	➢ ความเชื่อมั่นต่อความรับผิดชอบด้านสิ่งแวดล้อมของโครงการ (มีความเชื่อมั่นในระดับมาก) ➢ ความเชื่อมั่นต่อมาตรการและระบบการดูแลความปลอดภัยของโครงการ (มีความเชื่อมั่นในระดับมาก)	➢ ความเชื่อมั่นต่อความรับผิดชอบด้านสิ่งแวดล้อมของโครงการ (มีความเชื่อมั่นในระดับมาก) ➢ ความเชื่อมั่นต่อมาตรการและระบบการดูแลความปลอดภัยของโครงการ (มีความเชื่อมั่นในระดับปานกลาง)	➢ ความเชื่อมั่นต่อความรับผิดชอบด้านสิ่งแวดล้อมของโครงการ (มีความเชื่อมั่นในระดับมาก) ➢ ความเชื่อมั่นต่อมาตรการและระบบการดูแลความปลอดภัยของโครงการ (มีความเชื่อมั่นในระดับปานกลาง)
3. ช่องทางการประชาสัมพันธ์ข่าวสารของโครงการ	- ช่องทางการประชาสัมพันธ์ข่าวสารของโครงการในลำดับต้นๆ ได้แก่ ➢ ผู้นำชุมชน/กรรมการชุมชน (ร้อยละ 49.6) ➢ เสียงตามสาย/หอกระจายข่าวในชุมชน (ร้อยละ 36.8) ➢ ญาติ/เพื่อนบ้าน (ร้อยละ 8.0)	- ช่องทางการประชาสัมพันธ์ข่าวสารของโครงการในลำดับต้นๆ ได้แก่ ➢ ผู้นำชุมชน/กรรมการชุมชน (ร้อยละ 58.9) ➢ เสียงตามสาย/หอกระจายข่าวในชุมชน (ร้อยละ 26.4) ➢ ญาติ/เพื่อนบ้าน (ร้อยละ 10.9)	- ช่องทางการประชาสัมพันธ์ข่าวสารของโครงการในลำดับต้นๆ ได้แก่ ➢ ผู้นำชุมชน/กรรมการชุมชน (ร้อยละ 56.2) ➢ เสียงตามสาย/หอกระจายข่าวในชุมชน (ร้อยละ 29.4) ➢ ญาติ/เพื่อนบ้าน (ร้อยละ 10.1)
4. ความต้องการให้โครงการจัดกิจกรรมเพื่อสังคม	- ความต้องการในการดำเนินการจัดกิจกรรมเพื่อสังคม ในลำดับต้นๆ ได้แก่ ➢ การพัฒนาคุณภาพชีวิต (ร้อยละ 30.9) ➢ การพัฒนาการศึกษาและเยาวชน (ร้อยละ 19.2) ➢ การส่งเสริมเศรษฐกิจและรายได้ (ร้อยละ 13.3)	- ความต้องการในการดำเนินการจัดกิจกรรมเพื่อสังคม ในลำดับต้นๆ ได้แก่ ➢ การพัฒนาคุณภาพชีวิต (ร้อยละ 27.7) ➢ การพัฒนาการศึกษาและเยาวชน และการส่งเสริมเศรษฐกิจและรายได้ ในสัดส่วนที่เท่ากัน (ร้อยละ 17.3)	- ความต้องการในการดำเนินการจัดกิจกรรมเพื่อสังคม ในลำดับต้นๆ ได้แก่ ➢ การพัฒนาคุณภาพชีวิต (ร้อยละ 28.5) ➢ การพัฒนาการศึกษาและเยาวชน (ร้อยละ 17.8) ➢ การส่งเสริมเศรษฐกิจและรายได้ (ร้อยละ 16.2)

ตารางที่ 4.1-1 (ต่อ)

หัวข้อ	ผลการสำรวจความคิดเห็นของประชาชนตัวแทนครัวเรือนในพื้นที่ศึกษา		
	พื้นที่ที่อยู่ห่างจากโครงการ 0-3 กิโลเมตร	พื้นที่ที่อยู่ห่างจากโครงการ 3-5 กิโลเมตร	ภาพรวม 5 กิโลเมตร
5.ความคิดเห็นของกลุ่มครัวเรือนเกี่ยวกับดัชนีความพึงพอใจของชุมชนโดยสรุปต่อกลุ่มบริษัทฯ	➢ ความพึงพอใจต่อการเป็นองค์กรที่ให้คุณค่าและประโยชน์ต่อสังคม (มีความพึงพอใจมาก) ➢ ความพึงพอใจต่อภาพลักษณ์องค์กรโดยรวม (มีความพึงพอใจมาก) ➢ ความพึงพอใจต่อการดำเนินงานกิจกรรมมวลชนสัมพันธ์ของกลุ่มบริษัทฯ (มีความพึงพอใจมาก) ➢ ความพึงพอใจต่อการปฏิบัติตามมาตรการและระบบการดูแลความปลอดภัยของกลุ่มบริษัทฯ (มีความพึงพอใจมาก) ➢ ความพึงพอใจต่อการดำเนินงานของกลุ่มบริษัทฯ (มีความพึงพอใจมาก)	➢ ความพึงพอใจต่อการเป็นองค์กรที่ให้คุณค่าและประโยชน์ต่อสังคม (มีความพึงพอใจมาก) ➢ ความพึงพอใจต่อภาพลักษณ์องค์กรโดยรวม (มีความพึงพอใจมาก) ➢ ความพึงพอใจต่อการดำเนินงานกิจกรรมมวลชนสัมพันธ์ของกลุ่มบริษัทฯ (มีความพึงพอใจปานกลาง) ➢ ความพึงพอใจต่อการปฏิบัติตามมาตรการและระบบการดูแลความปลอดภัยของกลุ่มบริษัทฯ (มีความพึงพอใจปานกลาง) ➢ ความพึงพอใจต่อการดำเนินงานของกลุ่มบริษัทฯ (มีความพึงพอใจมาก)	➢ ความพึงพอใจต่อการเป็นองค์กรที่ให้คุณค่าและประโยชน์ต่อสังคม (มีความพึงพอใจมาก) ➢ ความพึงพอใจต่อภาพลักษณ์องค์กรโดยรวม (มีความพึงพอใจมาก) ➢ ความพึงพอใจต่อการดำเนินงานกิจกรรมมวลชนสัมพันธ์ของกลุ่มบริษัทฯ (มีความพึงพอใจมาก) ➢ ความพึงพอใจต่อการปฏิบัติตามมาตรการและระบบการดูแลความปลอดภัยของกลุ่มบริษัทฯ (มีความพึงพอใจมาก) ➢ ความพึงพอใจต่อการดำเนินงานของกลุ่มบริษัทฯ (มีความพึงพอใจมาก)
6.ข้อเสนอแนะเพิ่มเติมหรือข้อควรปรับปรุงในการดำเนินกิจกรรมมวลชนสัมพันธ์ของ กลุ่มบริษัทฯ	➢ <u>ด้านสาธารณประโยชน์</u> - อยากให้มีการมอบทุนการศึกษาให้ทั่วถึง - อยากให้จัดกิจกรรมร่วมกับชุมชนต่างๆ และเพิ่มเงินสนับสนุนกิจกรรม ➢ <u>ด้านการดูแลรักษาสิ่งแวดล้อมและความปลอดภัย</u> - อยากให้เพิ่มการอนุรักษ์และการฟื้นฟูสิ่งแวดล้อม ➢ <u>ด้านการสื่อสารและการประชาสัมพันธ์</u> - ควรมีการประชาสัมพันธ์เรื่องกิจกรรมมากกว่านี้		

ตารางที่ 4.1-1 (ต่อ)
ผลการสำรวจความคิดเห็นของประชาชนตัวแทนครัวเรือนในพื้นที่ศึกษา

หัวข้อ	ผลการสำรวจความคิดเห็นของประชาชนตัวแทนครัวเรือนในพื้นที่ศึกษา	
	พื้นที่ที่อยู่ห่างจากโครงการ 0-3 กิโลเมตร	พื้นที่ที่อยู่ห่างจากโครงการ 3-5 กิโลเมตร	ภาพรวม 5 กิโลเมตร
7. ในภาพรวมท่านคิดว่าองกลุ่มบริษัท ควรมีการปรับปรุงหรือดำเนินการในเรื่องใดบ้าง ที่จะช่วยให้ชุมชน และกลุ่มโรงงานของบริษัท สามารถอยู่ร่วมกันได้อย่างมีความสุข	➢ ด้านสาธารณูประโยชน์ - ออกให้เน้นการส่งเสริมอาชีพในชุมชน และรับคนพื้นที่เข้าทำงานเพิ่มมากขึ้น - ออกให้ปลูกกิจกรรมบ่อยๆ อย่างสม่ำเสมอ และให้ทั่วถึง - ออกให้ดูแลด้านสุขภาพชุดนานัยต่างๆ กันคนในชุมชน และขอภากให้มีการออกหน่วยตรวจสุขภาพให้บ่อยๆ - ออกให้ช่วยเหลือด้านทุนการศึกษาเด็กนักเรียนหรือผู้ยากไร้ - ออกให้มีการเพิ่มทุนการศึกษาให้ดีเด็ดครอบคลุมทุกคน - ออกให้เข้ามาทำกิจกรรมชุมชนบ่อยๆ ➢ ด้านการดูแลรักษาสิ่งแวดล้อมและความปลอดภัย - ออกให้ดูแลด้านสิ่งแวดล้อมให้ดี - ออกให้ดูแลเรื่องการควบคุมมลพิษอากาศ - ออกให้เน้นดูแลเรื่องคุณภาพน้ำไม่ให้ส่งผลกระทบต่อชุมชนใกล้โครงการ - ออกให้ดูแลด้านความปลอดภัยต่อชุมชนใกล้โครงการ - ออกให้เน้นดูแลเรื่องความปลอดภัยด้านการจราจร - ออกให้เน้นดูแลด้านมลพิษต่างๆ ไม่ส่งผลกระทบต่อสุขภาพของคนในชุมชน ➢ ด้านการสื่อสารและประชาสัมพันธ์ - ออกให้มีการประชาสัมพันธ์ข้อมูลข่าวสารโครงการให้ทั่วถึง - ออกให้ CSR ลงพื้นที่ดูแลชุมชนหรือเข้ามาพบปะชุมชนให้บ่อยมากขึ้นอย่างสม่ำเสมอ - ออกให้มีการแจ้งหรืออธิบายปัญหาที่เกิดขึ้นให้ทราบว่าบ้างทราบโดยเร็ว โดยเฉพาะเมื่อมีปัญหาต่างๆ - ออกให้มีการสื่อสารกับชุมชนให้มากขึ้น - ออกให้มีการประชาสัมพันธ์ข่าวให้ทั่วถึงกว่านี้		

- ความคิดเห็นต่อผลกระทบด้านสิ่งแวดล้อมของชุมชนในปัจจุบันผู้ตอบแบบสอบถามส่วนใหญ่ระบุว่าได้รับผลกระทบจากฝุ่นละออง/เขม่าควัน (ร้อยละ 60.5) โดยระบุว่าได้รับผลกระทบในระดับปานกลาง รองลงมาได้รับผลกระทบจากกลิ่นรบกวน (ร้อยละ 22.5) โดยระบุว่าได้รับผลกระทบในระดับปานกลาง และได้รับผลกระทบจากเสียงดังรบกวน (ร้อยละ 18.5) โดยระบุว่าได้รับผลกระทบในระดับปานกลางตามลำดับ

- ผลกระทบด้านลบที่มีโรงงานในพื้นที่พบว่าผู้ตอบแบบสอบถามส่วนมากมีความคิดเห็นว่ามีผลกระทบด้านสุขภาพ (ร้อยละ 21.4) รองลงมาคือปัญหาเรื่องประชากรแฝงเพิ่มขึ้น (ร้อยละ 18.8) และค่าครองชีพเพิ่มสูงขึ้น (ร้อยละ 12.8)

- ผลกระทบด้านบวกที่มีโรงงานในพื้นที่พบว่าผู้ตอบแบบสอบถามส่วนมากระบุว่าทำให้การสนับสนุนกิจกรรมในเทศกาลต่างๆ (ร้อยละ 27.8) รองลงมาคือสภาพเศรษฐกิจของชุมชนดีขึ้น (ร้อยละ 21.6) และระบบสาธารณูปโภคพื้นฐานดีขึ้น (ร้อยละ 10.8)

(2) การรับรู้และความคิดเห็นที่มีต่อโครงการ พบว่าผู้ตอบแบบสอบถามส่วนใหญ่ระบุว่ารู้จักโครงการ (ร้อยละ 72.6) และในรอบปีที่ผ่านมาผู้ตอบแบบสอบถามโดยส่วนใหญ่ไม่เคยได้รับผลกระทบจากการดำเนินงานของโครงการ (ร้อยละ 98.8) เมื่อสอบถามเกี่ยวกับความเชื่อมั่นต่อความรับผิดชอบด้านสิ่งแวดล้อมของโครงการพบว่ามีความเชื่อมั่นในระดับมาก สำหรับความเชื่อมั่นต่อมาตรการและระบบการดูแลความปลอดภัยของโครงการพบว่ามีความเชื่อมั่นในระดับปานกลาง

(3) ช่องทางการประชาสัมพันธ์ข่าวสารจากโครงการ พบว่าผู้ตอบแบบสอบถามส่วนมากทราบข้อมูลการประชาสัมพันธ์จากผู้นำชุมชน/กรรมการชุมชน (ร้อยละ 56.2) รองลงมาทราบจากเสียงตามสาย/หอกระจายข่าวในชุมชน (ร้อยละ 29.4) และทราบจาก ญาติ/เพื่อนบ้าน (ร้อยละ 10.1)

(4) ความต้องการให้โครงการจัดกิจกรรมเพื่อสังคม พบว่าผู้ตอบแบบสอบถามส่วนมากระบุว่าต้องการให้กลุ่มบริษัทฯ จัดกิจกรรมในด้านการพัฒนาคุณภาพชีวิต (ร้อยละ 28.5) รองลงมาต้องการให้พัฒนาการศึกษาและเยาวชน (ร้อยละ 17.8) และการส่งเสริมเศรษฐกิจและรายได้ (ร้อยละ 16.2)

(5) ความคิดเห็นโดยสรุปต่อกลุ่มบริษัทฯ เกี่ยวกับดัชนีความพึงพอใจของชุมชน พบว่าผู้ตอบแบบสอบถามส่วนใหญ่มีความพึงพอใจมากต่อการเป็นองค์กรที่ให้คุณค่าและประโยชน์ต่อสังคม ภาพลักษณ์องค์กรโดยรวม การดำเนินงานกิจกรรมมวลชนสัมพันธ์ของกลุ่มบริษัทฯ การปฏิบัติตามมาตรการและระบบการดูแลความปลอดภัยของกลุ่มบริษัทฯ และการดำเนินงานของกลุ่มบริษัทฯ

4.2 กลุ่มผู้นำชุมชน

มีการกำหนดขนาดตัวอย่างโดยใช้การสุ่มตัวอย่างแบบเฉพาะเจาะจง (Purposive Selection) เช่น กำนัน ผู้ใหญ่บ้าน ประธานชุมชน กรรมการชุมชน เป็นต้น โดยทำการเก็บตัวอย่างจากผู้นำชุมชน 26 ชุมชน ชุมชนละ 3 ตัวอย่าง รวมทั้งหมด 78 ตัวอย่าง สำหรับผลการสำรวจแยกตามระยะห่างจากพื้นที่โครงการ สรุปได้ดังตารางที่ 4.2-1 ซึ่งสามารถสรุปผลการสำรวจความคิดเห็นของกลุ่มผู้นำชุมชนในภาพรวม ดังนี้

(1) สภาพทางสังคมและความเป็นอยู่ในปัจจุบัน ความคิดเห็นต่อสาธารณูปโภคพื้นฐานในชุมชนที่อยู่อาศัยพบว่าผู้ตอบแบบสอบถามส่วนใหญ่มีความพึงพอใจต่อสาธารณูปโภคพื้นฐานในทุกด้าน (ร้อยละ 75.6-94.9) หากพิจารณาความคิดเห็นของผู้ตอบแบบสอบถามบางส่วนที่ระบุว่าต้องมีการปรับปรุงสาธารณูปโภคพื้นฐานอันดับต้นๆ ได้แก่ น้ำประปา (ร้อยละ 24.4) รองลงมาด้านโรงพยาบาล, รพ.สต. (ร้อยละ 20.5) และเส้นทางคมนาคม (ร้อยละ 19.2)

- เมื่อพิจารณาถึงปัญหาด้านสังคมพบว่าปัจจุบันในชุมชนมีปัญหาความแออัด/คนต่างถิ่นเข้ามามาก (ร้อยละ 28.0) รองลงมามีปัญหายาเสพติด (ร้อยละ 22.3) และปัญหาการลักขโมยและปัญหาจราจรติดขัด ในสัดส่วนที่เท่ากัน (ร้อยละ 18.3)

- ความคิดเห็นต่อผลกระทบด้านสิ่งแวดล้อมของชุมชนในปัจจุบันพบว่าผู้ตอบแบบสอบถามส่วนใหญ่ระบุว่าได้รับผลกระทบจากฝุ่นละออง/เขม่าควัน (ร้อยละ 76.9) โดยระบุว่าได้รับผลกระทบในระดับปานกลาง รองลงมาได้รับผลกระทบจากกลิ่นรบกวน (ร้อยละ 50.0) โดยระบุว่าได้รับผลกระทบในระดับปานกลาง และได้รับผลกระทบจากเสียงดังรบกวน (ร้อยละ 35.9) โดยระบุว่าได้รับผลกระทบในระดับปานกลางตามลำดับ

- ผลกระทบด้านลบผู้ตอบแบบสอบถามส่วนมากมีความคิดเห็นว่าส่งผลทำให้ประชากรแฝงเพิ่มขึ้น (ร้อยละ 32.7) รองลงมาส่งผลกระทบต่อมลพิษทางอากาศ (ร้อยละ 18.1) และการทำงานจากคนนอกชุมชน และค่าครองชีพเพิ่มสูงขึ้น ในสัดส่วนที่เท่ากัน (ร้อยละ 8.3)

- ผลกระทบด้านบวกที่มีโรงงานในพื้นที่พบว่าผู้ตอบแบบสอบถามส่วนมากมีความคิดเห็นว่าส่งผลทำให้มีรายได้เพิ่มขึ้น/ค้าขายดีขึ้น (ร้อยละ 19.3) รองลงมาส่งผลทำให้มีการสนับสนุนกิจกรรมในเทศกาลต่างๆ (ร้อยละ 18.8) และสภาพเศรษฐกิจของชุมชนดีขึ้น (ร้อยละ 16.1)

ตารางที่ 4.2-1
ผลการสำรวจความคิดเห็นของผู้นำชุมชน

หัวข้อ	ผลการสำรวจความคิดเห็นของผู้นำชุมชนในพื้นที่ศึกษา		
	พื้นที่ที่อยู่ห่างจากโครงการ 0-3 กิโลเมตร	พื้นที่ที่อยู่ห่างจากโครงการ 3-5 กิโลเมตร	ภาพรวม 5 กิโลเมตร
1. สังคมและความเป็นอยู่ในปัจจุบัน			
1.1 ความคิดเห็นต่อสาธารณูปโภคพื้นฐานในชุมชน	- ผู้ตอบแบบสอบถามส่วนใหญ่มีความพึงพอใจต่อสาธารณูปโภคพื้นฐานในทุกด้าน (ร้อยละ 75.0-100.0) - สำหรับผู้ตอบแบบสอบถามบางส่วนที่ระบุว่าต้องมีการปรับปรุงสาธารณูปโภคพื้นฐาน ในลำดับต้นๆ ได้แก่ ➢ เส้นทางคมนาคม (ร้อยละ 25.0) ➢ ด้านไฟฟ้า โรงพยาบาล, รพ.สต. และสภาพสิ่งแวดล้อมในชุมชน ในสัดส่วนที่เท่ากัน (ร้อยละ 8.3)	- ผู้ตอบแบบสอบถามส่วนใหญ่มีความพึงพอใจต่อสาธารณูปโภคพื้นฐานในทุกด้าน (ร้อยละ 71.2-93.9) - สำหรับผู้ตอบแบบสอบถามบางส่วนที่ระบุว่าต้องมีการปรับปรุงสาธารณูปโภคพื้นฐาน ในลำดับต้นๆ ได้แก่ ➢ ด้านน้ำประปา (ร้อยละ 28.8) ➢ โรงพยาบาล, รพ.สต. (ร้อยละ 22.7) ➢ เส้นทางคมนาคม (ร้อยละ 18.2)	- ผู้ตอบแบบสอบถามส่วนใหญ่มีความพึงพอใจต่อสาธารณูปโภคพื้นฐานในทุกด้าน (ร้อยละ 75.6-94.9) - สำหรับผู้ตอบแบบสอบถามบางส่วนที่ระบุว่าต้องมีการปรับปรุงสาธารณูปโภคพื้นฐาน ในลำดับต้นๆ ได้แก่ ➢ ด้านน้ำประปา (ร้อยละ 24.4) ➢ โรงพยาบาล, รพ.สต. (ร้อยละ 20.5) ➢ เส้นทางคมนาคม (ร้อยละ 19.2)
1.2 ปัญหาสังคมของพื้นที่ในปัจจุบัน	- ปัญหาสังคมของพื้นที่ปัจจุบัน ในลำดับต้นๆ ได้แก่ ➢ ปัญหาจราจรติดขัด และปัญหาความแออัด/คนต่างถิ่นเข้ามามาก (ร้อยละ 24.3) ➢ ปัญหาการลักขโมย และปัญหายาเสพติด ในสัดส่วนที่เท่ากัน (ร้อยละ 21.2)	- ปัญหาสังคมของพื้นที่ปัจจุบัน ในลำดับต้นๆ ได้แก่ ➢ ปัญหาความแออัด/คนต่างถิ่นเข้ามามาก (ร้อยละ 29.0) ➢ ปัญหายาเสพติด (ร้อยละ 22.5) ➢ ปัญหาการลักขโมย (ร้อยละ 17.6)	- ปัญหาสังคมของพื้นที่ในปัจจุบัน ในลำดับต้นๆ ได้แก่ ➢ ปัญหาความแออัด/คนต่างถิ่นเข้ามามาก (ร้อยละ 28.0) ➢ ปัญหายาเสพติด (ร้อยละ 22.3) ➢ ปัญหาการลักขโมยและปัญหาจราจรติดขัด ในสัดส่วนที่เท่ากัน (ร้อยละ 18.3)

ตารางที่ 4.2-1 (ต่อ)

หัวข้อ	ผลการสำรวจความคิดเห็นของผู้นำชุมชนในพื้นที่ศึกษา		
	พื้นที่ที่อยู่ห่างจากโครงการ 0-3 กิโลเมตร	**พื้นที่ที่อยู่ห่างจากโครงการ 3-5 กิโลเมตร**	**ภาพรวม 5 กิโลเมตร**
5.ความคิดเห็นของกลุ่มครัวเรือนเกี่ยวกับดัชนีความพึงพอใจของชุมชนโดยสรุปต่อกลุ่มบริษัทฯ	➢ ความพึงพอใจต่อการเป็นองค์กรที่ให้คุณค่าและประโยชน์ต่อสังคม (มีความพึงพอใจมาก) ➢ ความพึงพอใจต่อภาพลักษณ์องค์กรโดยรวม (มีความพึงพอใจมาก) ➢ ความพึงพอใจต่อการดำเนินงานกิจกรรมวลชนสัมพันธ์ของกลุ่มบริษัทฯ (มีความพึงพอใจมาก) ➢ ความพึงพอใจต่อการปฏิบัติตามมาตรการและระบบการดูแลความปลอดภัยของกลุ่มบริษัทฯ (มีความพึงพอใจมาก) ➢ ความพึงพอใจต่อการดำเนินงานของกลุ่มบริษัทฯ (มีความพึงพอใจมาก)	➢ ความพึงพอใจต่อการเป็นองค์กรที่ให้คุณค่าและประโยชน์ต่อสังคม (มีความพึงพอใจมาก) ➢ ความพึงพอใจต่อภาพลักษณ์องค์กรโดยรวม (มีความพึงพอใจมาก) ➢ ความพึงพอใจต่อการดำเนินงานกิจกรรมวลชนสัมพันธ์ของกลุ่มบริษัทฯ (มีความพึงพอใจมาก) ➢ ความพึงพอใจต่อการปฏิบัติตามมาตรการและระบบการดูแลความปลอดภัยของกลุ่มบริษัทฯ (มีความพึงพอใจมาก) ➢ ความพึงพอใจต่อการดำเนินงานของกลุ่มบริษัทฯ (มีความพึงพอใจมาก)	➢ ความพึงพอใจต่อการเป็นองค์กรที่ให้คุณค่าและประโยชน์ต่อสังคม (มีความพึงพอใจมาก) ➢ ความพึงพอใจต่อภาพลักษณ์องค์กรโดยรวม (มีความพึงพอใจมาก) ➢ ความพึงพอใจต่อการดำเนินงานกิจกรรมวลชนสัมพันธ์ของกลุ่มบริษัทฯ (มีความพึงพอใจมาก) ➢ ความพึงพอใจต่อการปฏิบัติตามมาตรการและระบบการดูแลความปลอดภัยของกลุ่มบริษัทฯ (มีความพึงพอใจมาก) ➢ ความพึงพอใจต่อการดำเนินงานของกลุ่มบริษัทฯ (มีความพึงพอใจมาก)
6.ข้อเสนอแนะเพิ่มเติมหรือข้อควรปรับปรุงในการดำเนินกิจกรรมมวลชนสัมพันธ์ของกลุ่มบริษัทฯ	➢ <u>ด้านสาธารณประโยชน์</u> - อยากให้มีการจัดตั้งกองทุนหมู่บ้าน - อยากให้มีสนับสนุนการสร้างอาชีพให้กับชุมชนอย่างสม่ำเสมอ - อยากให้โครงการมีการจัดกิจกรรมให้ทั่วถึง - อยากให้มีการเพิ่มทุนการศึกษามากขึ้น - ต้องการให้มีการสนับสนุนแม่บ้านให้มีงานทำ - อยากให้มีการเพิ่มทุนการศึกษามากขึ้น ➢ <u>ด้านการดูแลรักษาสิ่งแวดล้อมและความปลอดภัย</u> - อยากให้พนักงานใช้รถของบริษัทเพื่อลดปัญหาการจราจร - อยากให้โครงการจัดการดูแลเรื่องเสียงรบกวน ➢ <u>ด้านการสื่อสารและการประชาสัมพันธ์</u> - อยากให้มีการประชาสัมพันธ์ข้อมูลข่าวสารโครงการให้ทั่วถึง		

ตารางที่ 4.2-1 (ต่อ)

หัวข้อ	ผลการสำรวจความคิดเห็นของผู้นำชุมชนในพื้นที่ศึกษา		
	พื้นที่ที่อยู่ห่างจากโครงการ 0-3 กิโลเมตร	**พื้นที่ที่อยู่ห่างจากโครงการ 3-5 กิโลเมตร**	**ภาพรวม 5 กิโลเมตร**
1.3 ผลกระทบด้านสิ่งแวดล้อมของพื้นที่ในปัจจุบัน	- ผลกระทบด้านสิ่งแวดล้อมในปัจจุบัน ในลำดับต้นๆ ได้แก่ ➢ ฝุ่นละออง/เขม่าควัน (ร้อยละ 100.0) ➢ เสียงดังรบกวน (ร้อยละ 75.0) ➢ กลิ่นรบกวน (ร้อยละ 66.7)	- ผลกระทบด้านสิ่งแวดล้อมในปัจจุบัน ในลำดับต้นๆ ได้แก่ ➢ ฝุ่นละออง/เขม่าควัน (ร้อยละ 72.7) ➢ กลิ่นรบกวน (ร้อยละ 47.0) ➢ เสียงดังรบกวน (ร้อยละ 28.8)	- ผลกระทบด้านสิ่งแวดล้อมในปัจจุบัน ในลำดับต้นๆ ได้แก่ ➢ ฝุ่นละออง/เขม่าควัน (ร้อยละ 76.9) ➢ กลิ่นรบกวน (ร้อยละ 50.0) ➢ เสียงดังรบกวน (ร้อยละ 35.9)
1.4 ผลกระทบทางลบจากการมีโรงงานตั้งอยู่บริเวณชุมชน	- ประเด็นผลกระทบในทางลบ ในลำดับต้นๆ ได้แก่ ➢ มลพิษทางอากาศ (ร้อยละ 26.0) ➢ ประชากรแฝงเพิ่มขึ้น (ร้อยละ 18.5) ➢ การจัดการของเสีย/สารเคมี และปัญหาการจราจร ในสัดส่วนที่เท่ากัน (ร้อยละ 11.1)	- ประเด็นผลกระทบในทางลบ ในลำดับต้นๆ ได้แก่ ➢ ประชากรแฝงเพิ่มขึ้น (ร้อยละ 36.0) ➢ มลพิษทางอากาศ (ร้อยละ 16.2) ➢ การทำงานจากคนนอกชุมชน (ร้อยละ 9.4)	- ประเด็นผลกระทบในทางลบ ในลำดับต้นๆ ได้แก่ ➢ ประชากรแฝงเพิ่มขึ้น (ร้อยละ 32.7) ➢ มลพิษทางอากาศ (ร้อยละ 18.1) ➢ การทำงานจากคนนอกชุมชน และค่าครองชีพเพิ่มสูงขึ้น ในสัดส่วนที่เท่ากัน (ร้อยละ 8.3)
1.5 ผลกระทบทางบวกจากการมีโรงงานตั้งอยู่บริเวณชุมชน	- ประเด็นผลกระทบในทางบวก ในลำดับต้นๆ ได้แก่ ➢ การสนับสนุนกิจกรรมในเทศกาลต่างๆ (ร้อยละ 25.8) ➢ มีรายได้เพิ่มขึ้น/ค้าขายดีขึ้น (ร้อยละ 19.4) ➢ ระบบสาธารณูปโภคพื้นฐานดีขึ้น (ร้อยละ 12.9)	- ประเด็นผลกระทบในทางบวก ในลำดับต้นๆ ได้แก่ ➢ มีรายได้เพิ่มขึ้น/ค้าขายดีขึ้น (ร้อยละ 19.3) ➢ การสนับสนุนกิจกรรมในเทศกาลต่างๆ และสภาพเศรษฐกิจของชุมชนดีขึ้น ในสัดส่วนที่เท่ากัน (ร้อยละ 17.4)	- ประเด็นผลกระทบในทางบวก ในลำดับต้นๆ ได้แก่ ➢ มีรายได้เพิ่มขึ้น/ค้าขายดีขึ้น (ร้อยละ 19.3) ➢ การสนับสนุนกิจกรรมในเทศกาลต่างๆ (ร้อยละ 18.8) ➢ สภาพเศรษฐกิจของชุมชนดีขึ้น (ร้อยละ 16.1)
<u>2. การรับรู้ข้อมูลโครงการและความเชื่อมั่นต่อโครงการ</u>			
2.1 การรับรู้โครงการ	➢ รู้จักโครงการ (ร้อยละ 100.0)	➢ รู้จักโครงการ (ร้อยละ 98.5) ➢ ไม่รู้จักโครงการ (ร้อยละ 1.5)	➢ รู้จักโครงการ (ร้อยละ 98.7) ➢ ไม่รู้จักโครงการ (ร้อยละ 1.3)
2.2 ผลกระทบจากการดำเนินโครงการ	➢ เคยได้รับผลกระทบจากโครงการ (ร้อยละ 8.3) ➢ ไม่เคยได้รับผลกระทบจากโครงการ (ร้อยละ 91.7)	➢ เคยได้รับผลกระทบจากโครงการ (ร้อยละ 12.1) ➢ ไม่เคยได้รับผลกระทบจากโครงการ (ร้อยละ 87.9)	➢ เคยได้รับผลกระทบจากโครงการ (ร้อยละ 11.5) ➢ ไม่เคยได้รับผลกระทบจากโครงการ (ร้อยละ 88.5)

ตารางที่ 4.2-1 (ต่อ)

หัวข้อ	ผลการสำรวจความคิดเห็นของผู้นำชุมชนในพื้นที่ศึกษา		
	พื้นที่ที่อยู่ห่างจากโครงการ 0-3 กิโลเมตร	**พื้นที่ที่อยู่ห่างจากโครงการ 3-5 กิโลเมตร**	**ภาพรวม 5 กิโลเมตร**
2.3 ความเชื่อมั่น	➢ ความเชื่อมั่นต่อความรับผิดชอบด้านสิ่งแวดล้อมของโครงการ (มีความเชื่อมั่นในระดับมาก) ➢ ความเชื่อมั่นต่อมาตรการและระบบการดูแลความปลอดภัยของโครงการ (มีความเชื่อมั่นในระดับมาก)	➢ ความเชื่อมั่นต่อความรับผิดชอบด้านสิ่งแวดล้อมของโครงการ (มีความเชื่อมั่นในระดับมาก) ➢ ความเชื่อมั่นต่อมาตรการและระบบการดูแลความปลอดภัยของโครงการ (มีความเชื่อมั่นในระดับมาก)	➢ ความเชื่อมั่นต่อความรับผิดชอบด้านสิ่งแวดล้อมของโครงการ (มีความเชื่อมั่นในระดับมาก) ➢ ความเชื่อมั่นต่อมาตรการและระบบการดูแลความปลอดภัยของโครงการ (มีความเชื่อมั่นในระดับมาก)
3. ช่องทางการประชาสัมพันธ์ข่าวสารของโครงการ	- ช่องทางการประชาสัมพันธ์ข่าวสารของโครงการ ในลำดับต้นๆ ได้แก่ ➢ ผู้นำชุมชน/กรรมการชุมชน (ร้อยละ 75.0) ➢ เจ้าหน้าที่ของบริษัทฯ (ร้อยละ 25.0)	- ช่องทางการประชาสัมพันธ์ข่าวสารของโครงการ ในลำดับต้นๆ ได้แก่ ➢ ผู้นำชุมชน/กรรมการชุมชน (ร้อยละ 78.8) ➢ เจ้าหน้าที่ของบริษัทฯ (ร้อยละ 18.2) ➢ การประชุมในชุมชน (ร้อยละ 3.0)	- ช่องทางการประชาสัมพันธ์ข่าวสารของโครงการ ในลำดับต้นๆ ได้แก่ ➢ ผู้นำชุมชน/กรรมการชุมชน (ร้อยละ 78.2) ➢ เจ้าหน้าที่ของบริษัทฯ (ร้อยละ 19.2) ➢ การประชุมในชุมชน (ร้อยละ 2.6)
4. ความต้องการให้โครงการจัดกิจกรรมเพื่อสังคม	- ความต้องการในการดำเนินการจัดกิจกรรมเพื่อสังคม ในลำดับต้นๆ ได้แก่ ➢ การพัฒนาการพัฒนาการศึกษาและเยาวชน (ร้อยละ 50.0) ➢ การส่งเสริมและอนุรักษ์ฟื้นฟูสิ่งแวดล้อมและการส่งเสริมเศรษฐกิจและรายได้ ในสัดส่วนที่เท่ากัน (ร้อยละ 16.7)	- ความต้องการในการดำเนินการจัดกิจกรรมเพื่อสังคม ในลำดับต้นๆ ได้แก่ ➢ การพัฒนาการศึกษาและเยาวชน (ร้อยละ 46.3) ➢ การพัฒนาคุณภาพชีวิต (ร้อยละ 16.4) ➢ การส่งเสริมเศรษฐกิจและรายได้ (ร้อยละ 11.9)	- ความต้องการในการดำเนินการจัดกิจกรรมเพื่อสังคม ในลำดับต้นๆ ได้แก่ ➢ การพัฒนาการศึกษาและเยาวชน (ร้อยละ 46.8) ➢ การพัฒนาคุณภาพชีวิต (ร้อยละ 15.2) ➢ การส่งเสริมเศรษฐกิจและรายได้ (ร้อยละ 12.7)

ตารางที่ 4.2-1 (ต่อ)

หัวข้อ	ผลการสำรวจความคิดเห็นของผู้นำชุมชนในพื้นที่ศึกษา		
	พื้นที่ที่อยู่ห่างจากโครงการ 0-3 กิโลเมตร	**พื้นที่ที่อยู่ห่างจากโครงการ 3-5 กิโลเมตร**	**ภาพรวม 5 กิโลเมตร**
7. ในภาพรวมท่านคิดว่ากลุ่มบริษัทฯ ควรมีการปรับปรุงหรือดำเนินการในเรื่องใดบ้าง ที่จะช่วยให้ชุมชน และกลุ่มโรงงานของบริษัท สามารถอยู่ร่วมกันได้อย่างมีความสุข	➢ <u>ด้านสาธารณประโยชน์</u> - อยากให้มีการส่งเสริม/สนับสนุนทุนการศึกษาอย่างต่อเนื่อง - อยากให้มีศูนย์ในชุมชนเพื่อดูแลผู้สูงอายุ - อยากให้มีการสนับสนุนกิจกรรมประเพณีต่างๆในชุมชนให้คลอบคลุม - อยากให้มีการสนับสนุนและส่งเสริมอาชีพวิสาหกิจชุมชนอย่างต่อเนื่อง ➢ <u>ด้านสุขภาพ สุขอนามัย และกีฬา</u> - อยากให้มีหน่วยแพทย์เคลื่อนที่เข้ามาตรวจในชุมชน ➢ <u>ด้านการดูแลรักษาสิ่งแวดล้อมและความปลอดภัย</u> - อยากให้การตรวจวัดคุณภาพของน้ำบาดาลเป็นประจำ ➢ <u>ด้านการสื่อสารและการประชาสัมพันธ์</u> - อยากให้มีการประชาสัมพันธ์ข้อมูลให้ทั่วถึงและครอบคลุมทุกครัวเรือน - อยากได้บอร์ดประชาสัมพันธ์ชุมชน (ชุมชนห้วยโป่งใน 1)		

(2) การรับรู้และความคิดเห็นที่มีต่อโครงการ พบว่าผู้ตอบแบบสอบถามส่วนใหญ่ระบุว่ารู้จักโครงการ (ร้อยละ 98.7) และในรอบปีที่ผ่านมาผู้ตอบแบบสอบถามส่วนใหญ่ไม่เคยได้รับผลกระทบจากการดำเนินงานของโครงการ (ร้อยละ 88.5) เมื่อสอบถามเกี่ยวกับความเชื่อมั่นต่อความรับผิดชอบด้านสิ่งแวดล้อมของโครงการพบว่ามีความเชื่อมั่นในระดับมาก สำหรับความเชื่อมั่นต่อมาตรการและระบบการดูแลความปลอดภัยของโครงการพบว่ามีความเชื่อมั่นในระดับมาก

(3) ช่องทางการประชาสัมพันธ์ข่าวสารของโครงการ พบว่าผู้ตอบแบบสอบถามส่วนใหญ่ทราบข้อมูลการประชาสัมพันธ์จากผู้นำชุมชน/กรรมการชุมชน (ร้อยละ 78.2) รองลงมาทราบข้อมูลการประชาสัมพันธ์จากเจ้าหน้าที่ของบริษัทฯ (ร้อยละ 19.2) และการประชุมในชุมชน (ร้อยละ 2.6)

(4) ความต้องการให้โครงการจัดกิจกรรมเพื่อสังคม พบว่าผู้ตอบแบบสอบถามส่วนมากระบุว่าต้องการให้กลุ่มบริษัทฯ จัดกิจกรรมในด้านการพัฒนาการศึกษาและเยาวชน (ร้อยละ 46.8) รองลงมาด้านการพัฒนาคุณภาพชีวิต (ร้อยละ 15.2) และต้องการให้มีการส่งเสริมเศรษฐกิจและรายได้ (ร้อยละ 12.7)

(5) ความคิดเห็นโดยสรุปต่อกลุ่มบริษัทฯ เกี่ยวกับดัชนีความพึงพอใจของชุมชน พบว่าผู้ตอบแบบสอบถามส่วนใหญ่มีความพึงพอใจมากต่อการเป็นองค์กรที่ให้คุณค่าและประโยชน์ต่อสังคม ความพึงพอใจต่อภาพลักษณ์องค์กรโดยรวม ความพึงพอใจต่อการดำเนินงานกิจกรรมมวลชนสัมพันธ์ของกลุ่มบริษัทฯ ความพึงพอใจต่อการปฏิบัติตามมาตรการและระบบการดูแลความปลอดภัยของกลุ่มบริษัทฯ และความพึงพอใจต่อการดำเนินงานของกลุ่มบริษัทฯ

4.3 กลุ่มหน่วยงานที่เกี่ยวข้อง กลุ่มประมง และกลุ่มพื้นที่อ่อนไหว

มีการกำหนดขนาดตัวอย่างโดยใช้การสุ่มตัวอย่างแบบเจาะจง (Purposive Selection) ซึ่งเป็นการคัดเลือกตัวอย่างให้ได้ตามความเหมาะสมและตรงตามวัตถุประสงค์ของการศึกษามากที่สุด โดยทำการสัมภาษณ์ 79 หน่วยงาน จำแนกได้เป็น 9 กลุ่ม สำหรับผลการสำรวจสามารถสรุปได้ดังตารางที่ 4.3-1

(1) การรับรู้และความคิดเห็นที่มีต่อโครงการ พบว่าผู้ตอบแบบสอบถามส่วนใหญ่ระบุว่ารู้จักโครงการ (ร้อยละ 67.1) และในรอบปีที่ผ่านมาผู้ตอบแบบสอบถามส่วนใหญ่ไม่เคยได้รับผลกระทบจากการดำเนินงานของโครงการ (ร้อยละ 98.7) โดยเมื่อสอบถามเกี่ยวกับความเชื่อมั่นต่อความรับผิดชอบด้านสิ่งแวดล้อมของโครงการ พบว่ามีความเชื่อมั่นในระดับมาก สำหรับความเชื่อมั่นต่อมาตรการและระบบการดูแลความปลอดภัยของโครงการพบว่ามีความเชื่อมั่นในระดับมาก

(2) ช่องทางการประชาสัมพันธ์ข่าวสารของโครงการ พบว่าผู้ตอบแบบสอบถามส่วนมากทราบข้อมูลการประชาสัมพันธ์จากเจ้าหน้าที่ของบริษัทฯ (ร้อยละ 29.1) รองลงมาทราบจากผู้นำชุมชน/กรรมการชุมชน (ร้อยละ 18.7) และทราบจากหน่วยงานราชการ (ร้อยละ 17.9)

(3) ความต้องการให้กลุ่มบริษัทฯ จัดกิจกรรม พบว่าผู้ตอบแบบสอบถามส่วนมากระบุว่าต้องการให้กลุ่มบริษัทฯ จัดกิจกรรมในด้านการพัฒนาคุณภาพชีวิต (ร้อยละ 19.1) รองลงมาด้านการพัฒนาการศึกษาและเยาวชน (ร้อยละ 17.5) และการส่งเสริมและอนุรักษ์ฟื้นฟูสิ่งแวดล้อม (ร้อยละ 14.4)

(4) ความคิดเห็นโดยสรุปต่อกลุ่มบริษัทฯ เกี่ยวกับดัชนีความพึงพอใจของชุมชน พบว่าผู้ตอบแบบสอบถามส่วนใหญ่มีความพึงพอใจมากต่อการเป็นองค์กรที่ให้คุณค่าและประโยชน์ต่อสังคม ความพึงพอใจต่อภาพลักษณ์องค์กรโดยรวม ความพึงพอใจต่อการดำเนินงานกิจกรรมมวลชนสัมพันธ์ของกลุ่มบริษัทฯ ความพึงพอใจต่อการปฏิบัติตามมาตรการและระบบการดูแลความปลอดภัยของกลุ่มบริษัทฯ และความพึงพอใจต่อการดำเนินงานของกลุ่มบริษัทฯ

ตารางที่ 4.3-1
ผลการสำรวจความคิดเห็นของกลุ่มหน่วยงานที่เกี่ยวข้อง กลุ่มประมง และกลุ่มพื้นที่อ่อนไหว

หัวข้อ	ผลการสำรวจความคิดเห็นของหน่วยงานฯ
1. การรับรู้ข้อมูลโครงการและความเชื่อมั่นต่อโครงการ	
1.1 การรับรู้โครงการ	➢ รู้จักโครงการ (ร้อยละ 67.1) ➢ ไม่รู้จักโครงการ (ร้อยละ 32.9)
1.2 ผลกระทบจากการดำเนินโครงการ	➢ เคยได้รับผลกระทบจากโครงการ (ร้อยละ 98.7) ➢ ไม่เคยได้รับผลกระทบจากโครงการ (ร้อยละ 1.3)
1.3 ความเชื่อมั่น	➢ ความเชื่อมั่นต่อความรับผิดชอบด้านสิ่งแวดล้อมของโครงการ (มีความเชื่อมั่นในระดับมาก) ➢ ความเชื่อมั่นต่อมาตรการและระบบการดูแลความปลอดภัยของโครงการ (มีความเชื่อมั่นในระดับมาก)
2. ช่องทางการประชาสัมพันธ์ข่าวสารของโครงการ	- ช่องทางการประชาสัมพันธ์ข่าวสารของโครงการ ได้แก่ ➢ เจ้าหน้าที่ของบริษัทฯ (ร้อยละ 29.1) ➢ ผู้นำชุมชน/กรรมการชุมชน (ร้อยละ 18.7) ➢ หน่วยงานราชการ (ร้อยละ 17.9)
3. ความต้องการให้โครงการจัดกิจกรรมเพื่อสังคม	- ความต้องการในการดำเนินการจัดกิจกรรมเพื่อสังคม ในลำดับต้นๆ ได้แก่ ➢ การพัฒนาคุณภาพชีวิต (ร้อยละ 19.1) ➢ การพัฒนาการศึกษาและเยาวชน (ร้อยละ 17.5) ➢ การส่งเสริมและอนุรักษ์ฟื้นฟูสิ่งแวดล้อม (ร้อยละ 14.4)
4. ความคิดเห็นของกลุ่มหน่วยงานฯ ดัชนีความพึงพอใจของชุมชนโดยสรุปต่อกลุ่มบริษัทฯ	➢ ความพึงพอใจต่อการเป็นองค์กรที่ให้คุณค่าและประโยชน์ต่อสังคม (มีความพึงพอใจมาก) ➢ ความพึงพอใจต่อภาพลักษณ์องค์กรโดยรวม (มีความพึงพอใจมาก) ➢ ความพึงพอใจต่อการดำเนินงานกิจกรรมมวลชนสัมพันธ์ของกลุ่มบริษัทฯ (มีความพึงพอใจมาก) ➢ ความพึงพอใจต่อการปฏิบัติตามมาตรการและระบบการดูแลความปลอดภัยของกลุ่มบริษัทฯ (มีความพึงพอใจมาก) ➢ ความพึงพอใจต่อการดำเนินงานของกลุ่มบริษัทฯ (มีความพึงพอใจมาก)

ตารางที่ 4.3-1 (ต่อ)

หัวข้อ	ผลการสำรวจความคิดเห็นของหน่วยงานฯ
5. ข้อเสนอแนะเพิ่มเติมหรือข้อควรปรับปรุงในการดำเนินกิจกรรมมวลชนสัมพันธ์ของกลุ่มบริษัทฯ	- ลงพื้นที่ในส่วนท้องถิ่นให้ทั่วถึง ให้มีการติดต่อประสานงานอย่างสม่ำเสมอ และสื่อสารประชาสัมพันธ์กิจกรรมให้ทั่วถึงทุกพื้นที่รอบข้าง - อยากให้โครงการเข้ามาประสานงานกับกลุ่มงานกองสาธารณสุขโดยตรง รวมทั้งเข้ามาช่วยสนับสนุนอุปกรณ์ต่างๆ ทางการแพทย์ เช่น เครื่องมือการแพทย์ด้านทันตกรรม สนับสนุนงบประมาณในการจัดจ้างบุคลากร - เสนอให้กลุ่มบริษัทฯ ดำเนินกิจกรรมมวลชนสัมพันธ์ในรูปแบบเครือข่ายเฝ้าระวังปัญหาเรื่องคุณภาพอากาศ และเน้นเรื่องการประสานงานชุมชน - ต้องการให้ทางโครงการจัดกิจกรรมปรับปรุงพัฒนาถนนในพื้นที่ให้สะอาด สวยงาม (ไม่จำเป็นต้องถนนทั้งหมด แค่บางพื้นที่) - ต้องการให้ทางโครงการสนับสนุนกิจกรรม กับทางวัดหรือโรงเรียนมากขึ้น และทั่วถึง
6. ในภาพรวมท่านคิดว่ากลุ่มบริษัทฯ ควรมีการปรับปรุงหรือดำเนินการในเรื่องใดบ้าง ที่จะช่วยให้ชุมชน และกลุ่มโรงงานของบริษัท สามารถอยู่ร่วมกันได้อย่างมีความสุข	- ต้องการให้บริษัทฯ เข้าร่วมกิจกรรมในพื้นที่ให้มากขึ้น เพื่อสร้างความเข้าใจกับชุมชน - ต้องการให้บริษัทฯ สร้างงานสร้างอาชีพแก่ชุมชน บริษัทรับเหมาจัดหางานก่อสร้างที่เป็นแรงงานฝีมือ โดยกำหนดนโยบายให้ผู้รับเหมาว่าต้องจ้างแรงงานที่เป็นคนในพื้นที่ - ต้องการให้บริษัทฯ เพิ่มช่องทางประชาสัมพันธ์ ผลการตรวจวัดผลการดำเนินการต่างๆ ในรอบปี - ต้องการให้โครงการดำเนินการตามมาตรการด้านความปลอดภัยสิ่งแวดล้อมอย่างเคร่งครัด และให้ทางโครงการเตรียมการรองรับอุบัติการณ์ให้พร้อม

บทที่ 5
ผลการสำรวจความคิดเห็นของประชาชนตัวแทนครัวเรือนจากการดำเนินการของโครงการ

มาตรการฯ ของโครงการปีงบประมาณ ในปีที่รายงานสำรวจความคิดเห็นของประชาชนตัวแทนครัวเรือนได้ดำเนินการสำรวจ ปีละ 1 ครั้ง สำหรับพื้นที่ศึกษาครอบคลุมพื้นที่ของเทศบาลเมืองมาบตาพุด (อำเภอเมืองระยอง) เทศบาลตำบลบ้านฉาง และเทศบาลเมืองบ้านฉาง (อำเภอบ้านฉาง) จังหวัดระยอง ทั้งนี้ในปี 2565 โครงการได้ดำเนินการสำรวจตามปกติ ตามแผนงานที่กำหนดไว้ ซึ่งผลการสำรวจความคิดเห็นของประชาชนตัวแทนครัวเรือนที่ได้จากการสำรวจในปีงบประมาณ 2562-2565 ดังนี้

ตารางที่ 5-1

เปรียบเทียบการสำรวจความคิดเห็นของประชาชนตัวแทนครัวเรือนจากการดำเนินการของโครงการ ประจำปี พ.ศ.2562-2565

ผลการสำรวจความคิดเห็นตามรายงาน ผลการปฏิบัติตามมาตรการฯ ปี 2562	ผลการสำรวจความคิดเห็นตามรายงาน ผลการปฏิบัติตามมาตรการฯ ปี 2563	ผลการสำรวจความคิดเห็นตามรายงาน ผลการปฏิบัติตามมาตรการฯ ปี 2564	ผลการสำรวจความคิดเห็นตามรายงาน ผลการปฏิบัติตามมาตรการฯ ปี 2565
1. วิธีการและขั้นตอนการสำรวจความคิดเห็นฯ			
1.1 การกำหนดกลุ่มเป้าหมาย			
- สำหรับการกำหนดจำนวนครัวเรือนเป้าหมาย จะอ้างอิงข้อมูลครัวเรือนจากองค์กรปกครองส่วนท้องถิ่นที่เกี่ยวข้อง ได้แก่ เทศบาลเมืองมาบตาพุด (อำเภอเมืองระยอง) เทศบาลตำบลบ้านฉาง และเทศบาลเมืองบ้านฉาง (อำเภอบ้านฉาง) โดยที่มีจำนวนครัวเรือนที่เป็นกลุ่มเป้าหมายในภาพรวม 24,613 ครัวเรือน - กำหนดพื้นที่ศึกษาครอบคลุมพื้นที่รอบที่ตั้งโครงการภายในรัศมี 5 กิโลเมตร และชุมชนที่กำหนดไว้ในมาตรการของโครงการ โดยกำหนดกลุ่มเป้าหมายครัวเรือนที่อยู่ในเฉพาะพื้นที่ศึกษาครอบคลุม 27 ชุมชน (รายละเอียดดังตารางที่ 5-2)	- สำหรับการกำหนดจำนวนครัวเรือนเป้าหมาย จะอ้างอิงข้อมูลครัวเรือนจากองค์กรปกครองส่วนท้องถิ่นที่เกี่ยวข้อง ได้แก่ เทศบาลเมืองมาบตาพุด (อำเภอเมืองระยอง) เทศบาลตำบลบ้านฉาง และเทศบาลเมืองบ้านฉาง (อำเภอบ้านฉาง) โดยที่มีจำนวนครัวเรือนที่เป็นกลุ่มเป้าหมายในภาพรวม 27,184 ครัวเรือน - กำหนดพื้นที่ศึกษาครอบคลุมพื้นที่รอบที่ตั้งโครงการภายในรัศมี 5 กิโลเมตร และชุมชนที่กำหนดไว้ในมาตรการของโครงการ โดยกำหนดกลุ่มเป้าหมายครัวเรือนที่อยู่ในเฉพาะพื้นที่ศึกษาครอบคลุม 27 ชุมชน (รายละเอียดดังตารางที่ 5-2)	-1/	- สำหรับการกำหนดจำนวนครัวเรือนเป้าหมาย จะอ้างอิงข้อมูลครัวเรือนจากองค์กรปกครองส่วนท้องถิ่นที่เกี่ยวข้อง ได้แก่ เทศบาลเมืองมาบตาพุด (อำเภอเมืองระยอง) เทศบาลตำบลบ้านฉาง และเทศบาลเมืองบ้านฉาง (อำเภอบ้านฉาง) โดยที่มีจำนวนครัวเรือนที่เป็นกลุ่มเป้าหมายในภาพรวม 30,621 ครัวเรือน - กำหนดพื้นที่ศึกษาครอบคลุมพื้นที่รอบที่ตั้งโครงการภายในรัศมี 5 กิโลเมตร และชุมชนที่กำหนดไว้ในมาตรการของโครงการ โดยกำหนดกลุ่มเป้าหมายครัวเรือนที่อยู่ในเฉพาะพื้นที่ศึกษาครอบคลุม 26 ชุมชน (รายละเอียดดังตารางที่ 5-2)

ตารางที่ 5-1 (ต่อ)

ผลการสำรวจความคิดเห็นตามรายงาน ผลการปฏิบัติตามมาตรการฯ ปี 2562	ผลการสำรวจความคิดเห็นตามรายงาน ผลการปฏิบัติตามมาตรการฯ ปี 2563	ผลการสำรวจความคิดเห็นตามรายงาน ผลการปฏิบัติตามมาตรการฯ ปี 2564	ผลการสำรวจความคิดเห็นตามรายงาน ผลการปฏิบัติตามมาตรการฯ ปี 2565
1.2 กำหนดขนาดตัวอย่างในการสำรวจความคิดเห็น			
- การกำหนดจำนวนตัวอย่างในการสุ่มสำรวจความคิดเห็นจะอ้างอิงโดยใช้สูตรของ Taro Yamane - จำนวนตัวอย่างที่คำนวณได้จาก Taro Yamane พบว่าจำนวนกลุ่มตัวอย่างที่ใช้ในการสำรวจความคิดเห็นของครัวเรือนที่มีความเหมาะสมและเป็นตัวแทนที่ดีจะต้องมีจำนวนไม่น้อยกว่า 394 ตัวอย่าง - จำนวนครัวเรือนทั้งหมดที่เก็บตัวอย่างจริง 486 ตัวอย่าง	- การกำหนดจำนวนตัวอย่างในการสุ่มสำรวจความคิดเห็นจะอ้างอิงโดยใช้สูตรของ Taro Yamane - จำนวนตัวอย่างที่คำนวณได้จาก Taro Yamane พบว่าจำนวนกลุ่มตัวอย่างที่ใช้ในการสำรวจความคิดเห็นของครัวเรือนที่มีความเหมาะสมและเป็นตัวแทนที่ดีจะต้องมีจำนวนไม่น้อยกว่า 395 ตัวอย่าง - จำนวนครัวเรือนทั้งหมดที่เก็บตัวอย่างจริง 404 ตัวอย่าง โดยแบ่งออกเป็น 2 กลุ่ม (1) กลุ่มตัวแทนครัวเรือนที่มีระยะห่างจากโครงการ 0-3 กิโลเมตร จำนวน 81 ตัวอย่าง (2) กลุ่มตัวแทนครัวเรือนที่มีระยะห่างจากโครงการ 3-5 กิโลเมตร จำนวน 323 ตัวอย่าง **หมายเหตุ** : 1/ สาเหตุที่ทำให้จำนวนครัวเรือนในปี พ.ศ.2563 มีจำนวนน้อยกว่าในปี พ.ศ.2562 เนื่องจากใน พ.ศ.2562 ใช้ฐานข้อมูลจำนวนครัวเรือนของสำนักงานเทศบาลตำบลบ้านฉางที่มีการจัดเก็บเป็นหมู่บ้าน และไม่มีการแบ่งเป็นชุมชน ซึ่งทำให้ตัวเลขที่นำมาคำนวณตัวอย่างจึงใช้ต้องใช้ตัวเลขภาพรวมของหมู่บ้าน โดยไม่สามารถเลือกเฉพาะชุมชนที่อยู่ในพื้นที่ศึกษาได้ ดังนั้นตัวเลขในการคำนวณตัวอย่างจึงมีจำนวนมาก ในขณะที่ปี พ.ศ.2563 มีการจัดเก็บจำนวนครัวเรือนแบบแบ่งเป็นชุมชนแล้ว จึงสามารถเลือกใช้จำนวนครัวเรือน	-1/	- การกำหนดจำนวนตัวอย่างในการสุ่มสำรวจความคิดเห็นจะอ้างอิงโดยใช้สูตรของ Taro Yamane - จำนวนตัวอย่างที่คำนวณได้จาก Taro Yamane พบว่าจำนวนกลุ่มตัวอย่างที่ใช้ในการสำรวจความคิดเห็นของครัวเรือนที่มีความเหมาะสมและเป็นตัวแทนที่ดีจะต้องมีจำนวนไม่น้อยกว่า 395 ตัวอย่าง - จำนวนครัวเรือนทั้งหมดที่เก็บตัวอย่างจริง 405 ตัวอย่าง โดยแบ่งออกเป็น 2 กลุ่ม (1) กลุ่มตัวแทนครัวเรือนที่มีระยะห่างจากโครงการ 0-3 กิโลเมตร จำนวน 115 ตัวอย่าง (2) กลุ่มตัวแทนครัวเรือนที่มีระยะห่างจากโครงการ 3-5 กิโลเมตร จำนวน 290 ตัวอย่าง

ตารางที่ 5-1 (ต่อ)

ผลการสำรวจความคิดเห็นตามรายงาน ผลการปฏิบัติตามมาตรการฯ ปี 2562	ผลการสำรวจความคิดเห็นตามรายงาน ผลการปฏิบัติตามมาตรการฯ ปี 2563	ผลการสำรวจความคิดเห็นตามรายงาน ผลการปฏิบัติตามมาตรการฯ ปี 2564	ผลการสำรวจความคิดเห็นตามรายงาน ผลการปฏิบัติตามมาตรการฯ ปี 2565
1.3 วิธีการสุ่มตัวอย่าง			
- การสุ่มตัวอย่างแบบแบ่งชั้นภูมิตามสัดส่วน (Proportional Stratified Random Sampling) โดยกำหนดให้จำนวนตัวอย่างกระจายตัวไปแต่ละกลุ่มบ้านอย่างทั่วถึง และใช้วิธีการสุ่มแบบง่าย (Simple Random Sampling)	- การสุ่มตัวอย่างแบบแบ่งชั้นภูมิตามสัดส่วน (Proportional Stratified Random Sampling) โดยกำหนดให้จำนวนตัวอย่างกระจายตัวไปแต่ละกลุ่มบ้านอย่างทั่วถึง และใช้วิธีการสุ่มแบบง่าย (Simple Random Sampling)	-1/	- การสุ่มตัวอย่างแบบแบ่งชั้นภูมิตามสัดส่วน (Proportional Stratified Random Sampling) โดยกำหนดให้จำนวนตัวอย่างกระจายตัวไปแต่ละกลุ่มบ้านอย่างทั่วถึง และใช้วิธีการสุ่มแบบง่าย (Simple Random Sampling)
1.4 บริษัทที่ปรึกษาที่ดำเนินการสำรวจความคิดเห็น			
- บริษัท เอ็นไว เวิร์ค จำกัด	- บริษัท เอ็นไว เวิร์ค จำกัด	-1/	- บริษัท เอ็นไว เวิร์ค จำกัด
2. ผลการสำรวจความคิดเห็นฯ			
2.1 ความคิดเห็นต่อสาธารณูปโภคพื้นฐานในชุมชน			
- ผู้ตอบแบบสอบถามส่วนใหญ่มีความพึงพอใจต่อสาธารณูปโภคพื้นฐานในทุกด้าน (ร้อยละ 84.2-99.00) - สำหรับผู้ตอบแบบสอบถามบางส่วนที่ระบุว่าต้องมีการปรับปรุงสาธารณูปโภคพื้นฐาน ในลำดับต้นๆ ได้แก่ ➢ ด้านน้ำประปา (ร้อยละ 15.8) ➢ โรงพยาบาล, รพ.สต. (ร้อยละ 4.3) ➢ สภาพสิ่งแวดล้อมในชุมชน (ร้อยละ 3.3)	ครัวเรือนที่อยู่ห่างจากโครงการ 0-3 กิโลเมตร - ผู้ตอบแบบสอบถามส่วนใหญ่มีความพึงพอใจต่อสาธารณูปโภคพื้นฐานในทุกด้าน (ร้อยละ 80.2-100.0) - สำหรับผู้ตอบแบบสอบถามบางส่วนที่ระบุว่าต้องมีการปรับปรุงสาธารณูปโภคพื้นฐาน ในลำดับต้นๆ ได้แก่ ➢ ด้านน้ำประปา (ร้อยละ 19.8) ➢ ด้านไฟฟ้า (ร้อยละ 8.6) ➢ ด้านสภาพแวดล้อมในชุมชน (ร้อยละ 6.2)	-1/	ครัวเรือนที่อยู่ห่างจากโครงการ 0-3 กิโลเมตร - ผู้ตอบแบบสอบถามส่วนใหญ่มีความพึงพอใจต่อสาธารณูปโภคพื้นฐานในทุกด้าน (ร้อยละ 89.6-100.0) - สำหรับผู้ตอบแบบสอบถามบางส่วนที่ระบุว่าต้องมีการปรับปรุงสาธารณูปโภคพื้นฐาน ในลำดับต้นๆ ได้แก่ ➢ ด้านน้ำประปา (ร้อยละ 10.4) ➢ เส้นทางคมนาคม (ร้อยละ 2.6) ➢ ไฟฟ้า และสภาพแวดล้อมในชุมชน ในสัดส่วนที่เท่ากัน (ร้อยละ 1.7)

ตารางที่ 5-1 (ต่อ)

ผลการสำรวจความคิดเห็นตามรายงานผลการปฏิบัติตามมาตรการฯ ปี 2562	ผลการสำรวจความคิดเห็นตามรายงานผลการปฏิบัติตามมาตรการฯ ปี 2563	ผลการสำรวจความคิดเห็นตามรายงานผลการปฏิบัติตามมาตรการฯ ปี 2564	ผลการสำรวจความคิดเห็นตามรายงานผลการปฏิบัติตามมาตรการฯ ปี 2565
2.3 ผลกระทบด้านสิ่งแวดล้อมของพื้นที่ในปัจจุบัน			
- ผลกระทบด้านสิ่งแวดล้อมในปัจจุบัน ในลำดับต้นๆ ได้แก่ ➢ ฝุ่นละออง/เขม่าควัน (ร้อยละ 50.0) ➢ กลิ่นรบกวน (ร้อยละ 44.2) ➢ เสียงดังรบกวน (ร้อยละ 24.3)	<u>ครัวเรือนที่อยู่ห่างจากโครงการ 0-3 กิโลเมตร</u> - ผลกระทบด้านสิ่งแวดล้อมในปัจจุบัน ในลำดับต้นๆ ได้แก่ ➢ ฝุ่นละออง/เขม่าควัน (ร้อยละ 48.1) ➢ กลิ่นรบกวน (ร้อยละ 46.9) ➢ เสียงดังรบกวน (ร้อยละ 37.5) <u>ครัวเรือนที่อยู่ห่างจากโครงการ 3-5 กิโลเมตร</u> - ผลกระทบด้านสิ่งแวดล้อมในปัจจุบัน ในลำดับต้นๆ ได้แก่ ➢ ฝุ่นละออง/เขม่าควัน (ร้อยละ 37.5) ➢ กลิ่นรบกวน (ร้อยละ 25.4) ➢ เสียงดังรบกวน (ร้อยละ 23.5) <u>ครัวเรือนภาพรวม 5 กิโลเมตร</u> - ผลกระทบด้านสิ่งแวดล้อมในปัจจุบัน ในลำดับต้นๆ ได้แก่ ➢ ฝุ่นละออง/เขม่าควัน (ร้อยละ 39.6) ➢ กลิ่นรบกวน (ร้อยละ 29.7) ➢ เสียงดังรบกวน (ร้อยละ 26.2)	-1/	<u>ครัวเรือนที่อยู่ห่างจากโครงการ 0-3 กิโลเมตร</u> - ผลกระทบด้านสิ่งแวดล้อมในปัจจุบัน ในลำดับต้นๆ ได้แก่ ➢ ฝุ่นละออง/เขม่าควัน (ร้อยละ 56.5) ➢ กลิ่นรบกวน (ร้อยละ 24.3) ➢ เสียงดังรบกวน (ร้อยละ 17.4) <u>ครัวเรือนที่อยู่ห่างจากโครงการ 3-5 กิโลเมตร</u> - ผลกระทบด้านสิ่งแวดล้อมในปัจจุบัน ในลำดับต้นๆ ได้แก่ ➢ ฝุ่นละออง/เขม่าควัน (ร้อยละ 62.1) ➢ กลิ่นรบกวน (ร้อยละ 21.7) ➢ เสียงดังรบกวน (ร้อยละ 19.0) <u>ครัวเรือนภาพรวม 5 กิโลเมตร</u> - ผลกระทบด้านสิ่งแวดล้อมในปัจจุบัน ในลำดับต้นๆ ได้แก่ ➢ ฝุ่นละออง/เขม่าควัน (ร้อยละ 60.5) ➢ กลิ่นรบกวน (ร้อยละ 22.5) ➢ เสียงดังรบกวน (ร้อยละ 18.5)

ตารางที่ 5-1 (ต่อ)

ผลการสำรวจความคิดเห็นตามรายงานผลการปฏิบัติตามมาตรการฯ ปี 2562	ผลการสำรวจความคิดเห็นตามรายงานผลการปฏิบัติตามมาตรการฯ ปี 2563	ผลการสำรวจความคิดเห็นตามรายงานผลการปฏิบัติตามมาตรการฯ ปี 2564	ผลการสำรวจความคิดเห็นตามรายงานผลการปฏิบัติตามมาตรการฯ ปี 2565
	<u>ครัวเรือนที่อยู่ห่างจากโครงการ 3-5 กิโลเมตร</u> - ผู้ตอบแบบสอบถามส่วนใหญ่มีความพึงพอใจต่อสาธารณูปโภคพื้นฐานในทุกด้าน (ร้อยละ 81.7-100.0) - สำหรับผู้ตอบแบบสอบถามบางส่วนที่ระบุว่าต้องมีการปรับปรุงสาธารณูปโภคพื้นฐาน ในลำดับต้นๆ ได้แก่ ➢ ด้านน้ำประปา (ร้อยละ 18.3) ➢ ด้านไฟฟ้า (ร้อยละ 5.6) ➢ ด้านเส้นทางคมนาคม (ร้อยละ 1.9) <u>ครัวเรือนภาพรวม 5 กิโลเมตร</u> - ผู้ตอบแบบสอบถามส่วนใหญ่มีความพึงพอใจต่อสาธารณูปโภคพื้นฐานในทุกด้าน (ร้อยละ 81.4-100.0) - สำหรับผู้ตอบแบบสอบถามบางส่วนที่ระบุว่าต้องมีการปรับปรุงสาธารณูปโภคพื้นฐาน ในลำดับต้นๆ ได้แก่ ➢ ด้านน้ำประปา (ร้อยละ 18.6) ➢ ด้านไฟฟ้า (ร้อยละ 6.2) ➢ ด้านเส้นทางคมนาคม (ร้อยละ 1.7)		<u>ครัวเรือนที่อยู่ห่างจากโครงการ 3-5 กิโลเมตร</u> - ผู้ตอบแบบสอบถามส่วนใหญ่มีความพึงพอใจต่อสาธารณูปโภคพื้นฐานในทุกด้าน (ร้อยละ 78.3-99.7) - สำหรับผู้ตอบแบบสอบถามบางส่วนที่ระบุว่าต้องมีการปรับปรุงสาธารณูปโภคพื้นฐาน ในลำดับต้นๆ ได้แก่ ➢ ด้านน้ำประปา (ร้อยละ 21.7) ➢ เส้นทางคมนาคม (ร้อยละ 4.1) ➢ ด้านไฟฟ้า (ร้อยละ 3.8) <u>ครัวเรือนภาพรวม 5 กิโลเมตร</u> - ผู้ตอบแบบสอบถามส่วนใหญ่มีความพึงพอใจต่อสาธารณูปโภคพื้นฐานในทุกด้าน (ร้อยละ 81.5-99.8) - สำหรับผู้ตอบแบบสอบถามบางส่วนที่ระบุว่าต้องมีการปรับปรุงสาธารณูปโภคพื้นฐาน ในลำดับต้นๆ ได้แก่ ➢ ด้านน้ำประปา (ร้อยละ 18.5) ➢ เส้นทางคมนาคม (ร้อยละ 3.7) ➢ ด้านไฟฟ้า (ร้อยละ 3.2)

ตารางที่ 5-1 (ต่อ)

ผลการสำรวจความคิดเห็นตามรายงานผลการปฏิบัติตามมาตรการฯ ปี 2562	ผลการสำรวจความคิดเห็นตามรายงานผลการปฏิบัติตามมาตรการฯ ปี 2563	ผลการสำรวจความคิดเห็นตามรายงานผลการปฏิบัติตามมาตรการฯ ปี 2564	ผลการสำรวจความคิดเห็นตามรายงานผลการปฏิบัติตามมาตรการฯ ปี 2565
2.4 ผลกระทบทางลบจากการมีโรงงานตั้งอยู่บริเวณชุมชน			
- ประเด็นผลกระทบในทางลบ ในลำดับต้นๆ ได้แก่ ➢ ด้านสุขภาพ (ร้อยละ 21.8) ➢ ประชากรแฝงเพิ่มขึ้น (ร้อยละ 11.7) ➢ ด้านการจัดการของเสีย/สารเคมี (ร้อยละ 10.8)	<u>ครัวเรือนที่อยู่ห่างจากโครงการ 0-3 กิโลเมตร</u> - ประเด็นผลกระทบในทางลบ ในลำดับต้นๆ ได้แก่ ➢ ปัญหาประชากรแฝงเพิ่มขึ้น (ร้อยละ 17.5) ➢ ด้านสุขภาพ (ร้อยละ 15.8) ➢ การทำงานจากคนนอกชุมชนและการจัดการของเสีย/สารเคมี ในสัดส่วนที่เท่ากัน (ร้อยละ 10.9) <u>ครัวเรือนที่อยู่ห่างจากโครงการ 3-5 กิโลเมตร</u> - ประเด็นผลกระทบในทางลบ ในลำดับต้นๆ ได้แก่ ➢ ด้านสุขภาพ (ร้อยละ 23.9) ➢ ปัญหาประชากรแฝงเพิ่มขึ้น (ร้อยละ 15.4) ➢ การจัดการของเสีย/สารเคมีและมลพิษทางอากาศ ในสัดส่วนที่เท่ากัน (ร้อยละ 11.0) <u>ครัวเรือนภาพรวม 5 กิโลเมตร</u> - ประเด็นผลกระทบในทางลบ ในลำดับต้นๆ ได้แก่ ➢ ด้านสุขภาพ (ร้อยละ 20.1) ➢ ประชากรแฝงเพิ่มขึ้น (ร้อยละ 16.3) ➢ การจัดการของเสีย/สารเคมี (ร้อยละ 11.0)	-1/	<u>ครัวเรือนที่อยู่ห่างจากโครงการ 0-3 กิโลเมตร</u> - ประเด็นผลกระทบในทางลบ ในลำดับต้นๆ ได้แก่ ➢ ประชากรแฝงเพิ่มขึ้น และผลกระทบด้านสุขภาพ ในสัดส่วนที่เท่ากัน (ร้อยละ 17.7) ➢ ค่าครองชีพเพิ่มสูงขึ้น (ร้อยละ 14.2) <u>ครัวเรือนที่อยู่ห่างจากโครงการ 3-5 กิโลเมตร</u> - ประเด็นผลกระทบในทางลบ ในลำดับต้นๆ ได้แก่ ➢ ผลกระทบด้านสุขภาพ (ร้อยละ 23.3) ➢ ประชากรแฝงเพิ่มขึ้น (ร้อยละ 19.4) ➢ ค่าครองชีพเพิ่มสูงขึ้น (ร้อยละ 12.1) <u>ครัวเรือนภาพรวม 5 กิโลเมตร</u> - ประเด็นผลกระทบในทางลบ ในลำดับต้นๆ ได้แก่ ➢ ผลกระทบด้านสุขภาพ (ร้อยละ 21.4) ➢ ประชากรแฝงเพิ่มขึ้น (ร้อยละ 18.8) ➢ ค่าครองชีพเพิ่มสูงขึ้น (ร้อยละ 12.8)

ตารางที่ 5-1 (ต่อ)

ผลการสำรวจความคิดเห็นตามรายงานผลการปฏิบัติตามมาตรการฯ ปี 2562	ผลการสำรวจความคิดเห็นตามรายงานผลการปฏิบัติตามมาตรการฯ ปี 2563	ผลการสำรวจความคิดเห็นตามรายงานผลการปฏิบัติตามมาตรการฯ ปี 2564	ผลการสำรวจความคิดเห็นตามรายงานผลการปฏิบัติตามมาตรการฯ ปี 2565
2.2 ปัญหาสังคมของพื้นที่ในปัจจุบัน			
- ปัญหาสังคมของพื้นที่ในปัจจุบัน ในลำดับต้นๆ ได้แก่ ➢ ปัญหาการลักขโมย (ร้อยละ 22.9) ➢ ปัญหาความแออัด/คนต่างถิ่นเข้ามามาก (ร้อยละ 14.9) ➢ ปัญหายาเสพติด (ร้อยละ 13.4)	<u>ครัวเรือนที่อยู่ห่างจากโครงการ 0-3 กิโลเมตร</u> - ปัญหาสังคมของพื้นที่ในปัจจุบัน ในลำดับต้นๆ ได้แก่ ➢ ปัญหาการลักขโมย (ร้อยละ 9.2) ➢ ปัญหายาเสพติด (ร้อยละ 6.9) ➢ ไม่ทราบ/ไม่แน่ใจ (ร้อยละ 5.7) <u>ครัวเรือนที่อยู่ห่างจากโครงการ 3-5 กิโลเมตร</u> ➢ ปัญหาการลักขโมย (ร้อยละ 18.1) ➢ ปัญหายาเสพติด (ร้อยละ 17.8) ➢ ปัญหาความแออัด/คนต่างถิ่นเข้ามามาก (ร้อยละ 9.0) <u>ครัวเรือนภาพรวม 5 กิโลเมตร</u> ➢ ปัญหาการลักขโมย (ร้อยละ 16.5) ➢ ปัญหายาเสพติด (ร้อยละ 15.9) ➢ ปัญหาความแออัด/คนต่างถิ่นเข้ามามาก (ร้อยละ 7.9)	-1/	<u>ครัวเรือนที่อยู่ห่างจากโครงการ 0-3 กิโลเมตร</u> - ปัญหาสังคมของพื้นที่ในปัจจุบัน ในลำดับต้นๆ ได้แก่ ➢ ปัญหายาเสพติด (ร้อยละ 22.7) ➢ ปัญหาการลักขโมย (ร้อยละ 17.4) ➢ ปัญหาความแออัด/คนต่างถิ่นเข้ามามาก (ร้อยละ 15.7) <u>ครัวเรือนที่อยู่ห่างจากโครงการ 3-5 กิโลเมตร</u> ➢ ปัญหายาเสพติด (ร้อยละ 19.0 ➢ ปัญหาความแออัด/คนต่างถิ่นเข้ามามาก (ร้อยละ 17.1) ➢ ปัญหาการลักขโมย (ร้อยละ 11.6) <u>ครัวเรือนภาพรวม 5 กิโลเมตร</u> ➢ ปัญหายาเสพติด (ร้อยละ 20.0) ➢ ปัญหาความแออัด/คนต่างถิ่นเข้ามามาก (ร้อยละ 16.7) ➢ ปัญหาการลักขโมย (ร้อยละ 13.2)

ตารางที่ 5-1 (ต่อ)

ผลการสำรวจความคิดเห็นตามรายงานผลการปฏิบัติตามมาตรการฯ ปี 2562	ผลการสำรวจความคิดเห็นตามรายงานผลการปฏิบัติตามมาตรการฯ ปี 2563	ผลการสำรวจความคิดเห็นตามรายงานผลการปฏิบัติตามมาตรการฯ ปี 2564	ผลการสำรวจความคิดเห็นตามรายงานผลการปฏิบัติตามมาตรการฯ ปี 2565
	➢ ไม่เคยได้รับผลกระทบจากโครงการ (ร้อยละ 99.0)		<u>ครัวเรือนภาพรวม 5 กิโลเมตร</u> ➢ เคยได้รับผลกระทบจากโครงการ (ร้อยละ 1.2) ➢ ไม่เคยได้รับผลกระทบจากโครงการ (ร้อยละ 98.8)
2.8 ความเชื่อมั่น			
➢ ความเชื่อมั่นต่อความรับผิดชอบด้านสิ่งแวดล้อมของโครงการ (มีความเชื่อมั่นในระดับปานกลาง) ➢ ความเชื่อมั่นต่อมาตรการและระบบการดูแลความปลอดภัยของโครงการ (มีความเชื่อมั่นในระดับปานกลาง)	<u>ครัวเรือนที่อยู่ห่างจากโครงการ 0-3 กิโลเมตร</u> ➢ ความเชื่อมั่นต่อความรับผิดชอบด้านสิ่งแวดล้อมของโครงการ (มีความเชื่อมั่นในระดับมาก) ➢ ความเชื่อมั่นต่อมาตรการและระบบการดูแลความปลอดภัยของโครงการ (มีความเชื่อมั่นในระดับมาก) <u>ครัวเรือนที่อยู่ห่างจากโครงการ 3-5 กิโลเมตร</u> ➢ ความเชื่อมั่นต่อความรับผิดชอบด้านสิ่งแวดล้อมของโครงการ (มีความเชื่อมั่นในระดับปานกลาง) ➢ ความเชื่อมั่นต่อมาตรการและระบบการดูแลความปลอดภัยของโครงการ (มีความเชื่อมั่นในระดับปานกลาง) <u>ครัวเรือนภาพรวม 5 กิโลเมตร</u> ➢ ความเชื่อมั่นต่อความรับผิดชอบด้านสิ่งแวดล้อมของโครงการ (มีความเชื่อมั่นในระดับปานกลาง) ➢ ความเชื่อมั่นต่อมาตรการและระบบการดูแลความปลอดภัยของโครงการ (มีความเชื่อมั่นในระดับปานกลาง)	-[1/]	<u>ครัวเรือนที่อยู่ห่างจากโครงการ 0-3 กิโลเมตร</u> ➢ ความเชื่อมั่นต่อความรับผิดชอบด้านสิ่งแวดล้อมของโครงการ (มีความเชื่อมั่นในระดับมาก) ➢ ความเชื่อมั่นต่อมาตรการและระบบการดูแลความปลอดภัยของโครงการ (มีความเชื่อมั่นในระดับมาก) <u>ครัวเรือนที่อยู่ห่างจากโครงการ 3-5 กิโลเมตร</u> ➢ ความเชื่อมั่นต่อความรับผิดชอบด้านสิ่งแวดล้อมของโครงการ (มีความเชื่อมั่นในระดับมาก) ➢ ความเชื่อมั่นต่อมาตรการและระบบการดูแลความปลอดภัยของโครงการ (มีความเชื่อมั่นในระดับปานกลาง) <u>ครัวเรือนภาพรวม 5 กิโลเมตร</u> ➢ ความเชื่อมั่นต่อความรับผิดชอบด้านสิ่งแวดล้อมของโครงการ (มีความเชื่อมั่นในระดับมาก) ➢ ความเชื่อมั่นต่อมาตรการและระบบการดูแลความปลอดภัยของโครงการ (มีความเชื่อมั่นในระดับปานกลาง)

ตารางที่ 5-1 (ต่อ)

ผลการสำรวจความคิดเห็นตามรายงานผลการปฏิบัติตามมาตรการฯ ปี 2562	ผลการสำรวจความคิดเห็นตามรายงานผลการปฏิบัติตามมาตรการฯ ปี 2563	ผลการสำรวจความคิดเห็นตามรายงานผลการปฏิบัติตามมาตรการฯ ปี 2564	ผลการสำรวจความคิดเห็นตามรายงานผลการปฏิบัติตามมาตรการฯ ปี 2565
2.5 ผลกระทบทางบวกจากการมีโรงงานตั้งอยู่บริเวณชุมชน			
- ประเด็นผลกระทบในทางบวก ในลำดับต้นๆ ได้แก่ ➢ สภาพเศรษฐกิจของชุมชนดีขึ้น (ร้อยละ 36.6) ➢ การสนับสนุนกิจกรรมในเทศกาลต่างๆ (ร้อยละ 24.1) ➢ สร้างชื่อเสียงให้กับท้องถิ่น (ร้อยละ 9.7)	<u>ครัวเรือนที่อยู่ห่างจากโครงการ 0-3 กิโลเมตร</u> - ประเด็นผลกระทบในทางบวก ในลำดับต้นๆ ได้แก่ ➢ สภาพเศรษฐกิจของชุมชนดีขึ้น (ร้อยละ 24.0) ➢ การสนับสนุนกิจกรรมในเทศกาลต่างๆ (ร้อยละ 13.5) ➢ มีคุณภาพสิ่งแวดล้อมดีขึ้น (ร้อยละ 8.8) <u>ครัวเรือนที่อยู่ห่างจากโครงการ 3-5 กิโลเมตร</u> - ประเด็นผลกระทบในทางบวก ในลำดับต้นๆ ได้แก่ ➢ สภาพเศรษฐกิจของชุมชนดีขึ้น (ร้อยละ 20.1) ➢ มีรายได้เพิ่มขึ้น/ค้าขายดีขึ้น (ร้อยละ 16.2) ➢ การสนับสนุนกิจกรรมในเทศกาลต่างๆ (ร้อยละ 14.8) <u>ครัวเรือนภาพรวม 5 กิโลเมตร</u> - ประเด็นผลกระทบในทางบวก ในลำดับต้นๆ ได้แก่ ➢ สภาพเศรษฐกิจของชุมชนดีขึ้น (ร้อยละ 21.3) ➢ การสนับสนุนกิจกรรมในเทศกาลต่างๆ (ร้อยละ 14.4) ➢ มีรายได้เพิ่มขึ้น/ค้าขายดีขึ้น (ร้อยละ 13.6)	-[1/]	<u>ครัวเรือนที่อยู่ห่างจากโครงการ 0-3 กิโลเมตร</u> - ประเด็นผลกระทบในทางบวก ในลำดับต้นๆ ได้แก่ ➢ การสนับสนุนกิจกรรมในเทศกาลต่างๆ (ร้อยละ 26.3) ➢ สภาพเศรษฐกิจของชุมชนดีขึ้น (ร้อยละ 19.3) ➢ ระบบสาธารณูปโภคพื้นฐานดีขึ้น (ร้อยละ 12.3) <u>ครัวเรือนที่อยู่ห่างจากโครงการ 3-5 กิโลเมตร</u> - ประเด็นผลกระทบในทางบวก ในลำดับต้นๆ ได้แก่ ➢ การสนับสนุนกิจกรรมในเทศกาลต่างๆ (ร้อยละ 28.4) ➢ สภาพเศรษฐกิจของชุมชนดีขึ้น (ร้อยละ 22.7) ➢ ระบบสาธารณูปโภคพื้นฐานดีขึ้น (ร้อยละ 10.0) <u>ครัวเรือนภาพรวม 5 กิโลเมตร</u> - ประเด็นผลกระทบในทางบวก ในลำดับต้นๆ ได้แก่ ➢ การสนับสนุนกิจกรรมในเทศกาลต่างๆ (ร้อยละ 27.8) ➢ สภาพเศรษฐกิจของชุมชนดีขึ้น (ร้อยละ 21.6) ➢ ระบบสาธารณูปโภคพื้นฐานดีขึ้น (ร้อยละ 10.8)

ตารางที่ 5-1 (ต่อ)

ผลการสำรวจความคิดเห็นตามรายงานผลการปฏิบัติตามมาตรการฯ ปี 2562	ผลการสำรวจความคิดเห็นตามรายงานผลการปฏิบัติตามมาตรการฯ ปี 2563	ผลการสำรวจความคิดเห็นตามรายงานผลการปฏิบัติตามมาตรการฯ ปี 2564	ผลการสำรวจความคิดเห็นตามรายงานผลการปฏิบัติตามมาตรการฯ ปี 2565
2.9 ช่องทางการประชาสัมพันธ์ข่าวสารของโครงการ			
- ช่องทางการประชาสัมพันธ์ข่าวสารของโครงการในลำดับต้นๆ ได้แก่ ➢ ญาติ/เพื่อนบ้าน (ร้อยละ 41.2) ➢ ผู้นำชุมชน/กรรมการชุมชน (ร้อยละ 20.4) ➢ แหล่งอื่นๆ เช่น ป้ายประกาศ หนังสือเชิญ เป็นต้น (ร้อยละ 16.2)	<u>ครัวเรือนที่อยู่ห่างจากโครงการ 0-3 กิโลเมตร</u> - ช่องทางการประชาสัมพันธ์ข่าวสารของโครงการในลำดับต้นๆ ได้แก่ ➢ ผู้นำชุมชน/กรรมการชุมชน (ร้อยละ 51.8) ➢ เสียงตามสาย/หอกระจายข่าวในชุมชน (ร้อยละ 20.7) ➢ เจ้าหน้าที่ของบริษัทฯ (ร้อยละ 14.9) <u>ครัวเรือนที่อยู่ห่างจากโครงการ 3-5 กิโลเมตร</u> - ช่องทางการประชาสัมพันธ์ข่าวสารของโครงการในลำดับต้นๆ ได้แก่ ➢ เสียงตามสาย/หอกระจายข่าวในชุมชน (ร้อยละ 42.3) ➢ ผู้นำชุมชน/กรรมการชุมชน (ร้อยละ 37.5) ➢ ญาติ/เพื่อนบ้านและแหล่งอื่นๆ ได้แก่ สื่อออนไลน์, SMS, ข้อความ, รถประกาศ ในสัดส่วนที่เท่ากัน (ร้อยละ 8.5) <u>ครัวเรือนภาพรวม 5 กิโลเมตร</u> - ช่องทางการประชาสัมพันธ์ข่าวสารของโครงการในลำดับต้นๆ ได้แก่ ➢ ผู้นำชุมชน/กรรมการชุมชน (ร้อยละ 40.4) ➢ เสียงตามสาย/หอกระจายข่าวในชุมชน (ร้อยละ 37.8) ➢ ญาติ/เพื่อนบ้าน (ร้อยละ 7.7)	-[1/]	<u>ครัวเรือนที่อยู่ห่างจากโครงการ 0-3 กิโลเมตร</u> - ช่องทางการประชาสัมพันธ์ข่าวสารของโครงการในลำดับต้นๆ ได้แก่ ➢ ผู้นำชุมชน/กรรมการชุมชน (ร้อยละ 49.6) ➢ เสียงตามสาย/หอกระจายข่าวในชุมชน (ร้อยละ 36.8) ➢ ญาติ/เพื่อนบ้าน (ร้อยละ 8.0) <u>ครัวเรือนที่อยู่ห่างจากโครงการ 3-5 กิโลเมตร</u> - ช่องทางการประชาสัมพันธ์ข่าวสารของโครงการในลำดับต้นๆ ได้แก่ ➢ ผู้นำชุมชน/กรรมการชุมชน (ร้อยละ 58.9) ➢ เสียงตามสาย/หอกระจายข่าวในชุมชน (ร้อยละ 26.4) ➢ ญาติ/เพื่อนบ้าน (ร้อยละ 10.9) <u>ครัวเรือนภาพรวม 5 กิโลเมตร</u> - ช่องทางการประชาสัมพันธ์ข่าวสารของโครงการในลำดับต้นๆ ได้แก่ ➢ ผู้นำชุมชน/กรรมการชุมชน (ร้อยละ 56.2) ➢ เสียงตามสาย/หอกระจายข่าวในชุมชน (ร้อยละ 29.4) ➢ ญาติ/เพื่อนบ้าน (ร้อยละ 10.1)

ตารางที่ 5-1 (ต่อ)

ผลการสำรวจความคิดเห็นตามรายงานผลการปฏิบัติตามมาตรการฯ ปี 2562	ผลการสำรวจความคิดเห็นตามรายงานผลการปฏิบัติตามมาตรการฯ ปี 2563	ผลการสำรวจความคิดเห็นตามรายงานผลการปฏิบัติตามมาตรการฯ ปี 2564	ผลการสำรวจความคิดเห็นตามรายงานผลการปฏิบัติตามมาตรการฯ ปี 2565
2.6 การรับรู้โครงการ			
➢ รู้จักโครงการ (ร้อยละ 50.2) ➢ ไม่รู้จักโครงการ (ร้อยละ 49.8)	<u>ครัวเรือนที่อยู่ห่างจากโครงการ 0-3 กิโลเมตร</u> ➢ รู้จักโครงการ (ร้อยละ 56.8) ➢ ไม่รู้จักโครงการ (ร้อยละ 43.2) <u>ครัวเรือนที่อยู่ห่างจากโครงการ 3-5 กิโลเมตร</u> ➢ รู้จักโครงการ (ร้อยละ 35.0) ➢ ไม่รู้จักโครงการ (ร้อยละ 65.0) <u>ครัวเรือนภาพรวม 5 กิโลเมตร</u> ➢ รู้จักโครงการ (ร้อยละ 39.4) ➢ ไม่รู้จักโครงการ (ร้อยละ 60.6)	-[1/]	<u>ครัวเรือนที่อยู่ห่างจากโครงการ 0-3 กิโลเมตร</u> ➢ รู้จักโครงการ (ร้อยละ 72.2) ➢ ไม่รู้จักโครงการ (ร้อยละ 27.8) <u>ครัวเรือนที่อยู่ห่างจากโครงการ 3-5 กิโลเมตร</u> ➢ รู้จักโครงการ (ร้อยละ 72.8) ➢ ไม่รู้จักโครงการ (ร้อยละ 27.2) <u>ครัวเรือนภาพรวม 5 กิโลเมตร</u> ➢ รู้จักโครงการ (ร้อยละ 72.6) ➢ ไม่รู้จักโครงการ (ร้อยละ 27.4)
2.7 ผลกระทบจากการดำเนินโครงการ			
➢ เคยได้รับผลกระทบจากโครงการ (ร้อยละ 7.8) ➢ ไม่เคยได้รับผลกระทบจากโครงการ (ร้อยละ 92.2)	<u>ครัวเรือนที่อยู่ห่างจากโครงการ 0-3 กิโลเมตร</u> ➢ ไม่เคยได้รับผลกระทบจากโครงการ (ร้อยละ 100.0) <u>ครัวเรือนที่อยู่ห่างจากโครงการ 3-5 กิโลเมตร</u> ➢ เคยได้รับผลกระทบจากโครงการ (ร้อยละ 1.2) ➢ ไม่เคยได้รับผลกระทบจากโครงการ (ร้อยละ 98.8) <u>ครัวเรือนภาพรวม 5 กิโลเมตร</u> ➢ เคยได้รับผลกระทบจากโครงการ (ร้อยละ 1.0)	-[1/]	<u>ครัวเรือนที่อยู่ห่างจากโครงการ 0-3 กิโลเมตร</u> ➢ เคยได้รับผลกระทบจากโครงการ (ร้อยละ 3.6) ➢ ไม่เคยได้รับผลกระทบจากโครงการ (ร้อยละ 96.4) <u>ครัวเรือนที่อยู่ห่างจากโครงการ 3-5 กิโลเมตร</u> ➢ เคยได้รับผลกระทบจากโครงการ (ร้อยละ 0.7) ➢ ไม่เคยได้รับผลกระทบจากโครงการ (ร้อยละ 99.3)

ตารางที่ 5-1 (ต่อ)

ผลการสำรวจความคิดเห็นตามรายงานผลการปฏิบัติตามมาตรการฯ ปี 2562	ผลการสำรวจความคิดเห็นตามรายงานผลการปฏิบัติตามมาตรการฯ ปี 2563	ผลการสำรวจความคิดเห็นตามรายงานผลการปฏิบัติตามมาตรการฯ ปี 2564	ผลการสำรวจความคิดเห็นตามรายงานผลการปฏิบัติตามมาตรการฯ ปี 2565
2.10 ความต้องการให้โครงการจัดกิจกรรมเพื่อสังคม			
- ความต้องการในการดำเนินการจัดกิจกรรมเพื่อสังคม ในลำดับต้นๆ ได้แก่ ➢ การพัฒนาคุณภาพชีวิต (ร้อยละ 24.1) ➢ การพัฒนาการศึกษาและเยาวชน (ร้อยละ 19.7) ➢ การส่งเสริมและอนุรักษ์ฟื้นฟูสิ่งแวดล้อม (ร้อยละ 18.4)	ครัวเรือนที่อยู่ห่างจากโครงการ 0-3 กิโลเมตร - ความต้องการในการดำเนินการจัดกิจกรรมเพื่อสังคม ในลำดับต้นๆ ได้แก่ ➢ การส่งเสริมเศรษฐกิจและรายได้ (ร้อยละ 29.6) ➢ การพัฒนาคุณภาพชีวิต (ร้อยละ 21.0) ➢ การพัฒนาด้านการศึกษาและเยาวชน (ร้อยละ 19.8) ครัวเรือนที่อยู่ห่างจากโครงการ 3-5 กิโลเมตร - ความต้องการในการดำเนินการจัดกิจกรรมเพื่อสังคม ในลำดับต้นๆ ได้แก่ ➢ การพัฒนาคุณภาพชีวิต (ร้อยละ 22.5) ➢ การพัฒนาด้านการศึกษาและเยาวชน (ร้อยละ 20.1) ➢ การส่งเสริมและอนุรักษ์ฟื้นฟูสิ่งแวดล้อม (ร้อยละ 16.4) ครัวเรือนภาพรวม 5 กิโลเมตร - ความต้องการในการดำเนินการจัดกิจกรรมเพื่อสังคม ในลำดับต้นๆ ได้แก่ ➢ การพัฒนาคุณภาพชีวิต (ร้อยละ 22.2) ➢ การพัฒนาด้านการศึกษาและเยาวชน (ร้อยละ 20.0) ➢ การส่งเสริมและอนุรักษ์ฟื้นฟูสิ่งแวดล้อม (ร้อยละ 15.1)	-[1/]	ครัวเรือนที่อยู่ห่างจากโครงการ 0-3 กิโลเมตร - ความต้องการในการดำเนินการจัดกิจกรรมเพื่อสังคม ในลำดับต้นๆ ได้แก่ ➢ การพัฒนาคุณภาพชีวิต (ร้อยละ 30.9) ➢ การพัฒนาการศึกษาและเยาวชน (ร้อยละ 19.2) ➢ การส่งเสริมเศรษฐกิจและรายได้ (ร้อยละ 13.3) ครัวเรือนที่อยู่ห่างจากโครงการ 3-5 กิโลเมตร - ความต้องการในการดำเนินการจัดกิจกรรมเพื่อสังคม ในลำดับต้นๆ ได้แก่ ➢ การพัฒนาคุณภาพชีวิต (ร้อยละ 27.7) ➢ การพัฒนาการศึกษาและเยาวชน และการส่งเสริมเศรษฐกิจและรายได้ ในสัดส่วนที่เท่ากัน (ร้อยละ 17.3) ครัวเรือนภาพรวม 5 กิโลเมตร - ความต้องการในการดำเนินการจัดกิจกรรมเพื่อสังคม ในลำดับต้นๆ ได้แก่ ➢ การพัฒนาคุณภาพชีวิต (ร้อยละ 28.5) ➢ การพัฒนาการศึกษาและเยาวชน (ร้อยละ 17.8) ➢ การส่งเสริมเศรษฐกิจและรายได้ (ร้อยละ 16.2)

ตารางที่ 5-1 (ต่อ)

ผลการสำรวจความคิดเห็นตามรายงานผลการปฏิบัติตามมาตรการฯ ปี 2562	ผลการสำรวจความคิดเห็นตามรายงานผลการปฏิบัติตามมาตรการฯ ปี 2563	ผลการสำรวจความคิดเห็นตามรายงานผลการปฏิบัติตามมาตรการฯ ปี 2564	ผลการสำรวจความคิดเห็นตามรายงานผลการปฏิบัติตามมาตรการฯ ปี 2565
2.11 ความคิดเห็นของกลุ่มครัวเรือนเกี่ยวกับดัชนีความพึงพอใจของชุมชนโดยสรุปต่อกลุ่มบริษัทฯ			
➢ ความพึงพอใจต่อการเป็นองค์กรที่ให้คุณค่าและประโยชน์ต่อสังคม (มีความพึงพอใจมาก) ➢ ความพึงพอใจต่อภาพลักษณ์องค์กรโดยรวม (มีความพึงพอใจมาก) ➢ ความพึงพอใจต่อการดำเนินงานกิจกรรมมวลชนสัมพันธ์ของกลุ่มบริษัทฯ (มีความพึงพอใจมาก) ➢ ความพึงพอใจต่อการปฏิบัติตามมาตรการและระบบการดูแลความปลอดภัยของกลุ่มบริษัทฯ (มีความพึงพอใจมาก) ➢ ความพึงพอใจต่อการดำเนินงานของกลุ่มบริษัทฯ (มีความพึงพอใจมาก)	ครัวเรือนที่อยู่ห่างจากโครงการ 0-3 กิโลเมตร ➢ ความพึงพอใจต่อการเป็นองค์กรที่ให้คุณค่าและประโยชน์ต่อสังคม (มีความพึงพอใจปานกลาง) ➢ ความพึงพอใจต่อภาพลักษณ์องค์กรโดยรวม (มีความพึงพอใจมาก) ➢ ความพึงพอใจต่อการดำเนินงานกิจกรรมมวลชนสัมพันธ์ของกลุ่มบริษัทฯ (มีความพึงพอใจมาก) ➢ ความพึงพอใจต่อการปฏิบัติตามมาตรการและระบบการดูแลความปลอดภัยของกลุ่มบริษัทฯ (มีความพึงพอใจมาก) ➢ ความพึงพอใจต่อการดำเนินงานของกลุ่มบริษัทฯ (มีความพึงพอใจมาก) ครัวเรือนที่อยู่ห่างจากโครงการ 3-5 กิโลเมตร ➢ ความพึงพอใจต่อการเป็นองค์กรที่ให้คุณค่าและประโยชน์ต่อสังคม (มีความพึงพอใจปานกลาง) ➢ ความพึงพอใจต่อภาพลักษณ์องค์กรโดยรวม (มีความพึงพอใจมาก) ➢ ความพึงพอใจต่อการดำเนินงานกิจกรรมมวลชนสัมพันธ์ของกลุ่มบริษัทฯ (มีความพึงพอใจปานกลาง) ➢ ความพึงพอใจต่อการปฏิบัติตามมาตรการและระบบการดูแลความปลอดภัยของกลุ่มบริษัทฯ (มีความพึงพอใจปานกลาง)	-[1/]	ครัวเรือนที่อยู่ห่างจากโครงการ 0-3 กิโลเมตร ➢ ความพึงพอใจต่อการเป็นองค์กรที่ให้คุณค่าและประโยชน์ต่อสังคม (มีความพึงพอใจมาก) ➢ ความพึงพอใจต่อภาพลักษณ์องค์กรโดยรวม (มีความพึงพอใจมาก) ➢ ความพึงพอใจต่อการดำเนินงานกิจกรรมมวลชนสัมพันธ์ของกลุ่มบริษัทฯ (มีความพึงพอใจมาก) ➢ ความพึงพอใจต่อการปฏิบัติตามมาตรการและระบบการดูแลความปลอดภัยของกลุ่มบริษัทฯ (มีความพึงพอใจมาก) ➢ ความพึงพอใจต่อการดำเนินงานของกลุ่มบริษัทฯ (มีความพึงพอใจมาก) ครัวเรือนที่อยู่ห่างจากโครงการ 3-5 กิโลเมตร ➢ ความพึงพอใจต่อการเป็นองค์กรที่ให้คุณค่าและประโยชน์ต่อสังคม (มีความพึงพอใจมาก) ➢ ความพึงพอใจต่อภาพลักษณ์องค์กรโดยรวม (มีความพึงพอใจมาก) ➢ ความพึงพอใจต่อการดำเนินงานกิจกรรมมวลชนสัมพันธ์ของกลุ่มบริษัทฯ (มีความพึงพอใจปานกลาง) ➢ ความพึงพอใจต่อการปฏิบัติตามมาตรการและระบบการดูแลความปลอดภัยของกลุ่มบริษัทฯ (มีความพึงพอใจปานกลาง)

ตารางที่ 5-1 (ต่อ)

ผลการสำรวจความคิดเห็นตามรายงานผลการปฏิบัติตามมาตรการฯ ปี 2562	ผลการสำรวจความคิดเห็นตามรายงานผลการปฏิบัติตามมาตรการฯ ปี 2563	ผลการสำรวจความคิดเห็นตามรายงานผลการปฏิบัติตามมาตรการฯ ปี 2564	ผลการสำรวจความคิดเห็นตามรายงานผลการปฏิบัติตามมาตรการฯ ปี 2565
	➢ ความพึงพอใจต่อการดำเนินงานของกลุ่มบริษัทฯ (มีความพึงพอใจมาก) ครัวเรือนภาพรวม 5 กิโลเมตร ➢ ความพึงพอใจต่อการเป็นองค์กรที่ให้คุณค่าและประโยชน์ต่อสังคม (มีความพึงพอใจปานกลาง) ➢ ความพึงพอใจต่อภาพลักษณ์องค์กรโดยรวม (มีความพึงพอใจมาก) ➢ ความพึงพอใจต่อการดำเนินงานกิจกรรมมวลชนสัมพันธ์ของกลุ่มบริษัทฯ (มีความพึงพอใจมาก) ➢ ความพึงพอใจต่อการปฏิบัติตามมาตรการและระบบการดูแลความปลอดภัยของกลุ่มบริษัทฯ (มีความพึงพอใจมาก) ➢ ความพึงพอใจต่อการดำเนินงานของกลุ่มบริษัทฯ (มีความพึงพอใจมาก)		➢ ความพึงพอใจต่อการดำเนินงานของกลุ่มบริษัทฯ (มีความพึงพอใจมาก) ครัวเรือนภาพรวม 5 กิโลเมตร ➢ ความพึงพอใจต่อการเป็นองค์กรที่ให้คุณค่าและประโยชน์ต่อสังคม (มีความพึงพอใจมาก) ➢ ความพึงพอใจต่อภาพลักษณ์องค์กรโดยรวม (มีความพึงพอใจมาก) ➢ ความพึงพอใจต่อการดำเนินงานกิจกรรมมวลชนสัมพันธ์ของกลุ่มบริษัทฯ (มีความพึงพอใจมาก) ➢ ความพึงพอใจต่อการปฏิบัติตามมาตรการและระบบการดูแลความปลอดภัยของกลุ่มบริษัทฯ (มีความพึงพอใจมาก) ➢ ความพึงพอใจต่อการดำเนินงานของกลุ่มบริษัทฯ (มีความพึงพอใจมาก)

หมายเหตุ: [1/]เนื่องด้วยในปี พ.ศ. 2564 มีการแพร่ระบาดเชื้อไวรัสโคโรนา 19 ในพื้นที่จังหวัดระยองอย่างต่อเนื่องทำให้ไม่สามารถลงพื้นที่ทำการสำรวจความคิดเห็นฯ ของกลุ่มประชาชนตัวแทนครัวเรือนด้วยแบบสอบถามโดยวิธีการสุ่มตัวอย่าง (Random Sampling) ตามหลักวิชาการได้ตามปกติ อย่างไรก็ตาม ทางโครงการได้ดำเนินการสำรวจความคิดเห็นฯ ในกลุ่มที่สามารถดำเนินการได้ ได้แก่ กลุ่มผู้นำชุมชนและกลุ่มหน่วยงานที่เกี่ยวข้อง กลุ่มประมง และกลุ่มพื้นที่อ่อนไหว (ในกรณีตัวแทนที่สมัครใจให้เจ้าหน้าที่เข้าพบ โดยมีการเว้นระยะห่างและปฏิบัติตามมาตรการฯ ป้องกันอย่างเคร่งครัด) การประสานงานและให้ข้อมูลทางอีเมลและทางโทรศัพท์ เป็นต้น

ตารางที่ 5-2

รายชื่อชุมชนในพื้นที่ศึกษาในการสำรวจ

รายชื่อชุมชน/หมู่บ้าน ปี 2562	รายชื่อชุมชน/หมู่บ้าน ปี 2563	รายชื่อชุมชน/หมู่บ้าน ปี 2564	รายชื่อชุมชน/หมู่บ้าน ปี 2565
ชุมชนในพื้นที่ศึกษาครอบคลุม 27 ชุมชน ประกอบด้วย 1. ชุมชนเจริญพัฒนา 2. ชุมชนชากลูกหญ้า 3. ชุมชนตลาดห้วยโป่ง 4. ชุมชนตากวน-อ่าวประดู่ 5. ชุมชนบ้านพลง 6. ชุมชนมาบชลูด 7. ชุมชนมาบชลูด-ชากกลาง 8. ชุมชนวัดชากลูกหญ้า 9. ชุมชนวัดโสภณ 10. ชุมชนหนองแฟบ 11. ชุมชนหนองหวายโสม 12. ชุมชนห้วยโป่งใน1 13. ชุมชนแผ่นดินไท 14. ชุมชนประชุมมิตร 15. ชุมชนล้อเกวียน 16. ชุมชนสี่กั๊ก 17. ชุมชนพยูน 1 18. ชุมชนพยูน 2 19. ชุมชนพยูน 4 20. ชุมชนเนินกระปรอก 1 21. ชุมชนตะวันออกเนินกระปรอกประชุมมิตร 22. ชุมชนบ้านฉาง-เนินกระปรอก 23. ชุมชนบ้านเนินกระปรอก 24. ชุมชนฟ้าสีทอง 25. ชุมชนรวมชมวิวเนินกระปรอก 26. ชุมชนหนองใหญ่ 27. ชุมชนทรัพย์สมบูรณ์	ชุมชนในพื้นที่ศึกษาครอบคลุม 27 ชุมชน ประกอบด้วย 1. ชุมชนเจริญพัฒนา 2. ชุมชนชากลูกหญ้า 3. ชุมชนตลาดห้วยโป่ง 4. ชุมชนตากวน-อ่าวประดู่ 5. ชุมชนบ้านพลง 6. ชุมชนมาบชลูด 7. ชุมชนมาบชลูด-ชากกลาง 8. ชุมชนวัดชากลูกหญ้า 9. ชุมชนวัดโสภณ 10. ชุมชนหนองแฟบ 11. ชุมชนหนองหวายโสม 12. ชุมชนห้วยโป่งใน1 13. ชุมชนแผ่นดินไท 14. ชุมชนประชุมมิตร 15. ชุมชนล้อเกวียน 16. ชุมชนสี่กั๊ก 17. ชุมชนพยูน 1 18. ชุมชนพยูน 2 19. ชุมชนพยูน 4 20. ชุมชนเนินกระปรอก 1 21. ชุมชนตะวันออกเนินกระปรอกประชุมมิตร 22. ชุมชนบ้านฉาง-เนินกระปรอก 23. ชุมชนบ้านเนินกระปรอก 24. ชุมชนฟ้าสีทอง 25. ชุมชนรวมชมวิวเนินกระปรอก 26. ชุมชนหนองใหญ่ 27. ชุมชนทรัพย์สมบูรณ์	ชุมชนในพื้นที่ศึกษาครอบคลุม 23 ชุมชน ประกอบด้วย 1. ชุมชนเจริญพัฒนา 2. ชุมชนชากลูกหญ้า 3. ชุมชนตลาดห้วยโป่ง 4. ชุมชนตากวน-อ่าวประดู่ 5. ชุมชนบ้านพลง 6. ชุมชนมาบชลูด 7. ชุมชนมาบชลูด-ชากกลาง 8. ชุมชนวัดชากลูกหญ้า 9. ชุมชนวัดโสภณ 10. ชุมชนหนองแฟบ 11. ชุมชนหนองหวายโสม 12. ชุมชนห้วยโป่งใน1 13. หมู่ที่ 1 บ้านแผ่นดินไทย 14. หมู่ที่ 2 บ้านประชุมมิตร 15. หมู่ที่ 4 บ้านพยูน 16. หมู่ที่ 6 บ้านเนินกระปรอก 17. ชุมชนตะวันออกเนินกระปรอกประชุมมิตร 18. ชุมชนบ้านฉาง-เนินกระปรอก 19. ชุมชนบ้านเนินกระปรอก 20. ชุมชนฟ้าสีทอง 21. ชุมชนรวมชมวิวเนินกระปรอก 22. ชุมชนหนองใหญ่ 23. ชุมชนทรัพย์สมบูรณ์	ชุมชนในพื้นที่ศึกษาครอบคลุม 26 ชุมชน ประกอบด้วย 1. ชุมชนเจริญพัฒนา 2. ชุมชนชากลูกหญ้า 3. ชุมชนตลาดห้วยโป่ง 4. ชุมชนตากวน-อ่าวประดู่ 5. ชุมชนบ้านพลง 6. ชุมชนมาบชลูด 7. ชุมชนมาบชลูด-ชากกลาง 8. ชุมชนวัดชากลูกหญ้า 9. ชุมชนวัดโสภณ 10. ชุมชนหนองแฟบ 11. ชุมชนหนองหวายโสม 12. ชุมชนห้วยโป่งใน1 13. หมู่ที่ 1 บ้านแผ่นดินไทย 14. หมู่ที่ 2 บ้านประชุมมิตร 15. หมู่ที่ 4 บ้านพยูน 16. หมู่ที่ 6 บ้านเนินกระปรอก 17. ชุมชนตะวันออกเนินกระปรอกประชุมมิตร 18. ชุมชนฟอเรสโต้-สุขหรรษา 19. ชุมชนชุมชนมณียา-สายลมเย็น 20. ชุมชนชุมชนโรงเรียนเทศบาล 3 21. ชุมชนบ้านเนินกระปรอก 22. ชุมชนฟ้าสีทอง 23. ชุมชนชุมชนชมวิวใต้ 24. ชุมชนชมวิวเหนือ 25. ชุมชนหนองใหญ่ 26. ชุมชนทรัพย์สมบูรณ์

ตารางที่ 5-2 (ต่อ)

รายชื่อชุมชน/หมู่บ้าน ปี 2562	รายชื่อชุมชน/หมู่บ้าน ปี 2563	รายชื่อชุมชน/หมู่บ้าน ปี 2564	รายชื่อชุมชน/หมู่บ้าน ปี 2565
		หมายเหตุ : ในปี พ.ศ. 2564 มีการปรับปรุงขอบเขตชุมชนในพื้นที่เทศบาลตำบลบ้านฉางจากขอบเขตชุมชนเป็นขอบเขตหมู่บ้าน จึงทำให้จำนวนชุมชน/หมู่บ้านมีจำนวนลดจาก 27 ชุมชน/หมู่บ้าน เป็น 23 ชุมชน/หมู่บ้าน โดยมีรายละเอียดดังนี้	**หมายเหตุ** : ในปี พ.ศ. 2565 มีการเปลี่ยนแปลงจำนวนชุมชนเนื่องจากเทศบาลเมืองบ้านฉางมีการจัดตั้งชุมชนและเปลี่ยนแปลงชื่อชุมชนส่งผลทำให้ขอบเขตชุมชนของเทศบาลเมืองบ้านฉางในพื้นที่รัศมี 5 มีการเปลี่ยนแปลงไป

ตารางที่ 5-3

เปรียบเทียบการสำรวจความคิดเห็นของผู้นำชุมชนจากการดำเนินการของโครงการ ประจำปี พ.ศ.2562-2565

ผลการสำรวจความคิดเห็นตามรายงาน ผลการปฏิบัติตามมาตรการ ปี 2562	ผลการสำรวจความคิดเห็นตามรายงาน ผลการปฏิบัติตามมาตรการ ปี 2563	ผลการสำรวจความคิดเห็นตามรายงาน ผลการปฏิบัติตามมาตรการ ปี 2564	ผลการสำรวจความคิดเห็นตามรายงาน ผลการปฏิบัติตามมาตรการ ปี 2565
1. วิธีการและขั้นตอนการสำรวจความคิดเห็นฯ			
1.1 การกำหนดกลุ่มเป้าหมาย			
ใช้การสุ่มตัวอย่างแบบเฉพาะเจาะจง (Purposive Selection) เช่น กำนัน ผู้ใหญ่บ้าน ประธานชุมชน กรรมการชุมชน เป็นต้น โดยทำการเก็บตัวอย่างจากผู้นำชุมชน 27 ชุมชน ชุมชนละ 1 ตัวอย่าง (รายละเอียดดำเนินตารางที่ 5-2)	ใช้การสุ่มตัวอย่างแบบเฉพาะเจาะจง (Purposive Selection) เช่น กำนัน ผู้ใหญ่บ้าน ประธานชุมชน กรรมการชุมชน เป็นต้น โดยทำการเก็บตัวอย่างจากผู้นำชุมชน 27 ชุมชน ชุมชนละ 3 ตัวอย่าง (รายละเอียดดำเนินตารางที่ 5-2) **หมายเหตุ** ในปี พ.ศ.2563 มีการเพิ่มจำนวนตัวอย่างของผู้นำชุมชนจากชุมชนละ 1 ตัวอย่าง เป็นชุมชนละ 3 ตัวอย่าง เพื่อให้ได้ข้อคิดเห็นที่หลากหลายและทั่วถึงมากขึ้น	ใช้การสุ่มตัวอย่างแบบเฉพาะเจาะจง (Purposive Selection) เช่น กำนัน ผู้ใหญ่บ้าน ประธานชุมชน กรรมการชุมชน เป็นต้น โดยทำการเก็บตัวอย่างจากผู้นำชุมชน 26 ชุมชน ชุมชนละ 3 ตัวอย่าง (รายละเอียดดำเนินตารางที่ 5-2) **หมายเหตุ** : ในปี พ.ศ. 2565 มีการเปลี่ยนแปลงจำนวนชุมชน เนื่องจากเทศบาลเมืองบ้านฉางมีการจัดตั้งชุมชนและเปลี่ยนแปลงชื่อชุมชนส่งผลทำให้ขอบเขตชุมชนของเทศบาลเมืองบ้านฉางในพื้นที่รัศมี 5 มีการเปลี่ยนแปลงไป

ตารางที่ 5-3 (ต่อ)

ผลการสำรวจความคิดเห็นตามรายงาน ผลการปฏิบัติตามมาตรการ ปี 2562	ผลการสำรวจความคิดเห็นตามรายงาน ผลการปฏิบัติตามมาตรการ ปี 2563	ผลการสำรวจความคิดเห็นตามรายงาน ผลการปฏิบัติตามมาตรการ ปี 2564	ผลการสำรวจความคิดเห็นตามรายงาน ผลการปฏิบัติตามมาตรการ ปี 2565
2. ผลการสำรวจความคิดเห็นฯ			
2.1 ความคิดเห็นต่อสาธารณูปโภคพื้นฐานในชุมชน			
- ผู้ตอบแบบสอบถามส่วนใหญ่มีความพึงพอใจต่อสาธารณูโภคพื้นฐานในทุกด้าน (ร้อยละ 84.2-99.00) - สำหรับผู้ตอบแบบสอบถามบางส่วนที่ระบุว่าต้องมีการปรับปรุงสาธารณูปโภคพื้นฐาน ในลำดับต้นๆ ได้แก่ ➢ ด้านน้ำประปา (ร้อยละ 29.6) ➢ ด้านไฟฟ้า ด้านโรงพยาบาล/รพ.สต. และด้านเส้นทางคมนาคม ในลัดส่วนที่เท่ากัน (ร้อยละ 22.2)	ผู้นำเชื่อมุ่งว่าระดับโครงการ 0-3 กิโลเมตร - ผู้ตอบแบบสอบถามส่วนใหญ่มีความพึงพอใจต่อสาธารณูปโภคพื้นฐานในทุกด้าน (ร้อยละ 41.7-66.7) - สำหรับผู้ตอบแบบสอบถามบางส่วนที่ระบุว่าต้องมีการปรับปรุงสาธารณูปโภคพื้นฐาน ในลำดับต้นๆ ได้แก่ ➢ ด้านน้ำประปา (ร้อยละ 58.3) ➢ โรงพยาบาล, รพ.สต. (ร้อยละ 50.0) ➢ เส้นทางคมนาคมและสภาพแวดล้อมในชุมชน ในลัดส่วนที่เท่ากัน (ร้อยละ 41.7) ผู้นำเชื่อมุ่งว่าระดับโครงการ 3-5 กิโลเมตร - ผู้ตอบแบบสอบถามส่วนใหญ่มีความพึงพอใจต่อสาธารณูปโภคพื้นฐานในทุกด้าน (ร้อยละ 72.5-94.2) - สำหรับผู้ตอบแบบสอบถามบางส่วนที่ระบุว่าต้องมีการปรับปรุงสาธารณูปโภคพื้นฐาน ในลำดับต้นๆ ได้แก่ ➢ ด้านน้ำประปา (ร้อยละ 27.5) ➢ โรงพยาบาล, รพ.สต. (ร้อยละ 15.9) ➢ โรงเรียน, สถาบันศึกษา (ร้อยละ 7.4)	ผู้นำเชื่อมุ่งว่าระดับโครงการ 0-3 กิโลเมตร - ผู้ตอบแบบสอบถามส่วนใหญ่มีความพึงพอใจต่อสาธารณูปโภคพื้นฐานในทุกด้าน (ร้อยละ 50.0-91.7) - สำหรับผู้ตอบแบบสอบถามบางส่วนที่ระบุว่าต้องมีการปรับปรุงสาธารณูปโภคพื้นฐาน ในลำดับต้นๆ ได้แก่ ➢ ด้านน้ำประปา (ร้อยละ 50.0) ➢ โรงพยาบาล, รพ.สต. และสภาพแวดล้อมในชุมชน ในลัดส่วนที่เท่ากัน (ร้อยละ 16.7) ผู้นำเชื่อมุ่งว่าระดับโครงการ 3-5 กิโลเมตร - ผู้ตอบแบบสอบถามส่วนใหญ่มีความพึงพอใจต่อสาธารณูปโภคพื้นฐานในทุกด้าน (ร้อยละ 64.9-100.0) - สำหรับผู้ตอบแบบสอบถามบางส่วนที่ระบุว่าต้องมีการปรับปรุงสาธารณูปโภคพื้นฐาน ในลำดับต้นๆ ได้แก่ ➢ ด้านน้ำประปา (ร้อยละ 35.1) ➢ ด้านไฟฟ้า (ร้อยละ 12.3) ➢ การจัดกองทิ้งกากของเสีย (ร้อยละ 7.0)	ผู้นำเชื่อมุ่งว่าระดับโครงการ 0-3 กิโลเมตร - ผู้ตอบแบบสอบถามส่วนใหญ่มีความพึงพอใจต่อสาธารณูปโภคพื้นฐานในทุกด้าน (ร้อยละ 75.0-100.0) - สำหรับผู้ตอบแบบสอบถามบางส่วนที่ระบุว่าต้องมีการปรับปรุงสาธารณูปโภคพื้นฐาน ในลำดับต้นๆ ได้แก่ ➢ ด้านน้ำประปา (ร้อยละ 25.0) ➢ ด้านไฟฟ้า โรงพยาบาล, รพ.สต. และสภาพสิ่งแวดล้อมในชุมชน (ร้อยละ 8.3) ผู้นำเชื่อมุ่งว่าระดับโครงการ 3-5 กิโลเมตร - ผู้ตอบแบบสอบถามส่วนใหญ่มีความพึงพอใจต่อสาธารณูปโภคพื้นฐานในทุกด้าน (ร้อยละ 71.2-93.3) - สำหรับผู้ตอบแบบสอบถามบางส่วนที่ระบุว่าต้องมีการปรับปรุงสาธารณูปโภคพื้นฐาน ในลำดับต้นๆ ได้แก่ ➢ ด้านน้ำประปา (ร้อยละ 28.8) ➢ โรงพยาบาล, รพ.สต. (ร้อยละ 22.7) ➢ เส้นทางคมนาคม (ร้อยละ 18.2)

ตารางที่ 5-3 (ต่อ)

ผลการสำรวจความคิดเห็นตามรายงาน ผลการปฏิบัติตามมาตรการ ปี 2562	ผลการสำรวจความคิดเห็นตามรายงาน ผลการปฏิบัติตามมาตรการ ปี 2563	ผลการสำรวจความคิดเห็นตามรายงาน ผลการปฏิบัติตามมาตรการ ปี 2564	ผลการสำรวจความคิดเห็นตามรายงาน ผลการปฏิบัติตามมาตรการ ปี 2565
	ผู้นำเวทีระดับ 5 กิโลเมตร - ผู้ตอบแบบสอบถามส่วนใหญ่มีความพึงพอใจต่อสาธารณูปโภคพื้นฐานในทุกด้าน (ร้อยละ 67.9-90.1) - สำหรับผู้ตอบแบบสอบถามบางส่วนที่ระบุว่าต้องมีการปรับปรุงสาธารณูปโภคพื้นฐาน ในลำดับต้นๆ ได้แก่ ➢ ด้านน้ำประปา (ร้อยละ 32.1) ➢ โรงพยาบาล, รพ.สต. (ร้อยละ 21.0) ➢ เส้นทางคมนาคมและสภาพสิ่งแวดล้อมในชุมชน ในลัดส่วนที่เท่ากัน (ร้อยละ 12.3)	ผู้นำเวทีระดับ 5 กิโลเมตร - ผู้ตอบแบบสอบถามส่วนใหญ่มีความพึงพอใจต่อสาธารณูปโภคพื้นฐานในทุกด้าน (ร้อยละ 62.3-98.6) - สำหรับผู้ตอบแบบสอบถามบางส่วนที่ระบุว่าต้องมีการปรับปรุงสาธารณูปโภคพื้นฐาน ในลำดับต้นๆ ได้แก่ ➢ ด้านน้ำประปา (ร้อยละ 37.7) ➢ ด้านไฟฟ้า (ร้อยละ 11.6) ➢ การจัดกองทิ้งกากของเสีย (ร้อยละ 7.2)	ผู้นำเวทีระดับ 5 กิโลเมตร - ผู้ตอบแบบสอบถามส่วนใหญ่มีความพึงพอใจต่อสาธารณูปโภคพื้นฐานในทุกด้าน (ร้อยละ 75.6-94.9) - สำหรับผู้ตอบแบบสอบถามบางส่วนที่ระบุว่าต้องมีการปรับปรุงสาธารณูปโภคพื้นฐาน ในลำดับต้นๆ ได้แก่ ➢ ด้านน้ำประปา (ร้อยละ 24.4) ➢ โรงพยาบาล, รพ.สต. (ร้อยละ 20.5) ➢ เส้นทางคมนาคม (ร้อยละ 19.2)
2.2 ปัญหาหลังคมของพื้นที่ปัจจุบัน			
- ปัญหาหลังคมของพื้นที่ปัจจุบัน ในลำดับต้นๆ ได้แก่ ➢ ปัญหายาเสพติด (ร้อยละ 24.6) ➢ ปัญหาการลักเล็กโมย (ร้อยละ 21.5) ➢ ปัญหาการจราจรติดขัด (ร้อยละ 16.9)	ผู้นำเวทีระดับ 0-3 กิโลเมตร - ปัญหาหลังคมของพื้นที่ปัจจุบัน ในลำดับต้นๆ ได้แก่ ➢ ปัญหาจราจรติดขัด (ร้อยละ 26.7) ➢ ปัญหายาเสพติด (ร้อยละ 23.3) ➢ ปัญหาความแอ็ดคนต่างถิ่นข้ามาก (ร้อยละ 20.0)	ผู้นำเวทีระดับ 0-3 กิโลเมตร - ปัญหาหลังคมของพื้นที่ปัจจุบัน ในลำดับต้นๆ ได้แก่ ➢ ปัญหาการลักเล็กโมย (ร้อยละ 29.8) ➢ ปัญหายาเสพติดและปัญหาความแอ็ดคนต่างถิ่นข้ามาก ในลัดส่วนที่เท่ากัน (ร้อยละ 27.0)	ผู้นำเวทีระดับ 0-3 กิโลเมตร - ปัญหาหลังคมของพื้นที่ปัจจุบัน ในลำดับต้นๆ ได้แก่ ➢ ปัญหาจราจรติดขัด และปัญหาความแอ็ดคนต่างถิ่นข้ามาก ในลัดส่วนที่เท่ากัน (ร้อยละ 24.3) ➢ ปัญหาการลักเล็กโมย และปัญหายาเสพติด ในลัดส่วนที่เท่ากัน (ร้อยละ 21.2)

ตารางที่ 5-3 (ต่อ)

ผลการสำรวจความคิดเห็นตามรายงานผลการปฏิบัติตามมาตรการฯ ปี 2562	ผลการสำรวจความคิดเห็นตามรายงานผลการปฏิบัติตามมาตรการฯ ปี 2563	ผลการสำรวจความคิดเห็นตามรายงานผลการปฏิบัติตามมาตรการฯ ปี 2564	ผลการสำรวจความคิดเห็นตามรายงานผลการปฏิบัติตามมาตรการฯ ปี 2565
	<u>ผู้นำที่อยู่ห่างจากโครงการ 3-5 กิโลเมตร</u> - ประเด็นผลกระทบในทางลบ ในลำดับต้นๆ ได้แก่ ➢ ปัญหาประชากรแฝงเพิ่มขึ้น (ร้อยละ 18.6) ➢ ปัญหาการจราจร (ร้อยละ 15.5) ➢ ผลกระทบด้านสุขภาพ (ร้อยละ 10.9) <u>ผู้นำภาพรวม 5 กิโลเมตร</u> - ประเด็นผลกระทบในทางลบ ในลำดับต้นๆ ได้แก่ ➢ ปัญหาประชากรแฝงเพิ่มขึ้น (ร้อยละ 17.9) ➢ ปัญหาการจราจร (ร้อยละ 15.4) ➢ ผลกระทบด้านสุขภาพ (ร้อยละ 10.2)	<u>ผู้นำที่อยู่ห่างจากโครงการ 3-5 กิโลเมตร</u> - ประเด็นผลกระทบในทางลบ ในลำดับต้นๆ ได้แก่ ➢ ปัญหาประชากรแฝงเพิ่มขึ้น (ร้อยละ 16.8) ➢ เส้นทางคมนาคมไม่สะดวกและปัญหาการจราจร ในสัดส่วนที่เท่ากัน (ร้อยละ 9.8) <u>ผู้นำภาพรวม 5 กิโลเมตร</u> - ประเด็นผลกระทบในทางลบ ในลำดับต้นๆ ได้แก่ ➢ ปัญหาประชากรแฝงเพิ่มขึ้น (ร้อยละ 16.9) ➢ เส้นทางคมนาคมไม่สะดวกและปัญหาการจราจร ในสัดส่วนที่เท่ากัน (ร้อยละ 10.4)	<u>ผู้นำที่อยู่ห่างจากโครงการ 3-5 กิโลเมตร</u> - ประเด็นผลกระทบในทางลบ ในลำดับต้นๆ ได้แก่ ➢ ประชากรแฝงเพิ่มขึ้น (ร้อยละ 36.0) ➢ มลพิษทางอากาศ (ร้อยละ 16.2) ➢ การทำงานจากคนนอกชุมชน (ร้อยละ 9.4) <u>ผู้นำภาพรวม 5 กิโลเมตร</u> - ประเด็นผลกระทบในทางลบ ในลำดับต้นๆ ได้แก่ ➢ ประชากรแฝงเพิ่มขึ้น (ร้อยละ 32.7) ➢ มลพิษทางอากาศ (ร้อยละ 18.1) ➢ การทำงานจากคนนอกชุมชน และค่าครองชีพเพิ่มสูงขึ้น ในสัดส่วนที่เท่ากัน (ร้อยละ 8.3)
2.5 ผลกระทบทางบวกจากการมีโรงงานตั้งอยู่บริเวณชุมชน			
- ประเด็นผลกระทบในทางบวก ในลำดับต้นๆ ได้แก่ ➢ การสนับสนุนกิจกรรมในเทศกาลต่างๆ (ร้อยละ 18.5) ➢ มีการปลูกต้นไม้เพื่อเพิ่มพื้นที่สีเขียวและมีการจ้างงานเพิ่มขึ้น ในสัดส่วนที่เท่ากัน (ร้อยละ 14.8)	<u>ผู้นำที่อยู่ห่างจากโครงการ 0-3 กิโลเมตร</u> - ประเด็นผลกระทบในทางบวก ในลำดับต้นๆ ได้แก่ ➢ การสนับสนุนกิจกรรมในเทศกาลต่างๆ และสภาพเศรษฐกิจของชุมชนดีขึ้น ในสัดส่วนที่เท่ากัน (ร้อยละ 26.7)	<u>ผู้นำที่อยู่ห่างจากโครงการ 0-3 กิโลเมตร</u> - ประเด็นผลกระทบในทางบวก ในลำดับต้นๆ ได้แก่ ➢ มีรายได้เพิ่มขึ้น/ค้าขายดีขึ้น (ร้อยละ 14.2) ➢ การสนับสนุนกิจกรรมในเทศกาลต่างๆ มีการส่งเสริมกีฬาร่วมกัน และระบบสาธารณูปโภค	<u>ผู้นำที่อยู่ห่างจากโครงการ 0-3 กิโลเมตร</u> - ประเด็นผลกระทบในทางบวก ในลำดับต้นๆ ได้แก่ ➢ การสนับสนุนกิจกรรมในเทศกาลต่างๆ (ร้อยละ 25.8) ➢ มีรายได้เพิ่มขึ้น/ค้าขายดีขึ้น (ร้อยละ 19.4)

ตารางที่ 5-3 (ต่อ)

ผลการสำรวจความคิดเห็นตามรายงานผลการปฏิบัติตามมาตรการฯ ปี 2562	ผลการสำรวจความคิดเห็นตามรายงานผลการปฏิบัติตามมาตรการฯ ปี 2563	ผลการสำรวจความคิดเห็นตามรายงานผลการปฏิบัติตามมาตรการฯ ปี 2564	ผลการสำรวจความคิดเห็นตามรายงานผลการปฏิบัติตามมาตรการฯ ปี 2565
	<u>ผู้นำที่อยู่ห่างจากโครงการ 3-5 กิโลเมตร</u> ➢ ปัญหาจราจรติดขัด (ร้อยละ 28.0) ➢ ปัญหายาเสพติด (ร้อยละ 27.2) ➢ ปัญหาการลักขโมย (ร้อยละ 17.7) <u>ผู้นำภาพรวม 5 กิโลเมตร</u> ➢ ปัญหาจราจรติดขัด (ร้อยละ 27.7) ➢ ปัญหายาเสพติด (ร้อยละ 26.6) ➢ ปัญหาการลักขโมยและปัญหาความแออัด/คนต่างถิ่นเข้ามามาก ในสัดส่วนที่เท่ากัน (ร้อยละ 17.5)	<u>ผู้นำที่อยู่ห่างจากโครงการ 3-5 กิโลเมตร</u> ➢ ปัญหาความแออัด/คนต่างถิ่นเข้ามามาก (ร้อยละ 33.7) ➢ ปัญหายาเสพติด (ร้อยละ 25.0) ➢ ปัญหาจราจรติดขัด (ร้อยละ 17.2) <u>ผู้นำภาพรวม 5 กิโลเมตร</u> ➢ ปัญหาความแออัด/คนต่างถิ่นเข้ามามาก (ร้อยละ 32.0) ➢ ปัญหายาเสพติด (ร้อยละ 25.5) ➢ ปัญหาการลักขโมย (ร้อยละ 16.3)	<u>ผู้นำที่อยู่ห่างจากโครงการ 3-5 กิโลเมตร</u> ➢ ปัญหาความแออัด/คนต่างถิ่นเข้ามามาก (ร้อยละ 29.0) ➢ ปัญหายาเสพติด (ร้อยละ 22.5) ➢ ปัญหาการลักขโมย (ร้อยละ 17.6) <u>ผู้นำภาพรวม 5 กิโลเมตร</u> ➢ ปัญหาความแออัด/คนต่างถิ่นเข้ามามาก (ร้อยละ 28.0) ➢ ปัญหายาเสพติด (ร้อยละ 22.3) ➢ ปัญหาการลักขโมยและปัญหาจราจรติดขัด ในสัดส่วนที่เท่ากัน (ร้อยละ 18.3)
2.3 ผลกระทบด้านสิ่งแวดล้อมของพื้นที่ในปัจจุบัน			
- ผลกระทบด้านสิ่งแวดล้อมในปัจจุบัน ในลำดับต้นๆ ได้แก่ ➢ กลิ่นรบกวน (ร้อยละ 66.7) ➢ ฝุ่นละออง/เขม่าควัน (ร้อยละ 51.9) ➢ เสียงดังรบกวน (ร้อยละ 37.0)	<u>ผู้นำที่อยู่ห่างจากโครงการ 0-3 กิโลเมตร</u> - ผลกระทบด้านสิ่งแวดล้อมในปัจจุบัน ในลำดับต้นๆ ได้แก่ ➢ ฝุ่นละออง/เขม่าควัน (ร้อยละ 83.3) ➢ กลิ่นรบกวน (ร้อยละ 66.7) ➢ เสียงดังรบกวน (ร้อยละ 58.3)	<u>ผู้นำที่อยู่ห่างจากโครงการ 0-3 กิโลเมตร</u> - ผลกระทบด้านสิ่งแวดล้อมในปัจจุบัน ในลำดับต้นๆ ได้แก่ ➢ ฝุ่นละออง/เขม่าควัน (ร้อยละ 75.0) ➢ กลิ่นรบกวน (ร้อยละ 66.7) ➢ เสียงดังรบกวน (ร้อยละ 41.7)	<u>ผู้นำที่อยู่ห่างจากโครงการ 0-3 กิโลเมตร</u> - ผลกระทบด้านสิ่งแวดล้อมในปัจจุบัน ในลำดับต้นๆ ได้แก่ ➢ ฝุ่นละออง/เขม่าควัน (ร้อยละ 100.0) ➢ เสียงดังรบกวน (ร้อยละ 75.0) ➢ กลิ่นรบกวน (ร้อยละ 66.7)

ตารางที่ 5-3 (ต่อ)

ผลการสำรวจความคิดเห็นตามรายงานผลการปฏิบัติตามมาตรการฯ ปี 2562	ผลการสำรวจความคิดเห็นตามรายงานผลการปฏิบัติตามมาตรการฯ ปี 2563	ผลการสำรวจความคิดเห็นตามรายงานผลการปฏิบัติตามมาตรการฯ ปี 2564	ผลการสำรวจความคิดเห็นตามรายงานผลการปฏิบัติตามมาตรการฯ ปี 2565
	➢ สร้างชื่อเสียงให้กับท้องถิ่น ระบบสาธารณูปโภคพื้นฐานดีขึ้น และมีรายได้เพิ่มขึ้น/ค้าขายดีขึ้น ในสัดส่วนที่เท่ากัน (ร้อยละ 10.0) <u>ผู้นำที่อยู่ห่างจากโครงการ 3-5 กิโลเมตร</u> - ประเด็นผลกระทบในทางบวก ในลำดับต้นๆ ได้แก่ ➢ การสนับสนุนกิจกรรมในเทศกาลต่างๆ (ร้อยละ 29.1) ➢ สภาพเศรษฐกิจของชุมชนดีขึ้น (ร้อยละ 18.8) ➢ มีรายได้เพิ่มขึ้น/ค้าขายดีขึ้น (ร้อยละ 12.0) <u>ผู้นำภาพรวม 5 กิโลเมตร</u> - ประเด็นผลกระทบในทางบวก ในลำดับต้นๆ ได้แก่ ➢ การสนับสนุนกิจกรรมในเทศกาลต่างๆ (ร้อยละ 28.7) ➢ สภาพเศรษฐกิจของชุมชนดีขึ้น (ร้อยละ 20.4) ➢ มีรายได้เพิ่มขึ้น/ค้าขายดีขึ้น (ร้อยละ 11.6)	พื้นฐานดีขึ้น ในสัดส่วนที่เท่ากัน (ร้อยละ 11.4) <u>ผู้นำที่อยู่ห่างจากโครงการ 3-5 กิโลเมตร</u> - ประเด็นผลกระทบในทางบวก ในลำดับต้นๆ ได้แก่ ➢ การสนับสนุนกิจกรรมในเทศกาลต่างๆ (ร้อยละ 13.4) ➢ สภาพเศรษฐกิจของชุมชนดีขึ้น (ร้อยละ 11.9) ➢ มีการส่งเสริมด้านการศึกษา ได้แก่ มีการมอบทุนการศึกษาให้เด็ก (ร้อยละ 9.6) <u>ผู้นำภาพรวม 5 กิโลเมตร</u> - ประเด็นผลกระทบในทางบวก ในลำดับต้นๆ ได้แก่ ➢ การสนับสนุนกิจกรรมในเทศกาลต่างๆ (ร้อยละ 13.1) ➢ สภาพเศรษฐกิจของชุมชนดีขึ้น (ร้อยละ 11.6) ➢ มีการส่งเสริมด้านการศึกษา ได้แก่ มีการมอบทุนการศึกษาให้เด็ก (ร้อยละ 9.1)	➢ ระบบสาธารณูปโภคพื้นฐานดีขึ้น (ร้อยละ 12.9) <u>ผู้นำที่อยู่ห่างจากโครงการ 3-5 กิโลเมตร</u> - ประเด็นผลกระทบในทางบวก ในลำดับต้นๆ ได้แก่ ➢ มีรายได้เพิ่มขึ้น/ค้าขายดีขึ้น (ร้อยละ 19.3) ➢ การสนับสนุนกิจกรรมในเทศกาลต่างๆ และสภาพเศรษฐกิจของชุมชนดีขึ้น ในสัดส่วนที่เท่ากัน (ร้อยละ 17.4) <u>ผู้นำภาพรวม 5 กิโลเมตร</u> - ประเด็นผลกระทบในทางบวก ในลำดับต้นๆ ได้แก่ ➢ มีรายได้เพิ่มขึ้น/ค้าขายดีขึ้น (ร้อยละ 19.3) ➢ การสนับสนุนกิจกรรมในเทศกาลต่างๆ (ร้อยละ 18.8) ➢ สภาพเศรษฐกิจของชุมชนดีขึ้น (ร้อยละ 16.1)

ตารางที่ 5-3 (ต่อ)

ผลการสำรวจความคิดเห็นตามรายงานผลการปฏิบัติตามมาตรการฯ ปี 2562	ผลการสำรวจความคิดเห็นตามรายงานผลการปฏิบัติตามมาตรการฯ ปี 2563	ผลการสำรวจความคิดเห็นตามรายงานผลการปฏิบัติตามมาตรการฯ ปี 2564	ผลการสำรวจความคิดเห็นตามรายงานผลการปฏิบัติตามมาตรการฯ ปี 2565
	<u>ผู้นำที่อยู่ห่างจากโครงการ 3-5 กิโลเมตร</u> - ผลกระทบด้านสิ่งแวดล้อมในปัจจุบัน ในลำดับต้นๆ ได้แก่ ➢ ฝุ่นละออง/เขม่าควัน (ร้อยละ 76.8) ➢ กลิ่นรบกวน (ร้อยละ 46.4) ➢ เสียงดังรบกวน (ร้อยละ 30.4) <u>ผู้นำภาพรวม 5 กิโลเมตร</u> - ผลกระทบด้านสิ่งแวดล้อมในปัจจุบัน ในลำดับต้นๆ ได้แก่ ➢ ฝุ่นละออง/เขม่าควัน (ร้อยละ 77.8) ➢ กลิ่นรบกวน (ร้อยละ 49.4) ➢ เสียงดังรบกวน (ร้อยละ 34.6)	<u>ผู้นำที่อยู่ห่างจากโครงการ 3-5 กิโลเมตร</u> - ผลกระทบด้านสิ่งแวดล้อมในปัจจุบัน ในลำดับต้นๆ ได้แก่ ➢ ฝุ่นละออง/เขม่าควัน (ร้อยละ 50.9) ➢ กลิ่นรบกวน (ร้อยละ 47.4) ➢ เสียงดังรบกวน (ร้อยละ 36.8) <u>ผู้นำภาพรวม 5 กิโลเมตร</u> - ผลกระทบด้านสิ่งแวดล้อมในปัจจุบัน ในลำดับต้นๆ ได้แก่ ➢ ฝุ่นละออง/เขม่าควัน (ร้อยละ 53.6) ➢ กลิ่นรบกวน (ร้อยละ 50.7) ➢ เสียงดังรบกวน (ร้อยละ 37.7)	<u>ผู้นำที่อยู่ห่างจากโครงการ 3-5 กิโลเมตร</u> - ผลกระทบด้านสิ่งแวดล้อมในปัจจุบัน ในลำดับต้นๆ ได้แก่ ➢ ฝุ่นละออง/เขม่าควัน (ร้อยละ 72.7) ➢ กลิ่นรบกวน (ร้อยละ 47.0) ➢ เสียงดังรบกวน (ร้อยละ 28.8) <u>ผู้นำภาพรวม 5 กิโลเมตร</u> - ผลกระทบด้านสิ่งแวดล้อมในปัจจุบัน ในลำดับต้นๆ ได้แก่ ➢ ฝุ่นละออง/เขม่าควัน (ร้อยละ 76.9) ➢ กลิ่นรบกวน (ร้อยละ 50.0) ➢ เสียงดังรบกวน (ร้อยละ 35.9)
2.4 ผลกระทบทางลบจากการมีโรงงานตั้งอยู่บริเวณชุมชน			
- ประเด็นผลกระทบในทางลบ ในลำดับต้นๆ ได้แก่ ➢ ประชากรแฝงเพิ่มขึ้น (ร้อยละ 15.4) ➢ ปัญหาการจราจร (ร้อยละ 12.8) ➢ ผลกระทบด้านสุขภาพ ด้านทรัพยากรธรรมชาติ และมลพิษทางอากาศ ในสัดส่วนที่เท่ากัน (ร้อยละ 10.3)	<u>ผู้นำที่อยู่ห่างจากโครงการ 0-3 กิโลเมตร</u> - ประเด็นผลกระทบในทางลบ ในลำดับต้นๆ ได้แก่ ➢ ปัญหาประชากรแฝงเพิ่มขึ้น ทรัพยากรธรรมชาติลดลง และปัญหาการจราจร ในสัดส่วนที่เท่ากัน (ร้อยละ 14.3)	<u>ผู้นำที่อยู่ห่างจากโครงการ 0-3 กิโลเมตร</u> - ประเด็นผลกระทบในทางลบ ในลำดับต้นๆ ได้แก่ ➢ ปัญหาประชากรแฝงเพิ่มขึ้น (ร้อยละ 17.9) ➢ เส้นทางคมนาคมไม่สะดวกและปัญหาการจราจร ในสัดส่วนที่เท่ากัน (ร้อยละ 14.3)	<u>ผู้นำที่อยู่ห่างจากโครงการ 0-3 กิโลเมตร</u> - ประเด็นผลกระทบในทางลบ ในลำดับต้นๆ ได้แก่ ➢ มลพิษทางอากาศ (ร้อยละ 26.0) ➢ ประชากรแฝงเพิ่มขึ้น (ร้อยละ 18.5) ➢ การจัดการของเสีย/สารเคมี และปัญหาการจราจร ในสัดส่วนที่เท่ากัน (ร้อยละ 11.1)

ตารางที่ 5-3 (ต่อ)

ผลการสำรวจความคิดเห็นตามรายงานผลการปฏิบัติตามมาตรการฯ ปี 2562	ผลการสำรวจความคิดเห็นตามรายงานผลการปฏิบัติตามมาตรการฯ ปี 2563	ผลการสำรวจความคิดเห็นตามรายงานผลการปฏิบัติตามมาตรการฯ ปี 2564	ผลการสำรวจความคิดเห็นตามรายงานผลการปฏิบัติตามมาตรการฯ ปี 2565
	➢ ความเชื่อมั่นต่อมาตรการและระบบการดูแลความปลอดภัยของโรงการ (มีความเชื่อมั่นในระดับมาก)	➢ ความเชื่อมั่นต่อมาตรการและระบบการดูแลความปลอดภัยของโรงการ (มีความเชื่อมั่นในระดับมาก)	➢ ความเชื่อมั่นต่อมาตรการและระบบการดูแลความปลอดภัยของโรงการ (มีความเชื่อมั่นในระดับมาก)
2.9 ช่องทางการประชาสัมพันธ์ข่าวสารของโครงการ			
- ช่องทางการประชาสัมพันธ์ข่าวสารของโครงการในลำดับต้นๆ ได้แก่ ➢ ผู้นำชุมชน/กรรมการชุมชน (ร้อยละ 74.1) ➢ เจ้าหน้าที่ของบริษัท ฯ (ร้อยละ 22.2) ➢ หน่วยงานราชการ (ร้อยละ 3.7)	<u>ผู้นำที่อยู่ห่างจากโครงการ 0-3 กิโลเมตร</u> - ช่องทางการประชาสัมพันธ์ข่าวสารของโครงการในลำดับต้นๆ ได้แก่ ➢ ผู้นำชุมชน/กรรมการชุมชน (ร้อยละ 60.0) ➢ เจ้าหน้าที่ของบริษัทฯ (ร้อยละ 40.0) <u>ผู้นำที่อยู่ห่างจากโครงการ 3-5 กิโลเมตร</u> - ช่องทางการประชาสัมพันธ์ข่าวสารของโครงการในลำดับต้นๆ ได้แก่ ➢ ผู้นำชุมชน/กรรมการชุมชน (ร้อยละ 66.7) ➢ เจ้าหน้าที่ของบริษัทฯ (ร้อยละ 22.7) ➢ เสียงตามสาย/หอกระจายข่าวในชุมชน (ร้อยละ 6.7) <u>ผู้นำภาพรวม 5 กิโลเมตร</u> - ช่องทางการประชาสัมพันธ์ข่าวสารของโครงการในลำดับต้นๆ ได้แก่ ➢ ผู้นำชุมชน/กรรมการชุมชน (ร้อยละ 65.6) ➢ เจ้าหน้าที่ของบริษัทฯ (ร้อยละ 25.6) ➢ เสียงตามสาย/หอกระจายข่าวในชุมชน (ร้อยละ 5.6)	<u>ผู้นำที่อยู่ห่างจากโครงการ 0-3 กิโลเมตร</u> - ช่องทางการประชาสัมพันธ์ข่าวสารของโครงการในลำดับต้นๆ ได้แก่ ➢ ผู้นำชุมชน/กรรมการชุมชน (ร้อยละ 83.3) ➢ เจ้าหน้าที่ของบริษัทฯ (ร้อยละ 16.7) <u>ผู้นำที่อยู่ห่างจากโครงการ 3-5 กิโลเมตร</u> - ช่องทางการประชาสัมพันธ์ข่าวสารของโครงการในลำดับต้นๆ ได้แก่ ➢ ผู้นำชุมชน/กรรมการชุมชน (ร้อยละ 73.3) ➢ เจ้าหน้าที่ของบริษัทฯ (ร้อยละ 20.0) ➢ การประชุมในชุมชน (ร้อยละ 3.3) <u>ผู้นำภาพรวม 5 กิโลเมตร</u> - ช่องทางการประชาสัมพันธ์ข่าวสารของโครงการในลำดับต้นๆ ได้แก่ ➢ ผู้นำชุมชน/กรรมการชุมชน (ร้อยละ 75.0) ➢ เจ้าหน้าที่ของบริษัทฯ (ร้อยละ 19.4) ➢ การประชุมในชุมชน (ร้อยละ 2.8)	<u>ผู้นำที่อยู่ห่างจากโครงการ 0-3 กิโลเมตร</u> - ช่องทางการประชาสัมพันธ์ข่าวสารของโครงการในลำดับต้นๆ ได้แก่ ➢ ผู้นำชุมชน/กรรมการชุมชน (ร้อยละ 75.0) ➢ เจ้าหน้าที่ของบริษัทฯ (ร้อยละ 25.0) <u>ผู้นำที่อยู่ห่างจากโครงการ 3-5 กิโลเมตร</u> - ช่องทางการประชาสัมพันธ์ข่าวสารของโครงการในลำดับต้นๆ ได้แก่ ➢ ผู้นำชุมชน/กรรมการชุมชน (ร้อยละ 78.8) ➢ เจ้าหน้าที่ของบริษัทฯ (ร้อยละ 18.2) ➢ การประชุมในชุมชน (ร้อยละ 3.0) <u>ผู้นำภาพรวม 5 กิโลเมตร</u> - ช่องทางการประชาสัมพันธ์ข่าวสารของโครงการในลำดับต้นๆ ได้แก่ ➢ ผู้นำชุมชน/กรรมการชุมชน (ร้อยละ 78.2) ➢ เจ้าหน้าที่ของบริษัทฯ (ร้อยละ 19.2) ➢ การประชุมในชุมชน (ร้อยละ 2.6)

ตารางที่ 5-3 (ต่อ)

ผลการสำรวจความคิดเห็นตามรายงานผลการปฏิบัติตามมาตรการฯ ปี 2562	ผลการสำรวจความคิดเห็นตามรายงานผลการปฏิบัติตามมาตรการฯ ปี 2563	ผลการสำรวจความคิดเห็นตามรายงานผลการปฏิบัติตามมาตรการฯ ปี 2564	ผลการสำรวจความคิดเห็นตามรายงานผลการปฏิบัติตามมาตรการฯ ปี 2565
2.6 การรับรู้โครงการ			
➢ รู้จักโครงการ (ร้อยละ 51.9) ➢ ไม่รู้จักโครงการ (ร้อยละ 48.1)	<u>ผู้นำที่อยู่ห่างจากโครงการ 0-3 กิโลเมตร</u> ➢ รู้จักโครงการ (ร้อยละ 100.0) <u>ผู้นำที่อยู่ห่างจากโครงการ 3-5 กิโลเมตร</u> ➢ รู้จักโครงการ (ร้อยละ 79.7) ➢ ไม่รู้จักโครงการ (ร้อยละ 20.3) <u>ผู้นำภาพรวม 5 กิโลเมตร</u> ➢ รู้จักโครงการ (ร้อยละ 82.7) ➢ ไม่รู้จักโครงการ (ร้อยละ 17.3)	<u>ผู้นำที่อยู่ห่างจากโครงการ 0-3 กิโลเมตร</u> ➢ รู้จักโครงการ (ร้อยละ 83.3) ➢ ไม่รู้จักโครงการ (ร้อยละ 16.7) <u>ผู้นำที่อยู่ห่างจากโครงการ 3-5 กิโลเมตร</u> ➢ รู้จักโครงการ (ร้อยละ 73.7) ➢ ไม่รู้จักโครงการ (ร้อยละ 26.3) <u>ผู้นำภาพรวม 5 กิโลเมตร</u> ➢ รู้จักโครงการ (ร้อยละ 75.4) ➢ ไม่รู้จักโครงการ (ร้อยละ 24.6)	<u>ผู้นำที่อยู่ห่างจากโครงการ 0-3 กิโลเมตร</u> ➢ รู้จักโครงการ (ร้อยละ 100.0) <u>ผู้นำที่อยู่ห่างจากโครงการ 3-5 กิโลเมตร</u> ➢ รู้จักโครงการ (ร้อยละ 98.5) ➢ ไม่รู้จักโครงการ (ร้อยละ 1.5) <u>ผู้นำภาพรวม 5 กิโลเมตร</u> ➢ รู้จักโครงการ (ร้อยละ 98.7) ➢ ไม่รู้จักโครงการ (ร้อยละ 1.3)
2.7 ผลกระทบจากการดำเนินโครงการ			
➢ เคยได้รับผลกระทบจากโครงการ (ร้อยละ 3.7) ➢ ไม่เคยได้รับผลกระทบจากโครงการ (ร้อยละ 96.3)	<u>ผู้นำที่อยู่ห่างจากโครงการ 0-3 กิโลเมตร</u> ➢ ไม่เคยได้รับผลกระทบจากโครงการ (ร้อยละ 100.0) <u>ผู้นำที่อยู่ห่างจากโครงการ 3-5 กิโลเมตร</u> ➢ เคยได้รับผลกระทบจากโครงการ (ร้อยละ 1.4) ➢ ไม่เคยได้รับผลกระทบจากโครงการ (ร้อยละ 98.6) <u>ผู้นำภาพรวม 5 กิโลเมตร</u> ➢ เคยได้รับผลกระทบจากโครงการ (ร้อยละ 1.2)	<u>ผู้นำที่อยู่ห่างจากโครงการ 0-3 กิโลเมตร</u> ➢ ไม่เคยได้รับผลกระทบจากโครงการ (ร้อยละ 100.0) <u>ผู้นำที่อยู่ห่างจากโครงการ 3-5 กิโลเมตร</u> ➢ เคยได้รับผลกระทบจากโครงการ (ร้อยละ 5.3) ➢ ไม่เคยได้รับผลกระทบจากโครงการ (ร้อยละ 94.7) <u>ผู้นำภาพรวม 5 กิโลเมตร</u> ➢ เคยได้รับผลกระทบจากโครงการ (ร้อยละ 4.3)	<u>ผู้นำที่อยู่ห่างจากโครงการ 0-3 กิโลเมตร</u> ➢ เคยได้รับผลกระทบจากโครงการ (ร้อยละ 8.3) ➢ ไม่เคยได้รับผลกระทบจากโครงการ (ร้อยละ 91.7) <u>ผู้นำที่อยู่ห่างจากโครงการ 3-5 กิโลเมตร</u> ➢ เคยได้รับผลกระทบจากโครงการ (ร้อยละ 12.1) ➢ ไม่เคยได้รับผลกระทบจากโครงการ (ร้อยละ 87.9)

ตารางที่ 5-3 (ต่อ)

ผลการสำรวจความคิดเห็นตามรายงานผลการปฏิบัติตามมาตรการฯ ปี 2562	ผลการสำรวจความคิดเห็นตามรายงานผลการปฏิบัติตามมาตรการฯ ปี 2563	ผลการสำรวจความคิดเห็นตามรายงานผลการปฏิบัติตามมาตรการฯ ปี 2564	ผลการสำรวจความคิดเห็นตามรายงานผลการปฏิบัติตามมาตรการฯ ปี 2565
	➢ ไม่เคยได้รับผลกระทบจากโครงการ (ร้อยละ 98.8)	➢ ไม่เคยได้รับผลกระทบจากโครงการ (ร้อยละ 95.7)	<u>ผู้นำภาพรวม 5 กิโลเมตร</u> ➢ เคยได้รับผลกระทบจากโครงการ (ร้อยละ 11.5) ➢ ไม่เคยได้รับผลกระทบจากโครงการ (ร้อยละ 88.5)
2.8 ความเชื่อมั่น			
➢ ความเชื่อมั่นต่อความรับผิดชอบด้านสิ่งแวดล้อมของโครงการ (มีความเชื่อมั่นในระดับปานกลาง) ➢ ความเชื่อมั่นต่อมาตรการและระบบการดูแลความปลอดภัยของโครงการ (มีความเชื่อมั่นในระดับปานกลาง)	<u>ผู้นำที่อยู่ห่างจากโครงการ 0-3 กิโลเมตร</u> ➢ ความเชื่อมั่นต่อความรับผิดชอบด้านสิ่งแวดล้อมของโครงการ (มีความเชื่อมั่นในระดับมาก) ➢ ความเชื่อมั่นต่อมาตรการและระบบการดูแลความปลอดภัยของโครงการ (มีความเชื่อมั่นในระดับมาก) <u>ผู้นำที่อยู่ห่างจากโครงการ 3-5 กิโลเมตร</u> ➢ ความเชื่อมั่นต่อความรับผิดชอบด้านสิ่งแวดล้อมของโครงการ (มีความเชื่อมั่นในระดับมาก) ➢ ความเชื่อมั่นต่อมาตรการและระบบการดูแลความปลอดภัยของโครงการ (มีความเชื่อมั่นในระดับมาก) <u>ผู้นำภาพรวม 5 กิโลเมตร</u> ➢ ความเชื่อมั่นต่อความรับผิดชอบด้านสิ่งแวดล้อมของโครงการ (มีความเชื่อมั่นในระดับมาก)	<u>ผู้นำที่อยู่ห่างจากโครงการ 0-3 กิโลเมตร</u> ➢ ความเชื่อมั่นต่อความรับผิดชอบด้านสิ่งแวดล้อมของโครงการ (มีความเชื่อมั่นในระดับมาก) ➢ ความเชื่อมั่นต่อมาตรการและระบบการดูแลความปลอดภัยของโครงการ (มีความเชื่อมั่นในระดับมาก) <u>ผู้นำที่อยู่ห่างจากโครงการ 3-5 กิโลเมตร</u> ➢ ความเชื่อมั่นต่อความรับผิดชอบด้านสิ่งแวดล้อมของโครงการ (มีความเชื่อมั่นในระดับมาก) ➢ ความเชื่อมั่นต่อมาตรการและระบบการดูแลความปลอดภัยของโครงการ (มีความเชื่อมั่นในระดับมาก) <u>ผู้นำภาพรวม 5 กิโลเมตร</u> ➢ ความเชื่อมั่นต่อความรับผิดชอบด้านสิ่งแวดล้อมของโครงการ (มีความเชื่อมั่นในระดับมาก)	<u>ผู้นำที่อยู่ห่างจากโครงการ 0-3 กิโลเมตร</u> ➢ ความเชื่อมั่นต่อความรับผิดชอบด้านสิ่งแวดล้อมของโครงการ (มีความเชื่อมั่นในระดับมาก) ➢ ความเชื่อมั่นต่อมาตรการและระบบการดูแลความปลอดภัยของโครงการ (มีความเชื่อมั่นในระดับมาก) <u>ผู้นำที่อยู่ห่างจากโครงการ 3-5 กิโลเมตร</u> ➢ ความเชื่อมั่นต่อความรับผิดชอบด้านสิ่งแวดล้อมของโครงการ (มีความเชื่อมั่นในระดับมาก) ➢ ความเชื่อมั่นต่อมาตรการและระบบการดูแลความปลอดภัยของโครงการ (มีความเชื่อมั่นในระดับมาก) <u>ผู้นำภาพรวม 5 กิโลเมตร</u> ➢ ความเชื่อมั่นต่อความรับผิดชอบด้านสิ่งแวดล้อมของโครงการ (มีความเชื่อมั่นในระดับมาก)

ตารางที่ 5-3 (ต่อ)

ผลการสำรวจความคิดเห็นตามรายงานผลการปฏิบัติตามมาตรการฯ ปี 2562	ผลการสำรวจความคิดเห็นตามรายงานผลการปฏิบัติตามมาตรการฯ ปี 2563	ผลการสำรวจความคิดเห็นตามรายงานผลการปฏิบัติตามมาตรการฯ ปี 2564	ผลการสำรวจความคิดเห็นตามรายงานผลการปฏิบัติตามมาตรการฯ ปี 2565
2.10 ความต้องการให้โครงการจัดกิจกรรมเพื่อสังคม			
- ความต้องการในการดำเนินการจัดกิจกรรมเพื่อสังคม ในลำดับต้นๆ ได้แก่ ➢ ด้านการพัฒนาคุณภาพชีวิต (ร้อยละ 40.7) ➢ ด้านการพัฒนาการศึกษาและเยาวชน (ร้อยละ 18.5) ➢ การส่งเสริมและอนุรักษ์ฟื้นฟูสิ่งแวดล้อมและการสนับสนุนส่งเสริมสุขภาพอนามัย ในสัดส่วนที่เท่ากัน (ร้อยละ 14.8)	<u>ผู้นำที่อยู่ห่างจากโครงการ 0-3 กิโลเมตร</u> - ความต้องการในการดำเนินการจัดกิจกรรมเพื่อสังคม ในลำดับต้นๆ ได้แก่ ➢ การพัฒนาคุณภาพชีวิตและการพัฒนาการศึกษาและเยาวชน ในสัดส่วนที่เท่ากัน (ร้อยละ 26.7) ➢ การสนับสนุนและส่งเสริมสุขภาพและอนามัยและการส่งเสริมเศรษฐกิจและรายได้ ในสัดส่วนที่เท่ากัน (ร้อยละ 20.0) <u>ผู้นำที่อยู่ห่างจากโครงการ 3-5 กิโลเมตร</u> - ความต้องการในการดำเนินการจัดกิจกรรมเพื่อสังคม ในลำดับต้นๆ ได้แก่ ➢ การพัฒนาด้านการศึกษาและเยาวชน (ร้อยละ 53.6) ➢ การพัฒนาคุณภาพชีวิต (ร้อยละ 13.1) ➢ การส่งเสริมและอนุรักษ์ฟื้นฟูสิ่งแวดล้อมและการส่งเสริมและดูแลด้านความปลอดภัย ในสัดส่วนที่เท่ากัน (ร้อยละ 8.3) <u>ผู้นำภาพรวม 5 กิโลเมตร</u> - ความต้องการในการดำเนินการจัดกิจกรรมเพื่อสังคม ในลำดับต้นๆ ได้แก่	<u>ผู้นำที่อยู่ห่างจากโครงการ 0-3 กิโลเมตร</u> - ความต้องการในการดำเนินการจัดกิจกรรมเพื่อสังคม ในลำดับต้นๆ ได้แก่ ➢ การพัฒนาคุณภาพชีวิต การพัฒนาการศึกษาและเยาวชน และการสร้างความสัมพันธ์และสนับสนุนกิจกรรมชุมชน ในสัดส่วนที่เท่ากัน (ร้อยละ 25.0) <u>ผู้นำที่อยู่ห่างจากโครงการ 3-5 กิโลเมตร</u> - ความต้องการในการดำเนินการจัดกิจกรรมเพื่อสังคม ในลำดับต้นๆ ได้แก่ ➢ การพัฒนาคุณภาพชีวิต (ร้อยละ 44.9) ➢ การพัฒนาด้านการศึกษาและเยาวชน (ร้อยละ 17.2) ➢ การสร้างความสัมพันธ์และสนับสนุนกิจกรรมชุมชน (ร้อยละ 12.1) <u>ผู้นำภาพรวม 5 กิโลเมตร</u> - ความต้องการในการดำเนินการจัดกิจกรรมเพื่อสังคม ในลำดับต้นๆ ได้แก่ ➢ การพัฒนาคุณภาพชีวิต (ร้อยละ 41.4) ➢ การพัฒนาด้านการศึกษาและเยาวชน (ร้อยละ 18.6)	<u>ผู้นำที่อยู่ห่างจากโครงการ 0-3 กิโลเมตร</u> - ความต้องการในการดำเนินการจัดกิจกรรมเพื่อสังคม ในลำดับต้นๆ ได้แก่ ➢ การพัฒนาการศึกษาและเยาวชน (ร้อยละ 50.0) ➢ การส่งเสริมและอนุรักษ์ฟื้นฟูสิ่งแวดล้อมและการส่งเสริมเศรษฐกิจและรายได้ ในสัดส่วนที่เท่ากัน (ร้อยละ 16.7) <u>ผู้นำที่อยู่ห่างจากโครงการ 3-5 กิโลเมตร</u> - ความต้องการในการดำเนินการจัดกิจกรรมเพื่อสังคม ในลำดับต้นๆ ได้แก่ ➢ การพัฒนาการศึกษาและเยาวชน (ร้อยละ 46.3) ➢ การพัฒนาคุณภาพชีวิต (ร้อยละ 16.4) ➢ การส่งเสริมเศรษฐกิจและรายได้ (ร้อยละ 11.9) <u>ผู้นำภาพรวม 5 กิโลเมตร</u> - ความต้องการในการดำเนินการจัดกิจกรรมเพื่อสังคม ในลำดับต้นๆ ได้แก่ ➢ การพัฒนาการศึกษาและเยาวชน (ร้อยละ 46.8)

ตารางที่ 5-3 (ต่อ)

ผลการสำรวจความคิดเห็นตามรายงานผลการปฏิบัติตามมาตรการฯ ปี 2562	ผลการสำรวจความคิดเห็นตามรายงานผลการปฏิบัติตามมาตรการฯ ปี 2563	ผลการสำรวจความคิดเห็นตามรายงานผลการปฏิบัติตามมาตรการฯ ปี 2564	ผลการสำรวจความคิดเห็นตามรายงานผลการปฏิบัติตามมาตรการฯ ปี 2565
	➢ การพัฒนาด้านการศึกษาและเยาวชน (ร้อยละ 49.5) ➢ การพัฒนาคุณภาพชีวิต (ร้อยละ 15.2) ➢ การส่งเสริมและดูแลด้านความปลอดภัยและการสนับสนุนและส่งเสริมสุขภาพและอนามัย ในสัดส่วนที่เท่ากัน (ร้อยละ 8.1)	➢ การสร้างความสัมพันธ์และสนับสนุนกิจกรรมชุมชน (ร้อยละ 14.3)	➢ การพัฒนาคุณภาพชีวิต (ร้อยละ 15.2) ➢ การส่งเสริมเศรษฐกิจและรายได้ (ร้อยละ 12.7)
2.11 ความคิดเห็นของกลุ่มผู้นำชุมชนเกี่ยวกับดัชนีความพึงพอใจของชุมชนโดยสรุปต่อกลุ่มบริษัทฯ			
➢ ความพึงพอใจต่อการเป็นองค์กรที่ให้คุณค่าและประโยชน์ต่อสังคม (มีความพึงพอใจมาก) ➢ ความพึงพอใจต่อภาพลักษณ์องค์กรโดยรวม (มีความพึงพอใจมาก) ➢ ความพึงพอใจต่อการดำเนินงานกิจกรรมมวลชนสัมพันธ์ของกลุ่มบริษัทฯ (มีความพึงพอใจมาก) ➢ ความพึงพอใจต่อการปฏิบัติตามมาตรการและระบบการดูแลความปลอดภัยของกลุ่มบริษัทฯ มีความพึงพอใจมาก) ➢ ความพึงพอใจต่อการดำเนินงานของกลุ่มบริษัทฯ (มีความพึงพอใจมาก)	<u>ผู้นำที่อยู่ห่างจากโครงการ 0-3 กิโลเมตร</u> ➢ ความพึงพอใจต่อการเป็นองค์กรที่ให้คุณค่าและประโยชน์ต่อสังคม (มีความพึงพอใจมาก) ➢ ความพึงพอใจต่อภาพลักษณ์องค์กรโดยรวม (มีความพึงพอใจมาก) ➢ ความพึงพอใจต่อการดำเนินงานกิจกรรมมวลชนสัมพันธ์ของกลุ่มบริษัทฯ (มีความพึงพอใจมาก) ➢ ความพึงพอใจต่อการปฏิบัติตามมาตรการและระบบการดูแลความปลอดภัยของกลุ่มบริษัทฯ (มีความพึงพอใจมาก) ➢ ความพึงพอใจต่อการดำเนินงานของกลุ่มบริษัทฯ (มีความพึงพอใจมาก) <u>ผู้นำที่อยู่ห่างจากโครงการ 3-5 กิโลเมตร</u> ➢ ความพึงพอใจต่อการเป็นองค์กรที่ให้คุณค่าและประโยชน์ต่อสังคม (มีความพึงพอใจมาก)	<u>ผู้นำที่อยู่ห่างจากโครงการ 0-3 กิโลเมตร</u> ➢ ความพึงพอใจต่อการเป็นองค์กรที่ให้คุณค่าและประโยชน์ต่อสังคม (มีความพึงพอใจมาก) ➢ ความพึงพอใจต่อภาพลักษณ์องค์กรโดยรวม (มีความพึงพอใจมาก) ➢ ความพึงพอใจต่อการดำเนินงานกิจกรรมมวลชนสัมพันธ์ของกลุ่มบริษัทฯ (มีความพึงพอใจมาก) ➢ ความพึงพอใจต่อการปฏิบัติตามมาตรการและระบบการดูแลความปลอดภัยของกลุ่มบริษัทฯ (มีความพึงพอใจมาก) ➢ ความพึงพอใจต่อการดำเนินงานของกลุ่มบริษัทฯ (มีความพึงพอใจมาก) <u>ผู้นำที่อยู่ห่างจากโครงการ 3-5 กิโลเมตร</u> ➢ ความพึงพอใจต่อการเป็นองค์กรที่ให้คุณค่าและประโยชน์ต่อสังคม (มีความพึงพอใจมาก)	<u>ผู้นำที่อยู่ห่างจากโครงการ 0-3 กิโลเมตร</u> ➢ ความพึงพอใจต่อการเป็นองค์กรที่ให้คุณค่าและประโยชน์ต่อสังคม (มีความพึงพอใจมาก) ➢ ความพึงพอใจต่อภาพลักษณ์องค์กรโดยรวม (มีความพึงพอใจมาก) ➢ ความพึงพอใจต่อการดำเนินงานกิจกรรมมวลชนสัมพันธ์ของกลุ่มบริษัทฯ (มีความพึงพอใจมาก) ➢ ความพึงพอใจต่อการปฏิบัติตามมาตรการและระบบการดูแลความปลอดภัยของกลุ่มบริษัทฯ (มีความพึงพอใจมาก) ➢ ความพึงพอใจต่อการดำเนินงานของกลุ่มบริษัทฯ (มีความพึงพอใจมาก) <u>ผู้นำที่อยู่ห่างจากโครงการ 3-5 กิโลเมตร</u> ➢ ความพึงพอใจต่อการเป็นองค์กรที่ให้คุณค่าและประโยชน์ต่อสังคม (มีความพึงพอใจมาก)

ตารางที่ 5-3 (ต่อ)

ผลการสำรวจความคิดเห็นตามรายงานผลการปฏิบัติตามมาตรการฯ ปี 2562	ผลการสำรวจความคิดเห็นตามรายงานผลการปฏิบัติตามมาตรการฯ ปี 2563	ผลการสำรวจความคิดเห็นตามรายงานผลการปฏิบัติตามมาตรการฯ ปี 2564	ผลการสำรวจความคิดเห็นตามรายงานผลการปฏิบัติตามมาตรการฯ ปี 2565
	➢ ความพึงพอใจต่อภาพลักษณ์องค์กรโดยรวม (มีความพึงพอใจมาก) ➢ ความพึงพอใจต่อการดำเนินงานกิจกรรมมวลชนสัมพันธ์ของกลุ่มบริษัทฯ (มีความพึงพอใจมาก) ➢ ความพึงพอใจต่อการปฏิบัติตามมาตรการและระบบการดูแลความปลอดภัยของกลุ่มบริษัทฯ (มีความพึงพอใจมาก) ➢ ความพึงพอใจต่อการดำเนินงานของกลุ่มบริษัทฯ (มีความพึงพอใจมาก) <u>ผู้นำภาพรวม 5 กิโลเมตร</u> ➢ ความพึงพอใจต่อการเป็นองค์กรที่ให้คุณค่าและประโยชน์ต่อสังคม (มีความพึงพอใจมาก) ➢ ความพึงพอใจต่อภาพลักษณ์องค์กรโดยรวม (มีความพึงพอใจมาก) ➢ ความพึงพอใจต่อการดำเนินงานกิจกรรมมวลชนสัมพันธ์ของกลุ่มบริษัทฯ (มีความพึงพอใจมาก) ➢ ความพึงพอใจต่อการปฏิบัติตามมาตรการและระบบการดูแลความปลอดภัยของกลุ่มบริษัทฯ (มีความพึงพอใจมาก) ➢ ความพึงพอใจต่อการดำเนินงานของกลุ่มบริษัทฯ (มีความพึงพอใจมาก)	➢ ความพึงพอใจต่อภาพลักษณ์องค์กรโดยรวม (มีความพึงพอใจมาก) ➢ ความพึงพอใจต่อการดำเนินงานกิจกรรมมวลชนสัมพันธ์ของกลุ่มบริษัทฯ (มีความพึงพอใจมาก) ➢ ความพึงพอใจต่อการปฏิบัติตามมาตรการและระบบการดูแลความปลอดภัยของกลุ่มบริษัทฯ (มีความพึงพอใจมาก) ➢ ความพึงพอใจต่อการดำเนินงานของกลุ่มบริษัทฯ (มีความพึงพอใจมาก) <u>ผู้นำภาพรวม 5 กิโลเมตร</u> ➢ ความพึงพอใจต่อการเป็นองค์กรที่ให้คุณค่าและประโยชน์ต่อสังคม (มีความพึงพอใจมาก) ➢ ความพึงพอใจต่อภาพลักษณ์องค์กรโดยรวม (มีความพึงพอใจมาก) ➢ ความพึงพอใจต่อการดำเนินงานกิจกรรมมวลชนสัมพันธ์ของกลุ่มบริษัทฯ (มีความพึงพอใจมาก) ➢ ความพึงพอใจต่อการปฏิบัติตามมาตรการและระบบการดูแลความปลอดภัยของกลุ่มบริษัทฯ (มีความพึงพอใจมาก) ➢ ความพึงพอใจต่อการดำเนินงานของกลุ่มบริษัทฯ (มีความพึงพอใจมาก)	➢ ความพึงพอใจต่อภาพลักษณ์องค์กรโดยรวม (มีความพึงพอใจมาก) ➢ ความพึงพอใจต่อการดำเนินงานกิจกรรมมวลชนสัมพันธ์ของกลุ่มบริษัทฯ (มีความพึงพอใจมาก) ➢ ความพึงพอใจต่อการปฏิบัติตามมาตรการและระบบการดูแลความปลอดภัยของกลุ่มบริษัทฯ (มีความพึงพอใจมาก) ➢ ความพึงพอใจต่อการดำเนินงานของกลุ่มบริษัทฯ (มีความพึงพอใจมาก) <u>ผู้นำภาพรวม 5 กิโลเมตร</u> ➢ ความพึงพอใจต่อการเป็นองค์กรที่ให้คุณค่าและประโยชน์ต่อสังคม (มีความพึงพอใจมาก) ➢ ความพึงพอใจต่อภาพลักษณ์องค์กรโดยรวม (มีความพึงพอใจมาก) ➢ ความพึงพอใจต่อการดำเนินงานกิจกรรมมวลชนสัมพันธ์ของกลุ่มบริษัทฯ (มีความพึงพอใจมาก) ➢ ความพึงพอใจต่อการปฏิบัติตามมาตรการและระบบการดูแลความปลอดภัยของกลุ่มบริษัทฯ (มีความพึงพอใจมาก) ➢ ความพึงพอใจต่อการดำเนินงานของกลุ่มบริษัทฯ (มีความพึงพอใจมาก)

ตารางที่ 5-4

เปรียบเทียบการสำรวจความคิดเห็นของกลุ่มหน่วยงานที่เกี่ยวข้อง กลุ่มประมง และกลุ่มพื้นที่อ่อนไหว ประจำปี พ.ศ. 2562-2565

ผลการสำรวจความคิดเห็นตามรายงานผลการปฏิบัติตามมาตรการฯ ปี 2562	ผลการสำรวจความคิดเห็นตามรายงานผลการปฏิบัติตามมาตรการฯ ปี 2563	ผลการสำรวจความคิดเห็นตามรายงานผลการปฏิบัติตามมาตรการฯ ปี 2564	ผลการสำรวจความคิดเห็นตามรายงานผลการปฏิบัติตามมาตรการฯ ปี 2565
<u>1. วิธีการและขั้นตอนการสำรวจความคิดเห็นฯ</u>			
การเลือกตัวอย่างแบบเจาะจง (Purposive Selection) ซึ่งเป็นการคัดเลือกตัวอย่างให้ได้ตามความเหมาะสมและตรงตามวัตถุประสงค์ของการศึกษามากที่สุด โดยทำการสัมภาษณ์ 78 หน่วยงาน	การเลือกตัวอย่างแบบเจาะจง (Purposive Selection) ซึ่งเป็นการคัดเลือกตัวอย่างให้ได้ตามความเหมาะสมและตรงตามวัตถุประสงค์ของการศึกษามากที่สุด โดยทำการสัมภาษณ์ 86 หน่วยงาน **หมายเหตุ :** จำนวนหน่วยงานเพิ่มขึ้นจากปีที่ผ่านมาเนื่องจากมีการเพิ่มจำนวนหน่วยงานด้านต่างๆให้ครบถ้วน เช่น ด้านสาธารณสุข ด้านสาธารณูปโภค เป็นต้น	การเลือกตัวอย่างแบบเจาะจง (Purposive Selection) ซึ่งเป็นการคัดเลือกตัวอย่างให้ได้ตามความเหมาะสมและตรงตามวัตถุประสงค์ของการศึกษามากที่สุด โดยทำการสัมภาษณ์ 85 หน่วยงาน	การเลือกตัวอย่างแบบเจาะจง (Purposive Selection) ซึ่งเป็นการคัดเลือกตัวอย่างให้ได้ตามความเหมาะสมและตรงตามวัตถุประสงค์ของการศึกษามากที่สุด โดยทำการสัมภาษณ์ 79 หน่วยงาน
<u>2. ผลการสำรวจความคิดเห็นฯ</u>			
<u>2.1 การรับรู้โครงการ</u>			
➢ รู้จักโครงการ (ร้อยละ 30.7) ➢ ไม่รู้จักโครงการ (ร้อยละ 69.2)	➢ รู้จักโครงการ (ร้อยละ 44.2) ➢ ไม่รู้จักโครงการ (ร้อยละ 55.8)	➢ รู้จักโครงการ (ร้อยละ 49.4) ➢ ไม่รู้จักโครงการ (ร้อยละ 50.6)	➢ รู้จักโครงการ (ร้อยละ 67.1) ➢ ไม่รู้จักโครงการ (ร้อยละ 32.9)
<u>2.2 ผลกระทบจากการดำเนินโครงการ</u>			
➢ เคยได้รับผลกระทบจากโครงการ (ร้อยละ 6.4) ➢ ไม่เคยได้รับผลกระทบจากโครงการ (ร้อยละ 93.6)	➢ เคยได้รับผลกระทบจากโครงการ (ร้อยละ 2.3) ➢ ไม่เคยได้รับผลกระทบจากโครงการ (ร้อยละ 97.7)	➢ เคยได้รับผลกระทบจากโครงการ (ร้อยละ 1.2) ➢ ไม่เคยได้รับผลกระทบจากโครงการ (ร้อยละ 98.8)	➢ เคยได้รับผลกระทบจากโครงการ (ร้อยละ 1.3) ➢ ไม่เคยได้รับผลกระทบจากโครงการ (ร้อยละ 98.7)

ตารางที่ 5-4 (ต่อ)

ผลการสำรวจความคิดเห็นตามรายงานผลการปฏิบัติตามมาตรการฯ ปี 2562	ผลการสำรวจความคิดเห็นตามรายงานผลการปฏิบัติตามมาตรการฯ ปี 2563	ผลการสำรวจความคิดเห็นตามรายงานผลการปฏิบัติตามมาตรการฯ ปี 2564	ผลการสำรวจความคิดเห็นตามรายงานผลการปฏิบัติตามมาตรการฯ ปี 2565
<u>2.3 ช่องทางการประชาสัมพันธ์ข่าวสารของโครงการ</u>			
- ช่องทางการประชาสัมพันธ์ข่าวสารของโครงการ ได้แก่ ➢ เจ้าหน้าที่ของบริษัทฯ (ร้อยละ 32.1) ➢ ผู้นำชุมชน (ร้อยละ 24.4) ➢ หน่วยงานราชการ (ร้อยละ 19.2)	- ช่องทางการประชาสัมพันธ์ข่าวสารของโครงการ ได้แก่ ➢ เจ้าหน้าที่ของบริษัทฯ (ร้อยละ 45.3) ➢ หน่วยงานราชการ (ร้อยละ 34.9) ➢ เสียงตามสาย/หอกระจายข่าวในชุมชน (ร้อยละ 4.6)	- ช่องทางการประชาสัมพันธ์ข่าวสารของโครงการ ได้แก่ ➢ เจ้าหน้าที่ของบริษัทฯ (ร้อยละ 40.5) ➢ หน่วยงานราชการ (ร้อยละ 19.1) ➢ ผู้นำชุมชน/กรรมการชุมชน (ร้อยละ 16.0)	- ช่องทางการประชาสัมพันธ์ข่าวสารของโครงการ ได้แก่ ➢ เจ้าหน้าที่ของบริษัทฯ (ร้อยละ 29.1) ➢ ผู้นำชุมชน/กรรมการชุมชน (ร้อยละ 18.7) ➢ หน่วยงานราชการ (ร้อยละ 17.9)
<u>2.4 ความต้องการให้โครงการจัดกิจกรรมเพื่อสังคม</u>			
- ความต้องการในการดำเนินการจัดกิจกรรมเพื่อสังคม ในลำดับต้นๆ ได้แก่ ➢ กิจกรรมด้านการพัฒนาคุณภาพชีวิต (ร้อยละ 32.1) ➢ กิจกรรมด้านการส่งเสริมและอนุรักษ์ฟื้นฟูสิ่งแวดล้อม (ร้อยละ 16.7) ➢ กิจกรรมด้านการพัฒนาการศึกษาและเยาวชน (ร้อยละ 21.8)	- ความต้องการในการดำเนินการจัดกิจกรรมเพื่อสังคม ในลำดับต้นๆ ได้แก่ ➢ กิจกรรมด้านการพัฒนาคุณภาพชีวิต (ร้อยละ 25.6) ➢ กิจกรรมด้านการพัฒนาการศึกษาและเยาวชน (ร้อยละ 22.1) ➢ กิจกรรมด้านการส่งเสริมและอนุรักษ์ฟื้นฟูสิ่งแวดล้อม (ร้อยละ 20.9)	- ความต้องการในการดำเนินการจัดกิจกรรมเพื่อสังคม ในลำดับต้นๆ ได้แก่ ➢ กิจกรรมด้านการพัฒนาคุณภาพชีวิต (ร้อยละ 48.2) ➢ กิจกรรมด้านการพัฒนาการศึกษาและเยาวชน (ร้อยละ 17.6) ➢ กิจกรรมด้านการสนับสนุนและส่งเสริมสุขภาพและอนามัย (ร้อยละ 12.9)	- ความต้องการในการดำเนินการจัดกิจกรรมเพื่อสังคม ในลำดับต้นๆ ได้แก่ ➢ การพัฒนาคุณภาพชีวิต (ร้อยละ 19.1) ➢ การพัฒนาการศึกษาและเยาวชน (ร้อยละ 17.5) ➢ การส่งเสริมและอนุรักษ์ฟื้นฟูสิ่งแวดล้อม (ร้อยละ 14.4)

ตารางที่ 5-4 (ต่อ)

ผลการสำรวจความคิดเห็นตามรายงานผลการปฏิบัติตามมาตรการา ปี 2562	ผลการสำรวจความคิดเห็นตามรายงานผลการปฏิบัติตามมาตรการา ปี 2563	ผลการสำรวจความคิดเห็นตามรายงานผลการปฏิบัติตามมาตรการา ปี 2564	ผลการสำรวจความคิดเห็นตามรายงานผลการปฏิบัติตามมาตรการา ปี 2565
2.5 ความเชื่อมั่นต่อการจัดการของโครงการ			
➢ ความเชื่อมั่นต่อความรับผิดชอบด้านสิ่งแวดล้อมของโครงการ (มีความเชื่อมั่นในระดับมาก) ➢ ความเชื่อมั่นต่อมาตรการและระบบการดูแลความปลอดภัยของโครงการ (มีความเชื่อมั่นในระดับมาก)	➢ ความเชื่อมั่นต่อความรับผิดชอบด้านสิ่งแวดล้อมของโครงการ (มีความเชื่อมั่นในระดับมาก) ➢ ความเชื่อมั่นต่อมาตรการและระบบการดูแลความปลอดภัยของโครงการ (มีความเชื่อมั่นในระดับมาก)	➢ ความเชื่อมั่นต่อความรับผิดชอบด้านสิ่งแวดล้อมของโครงการ (มีความเชื่อมั่นในระดับมาก) ➢ ความเชื่อมั่นต่อมาตรการและระบบการดูแลความปลอดภัยของโครงการ (มีความเชื่อมั่นในระดับมาก)	➢ ความเชื่อมั่นต่อความรับผิดชอบด้านสิ่งแวดล้อมของโครงการ (มีความเชื่อมั่นในระดับมาก) ➢ ความเชื่อมั่นต่อมาตรการและระบบการดูแลความปลอดภัยของโครงการ (มีความเชื่อมั่นในระดับมาก)
2.6 ความคิดเห็นของกลุ่มหน่วยงานที่เกี่ยวข้อง กลุ่มประชาชนและกลุ่มชนพื้นเมืองใกล้เคียงความพึงพอใจของชุมชนโดยสรุปต่อกลุ่มบริษัทฯ			
➢ ความพึงพอใจต่อการเป็นองค์กรที่ให้คุณค่าและประโยชน์ต่อสังคม (มีความพึงพอใจมาก) ➢ ความพึงพอใจต่อภาพลักษณ์องค์กรโดยรวม (มีความพึงพอใจมาก) ➢ ความพึงพอใจต่อการดำเนินกิจกรรมมวลชนสัมพันธ์ของกลุ่มบริษัทฯ (มีความพึงพอใจมาก)	➢ ความพึงพอใจต่อการเป็นองค์กรที่ให้คุณค่าและประโยชน์ต่อสังคม (มีความพึงพอใจมาก) ➢ ความพึงพอใจต่อภาพลักษณ์องค์กรโดยรวม (มีความพึงพอใจมาก) ➢ ความพึงพอใจต่อการดำเนินกิจกรรมมวลชนสัมพันธ์ของกลุ่มบริษัทฯ (มีความพึงพอใจมาก) ➢ ความพึงพอใจต่อการปฏิบัติตามมาตรการและระบบการดูแลความปลอดภัยของกลุ่มบริษัทฯ (มีความพึงพอใจมาก)	➢ ความพึงพอใจต่อการเป็นองค์กรที่ให้คุณค่าและประโยชน์ต่อสังคม (มีความพึงพอใจมาก) ➢ ความพึงพอใจต่อภาพลักษณ์องค์กรโดยรวม (มีความพึงพอใจมาก) ➢ ความพึงพอใจต่อการดำเนินกิจกรรมมวลชนสัมพันธ์ของกลุ่มบริษัทฯ (มีความพึงพอใจมาก) ➢ ความพึงพอใจต่อการปฏิบัติตามมาตรการและระบบการดูแลความปลอดภัยของกลุ่มบริษัทฯ (มีความพึงพอใจมาก) ➢ ความพึงพอใจต่อการดำเนินงานของกลุ่มบริษัทฯ (มีความพึงพอใจมาก)	➢ ความพึงพอใจต่อการเป็นองค์กรที่ให้คุณค่าและประโยชน์ต่อสังคม (มีความพึงพอใจมาก) ➢ ความพึงพอใจต่อภาพลักษณ์องค์กรโดยรวม (มีความพึงพอใจมาก) ➢ ความพึงพอใจต่อการดำเนินกิจกรรมมวลชนสัมพันธ์ของกลุ่มบริษัทฯ (มีความพึงพอใจมาก) ➢ ความพึงพอใจต่อการปฏิบัติตามมาตรการและระบบการดูแลความปลอดภัยของกลุ่มบริษัทฯ (มีความพึงพอใจมาก) ➢ ความพึงพอใจต่อการดำเนินงานของกลุ่มบริษัทฯ (มีความพึงพอใจมาก)

ภาคผนวกที่ 1

ตัวอย่างแบบสอบถาม

ตัวอย่างแบบสอบถามของกลุ่มครัวเรือน

แบบสอบถามเลขที่_____ผู้สัมภาษณ์_____วันที่สัมภาษณ์_____
พิกัด.....

แบบสำรวจข้อมูลระดับครัวเรือนชุมชน.....ตำบล.....
อำเภอ.....จังหวัดระยอง
เพื่อการสำรวจความคิดเห็นและความพึงพอใจของชุมชน ต่อการประกอบกิจการของโรงงานอุตสาหกรรมตาม มาตรการป้องกันและแก้ไขกระทบสิ่งแวดล้อมและมาตรการติดตามตรวจสอบคุณภาพสิ่งแวดล้อม ของบริษัท พีทีที โกลบอล เคมิคอล จำกัด (มหาชน) และกลุ่มบริษัทในเครือ ประจำปี 2565

<u>คำชี้แจง</u> - **ข้อมูลส่วนตัวของผู้ให้สัมภาษณ์จะถูก<u>เก็บเป็นความลับ</u>ไม่มีการเปิดเผยข้อมูลต่อสาธารณะ**
- **ตอบแบบสอบถามต้องมีคุณสมบัติ ดังต่อไปนี้**
  1) อายุตั้งแต่ 20 ปี ขึ้นไป และไม่เกิน 60 ปี
  2) ระยะเวลาที่อาศัยอยู่ในชุมชนต้องมากกว่า 5 ปีขึ้นไป

ส่วนที่ 1 ข้อมูลทั่วไปของผู้ให้สัมภาษณ์

1.1 ชื่อผู้ให้สัมภาษณ์.....
1.2 ที่อยู่.....
1.3 หมายเลขโทรศัพท์.....
1.4 เพศ ❍[1] ชาย ❍[2] หญิง ❍อื่นๆ
1.5 อายุ ❍[1] 20 – 30 ปี ❍[2] 31 – 40 ปี ❍[3] 41 – 50 ปี ❍[4] 51 – 60 ปี
1.6 การศึกษา ❍[1] ประถมศึกษา ❍[2] มัธยมศึกษาตอนต้น ❍[3] มัธยมศึกษาตอนปลาย
❍[4] อาชีวศึกษาปวช./ปวส ❍[5] ปริญญาตรี ❍[6] สูงกว่าปริญญาตรี
❍[7] ไม่ได้เรียนหนังสือ
1.7 ศาสนา ❍พุทธ ❍คริสต์ ❍อิสลาม ❍อื่นๆ ระบุ_____
1.8 อาชีพหลักของครอบครัวในปัจจุบัน
❍[1] เกษตรกร ❍[2] ค้าขาย/ธุรกิจส่วนตัว ❍[3] ข้าราชการ/พนักงานรัฐวิสาหกิจ
❍[4] รับจ้างทั่วไป ❍[5] พนักงานบริษัท/โรงงาน ❍[6] อื่นๆ ระบุ_____
1.9 รายได้ต่อครัวเรือนต่อเดือน
❍[1] ไม่มีรายได้ ❍[2] ต่ำกว่า 10,000 บาท ❍[3] 10,000 – 20,000 บาท
❍[4] 20,000 – 30,000 บาท ❍[5] มากกว่า 30,000 บาท ขึ้นไป
1.10 ความเพียงพอของรายได้
❍[1] รายได้เพียงพอและมีเหลือเก็บ ❍[2] รายได้เพียงพอแต่ไม่มีเหลือเก็บ
❍[3] รายได้ไม่เพียงพอแต่ไม่มีหนี้สิน ❍[4] รายได้ไม่เพียงพอต้องกู้หนี้ยืมสิน
1.11 ความเป็นเจ้าของบ้านที่อยู่อาศัย
❍[1] เป็นของตนเอง/ญาติ/ครอบครัว ❍[2] เป็นผู้เช่า ❍[3] เป็นสวัสดิการ
❍[4] อื่นๆ ระบุ_____
1.12 ภูมิลำเนา
❍[1] เกิดที่นี่หรือบรรพบุรุษเป็นคนในชุมชนนี้ (ข้ามไปตอบส่วนที่ 2)
❍[2] ย้ายมาจากพื้นที่อื่นในจังหวัดระยอง (ข้ามไปตอบส่วนที่ 2) ❍[3] ย้ายมาจากจังหวัดอื่น
1.13 ย้ายมาจากจังหวัดในภาคใด
❍[1] ภาคกลาง ❍[2] ภาคตะวันออก ❍[3] ภาคตะวันออกเฉียงเหนือ
❍[4] ภาคเหนือ ❍[5] ภาคใต้ ❍[6] ภาคตะวันตก

1.14 ระยะเวลาที่ย้ายมาอยู่ในชุมชนแห่งนี้

❍[1] 5-10 ปี ❍[2] 11-15 ปี ❍[3] 16-20 ปี ❍[4] มากกว่า 20 ปี

1.15 ท่านและครอบครัวมีความคิดที่จะย้ายไปอยู่ที่อื่นหรือไม่

❍[1] ท่านไม่มีความคิดที่จะย้ายไปอยู่ที่อื่น ❍[2] มีความคิดที่จะย้ายไปอยู่ที่อื่น

❍[3] ยังไม่แน่ใจ เพราะเหตุใด_____

ส่วนที่ 2 สภาพทางสังคมและความเป็นอยู่ในปัจจุบัน

2.1 ท่านมีความคิดเห็นต่อสาธารณูปโภคพื้นฐานต่อไปนี้ในชุมชนที่ท่านอยู่อาศัยอย่างไร

[1] ไฟฟ้า ❍พึงพอใจ ❍ต้องปรับปรุง เรื่อง_____

[2] น้ำประปา ❍พึงพอใจ ❍ต้องปรับปรุง เรื่อง_____

[3] การลักลอบทิ้งกากของเสีย ❍พึงพอใจ ❍ต้องปรับปรุง เรื่อง_____

[4] โรงเรียน, สถานศึกษา ❍พึงพอใจ ❍ต้องปรับปรุง เรื่อง_____

[5] โรงพยาบาล, รพ.สต. ❍พึงพอใจ ❍ต้องปรับปรุง เรื่อง_____

[6] เส้นทางคมนาคม ❍พึงพอใจ ❍ต้องปรับปรุง เรื่อง_____

[7] สภาพสิ่งแวดล้อมในชุมชน ❍พึงพอใจ ❍ต้องปรับปรุง เรื่อง_____

[8] อื่นๆ ระบุ ❍พึงพอใจ ❍ต้องปรับปรุง เรื่อง_____

2.2 ปัจจุบันในชุมชนที่ท่านอาศัยอยู่มีปัญหาสังคมต่อไปนี้หรือไม่ (ตอบได้มากกว่า 1 ข้อ)

❍ [1] ปัญหาการลักขโมย ❍ [2] ปัญหาอาชญากรรม

❍ [3] ปัญหายาเสพติด ❍ [4] ปัญหาจราจรติดขัด

❍ [5] ปัญหาความแออัด/คนต่างถิ่นเข้ามามาก ❍ [6] ปัญหาการเพิ่มขึ้นของแหล่งอบายมุข

❍ [7] ปัญหาความปลอดภัยในชีวิตและทรัพย์สิน ❍ [8] ไม่มีปัญหาด้านสังคม

❍ [9] อื่นๆ ระบุ_____

2.3 ในรอบปีที่ผ่านมาสภาพแวดล้อมของชุมชนที่ท่านอาศัยอยู่เปลี่ยนแปลงไปจากเดิมหรือไม่

❍[1] ไม่เปลี่ยนแปลง ❍[2] เปลี่ยนแปลง อย่างไร _____

2.4 ปัจจุบันบริเวณที่ท่านอยู่อาศัยได้รับผลกระทบด้านสิ่งแวดล้อมต่อไปนี้หรือไม่

ผลกระทบสิ่งแวดล้อม	การได้รับ		ระดับผลกระทบที่ได้รับ			ความถี่ที่ได้รับผลกระทบ		
	ไม่ได้รับ	ได้รับ	น้อย	ปานกลาง	มาก	นานๆ ครั้ง	บ่อยๆ	ตลอดเวลา
[1] ฝุ่นละออง, เขม่าควัน								
[2] กลิ่นรบกวน								
[3] เสียงดังรบกวน								
[4] น้ำเน่าเสีย								
[5] การลักลอบทิ้งกากของเสีย								
[6] อื่นๆ ระบุ_____								

2.5 ท่านมีความพึงพอใจในสภาพแวดล้อมความเป็นอยู่ในปัจจุบัน หรือไม่

❍[1] พึงพอใจ ❍[2] เฉยๆ ❍[3] ไม่พึงพอใจ ด้านใด _____

2.6 ท่านรู้สึกกังวลใจที่ต้องอาศัยอยู่ใกล้แหล่งโรงงานอุตสาหกรรมหรือไม่ ระดับใด

❍[1] กังวลใจมากที่สุด ❍[2] กังวลใจมาก ❍[3] ค่อนข้างกังวลใจ

❍[4] ค่อนข้างไม่กังวลใจ ❍[5] ไม่กังวลใจ (ข้ามไปตอบข้อ 2.8)

2.7 ถ้ากังวลใจท่านกังวลใจด้านใด

❍[1] สิ่งแวดล้อม ❍[2] ความปลอดภัย ❍[3] สุขภาพ ❍[4] อื่นๆ ระบุ_____

2.8 ท่านคิดว่าการดำเนินการต่อไปนี้ สามารถลดความกังวลของท่านได้หรือไม่ ระดับใด

การดำเนินการ	ระดับการลดความกังวล			
	(4)✓	(3)✓	(2)✓	(1)✓
1. การให้ข้อมูลโครงการด้วยการจัดประชุมหรือการอบรมสัมมนา				
2. การดำเนินการผลิตด้วยความระมัดระวัง และปฏิบัติงานด้วยความรับผิดชอบสูงในด้านความปลอดภัย				
3. การแจ้งข่าวให้ทราบล่วงหน้า กรณีมีการซ่อมบำรุงหรือการซ่อมบำรุงใหญ่ของโรงงาน				
4. การสื่อสารกับชุมชนในกรณีมีการซ้อมแผนฉุกเฉิน				
5. การแสดงผลการตรวจวัดคุณภาพสิ่งแวดล้อมให้ทราบ				
6. การให้ความรู้ความเข้าใจด้านกระบวนการผลิตและความปลอดภัยแก่ประชาชน				
7. การให้ผู้นำชุมชนและประชาชนเข้าเยี่ยมชมโรงงาน				
8. การพบปะเยี่ยมเยียนประชาชนในชุมชนของเจ้าหน้าที่มวลชนสัมพันธ์				
9. การเชื่อมความสัมพันธ์ที่ดีกับผู้นำชุมชนและประชาชนของเจ้าหน้าที่มวลชนสัมพันธ์				

หมายเหตุ : (4) ลดความกังวลได้มาก (3) ลดความกังวลได้บ้าง (2) ลดความกังวลได้น้อย (1) ลดความกังวลไม่ได้เลย

2.9 การมีโรงงานตั้งอยู่ในบริเวณชุมชนของท่าน ท่านได้รับผลกระทบจากการดำเนินกิจกรรมหรือไม่

❍ ได้รับผลกระทบด้านบวก (ตอบเฉพาะข้อ 2.10) ❍ ได้รับผลกระทบด้านลบ (ตอบเฉพาะข้อ 2.11)

❍ ได้รับผลกระทบด้านบวกและด้านลบ (ตอบข้อ 2.10 – 2.11) ❍ ไม่มีความคิดเห็น (ข้ามไปตอบส่วนที่ 3)

2.10 การมีโรงงานตั้งอยู่ในบริเวณชุมชนของท่าน ท่านได้รับผลกระทบด้านบวกอย่างไร (ตอบได้มากกว่า 1 ข้อ)

❍ [1] ได้รับบริการสุขภาพอนามัยดีขึ้น ❍ [2] คุณภาพสิ่งแวดล้อมดีขึ้น

❍ [3] แหล่งน้ำในชุมชนมีคุณภาพดีขึ้น ❍ [4] สร้างชื่อเสียงให้กับท้องถิ่น

❍ [5] มีการสนับสนุนกิจกรรมในเทศกาลต่างๆ ❍ [6] สภาพเศรษฐกิจของชุมชนดีขึ้น

❍ [7] ปรับปรุงสถานที่/ออกกำลังกาย ❍ [8] มีการส่งเสริมการกีฬาร่วมกัน

❍ [9] ระบบสาธารณูปโภคพื้นฐานดีขึ้น ❍ [10] มีการปลูกต้นไม้เพื่อเพิ่มพื้นที่สีเขียว

❍ [11] มีรายได้เพิ่มขึ้น/ค้าขายดีขึ้น (รายได้เพิ่มขึ้นต่อเดือน โปรดระบุ)

❍ [11.1] ต่ำกว่า 10,000 ❍ [11.2] 10,001 – 20,000 บาท

❍ [11.3] 20,001 - 30,000 บาท ❍ [11.4] มากกว่า 30,000 บาท ขึ้นไป

❍ [12] มีการจ้างงานเพิ่มขึ้น ระบุประเภทของงาน_____

❍ [13] มีการส่งเสริมด้านการศึกษา ระบุกิจกรรม_____

❍ [14] มีการส่งเสริมอาชีพ ระบุอาชีพที่ได้รับการส่งเสริม_____

❍ [15] อื่นๆ ระบุ_____

2.11 การมีโรงงานตั้งอยู่ในบริเวณชุมชนของท่าน ท่านได้รับผลกระทบด้านลบอย่างไร (ตอบได้มากกว่า 1 ข้อ)

❍ [1] การทำงานจากคนนอกชุมชน ❍ [2] ประชากรแฝงเพิ่มขึ้น

❍ [3] การจัดการของเสีย/สารเคมี ❍ [4] ค่าครองชีพเพิ่มสูงขึ้น

❍ [5] การบริการสาธารณสุขไม่เพียงพอ ❍ [6] ผลกระทบด้านสุขภาพ

❍ [7] ทรัพยากรธรรมชาติลดลง ❍ [8] ปัญหาอาชญากรรรม/ยาเสพติด

❍ [9] เส้นทางคมนาคมไม่สะดวก ❍ [10] ปัญหาจราจร

❍ [11] มลพิษทางอากาศ อธิบายรายละเอียด_____

❍ [12] มลพิษทางเสียง อธิบายรายละเอียด_____

❍ [13] มลพิษทางน้ำ อธิบายรายละเอียด_____

❍ [14] ผลกระทบด้านวัฒนธรรม อธิบายรายละเอียด_____

❍ [15] อาชีพดั้งเดิมหายไป อธิบายรายละเอียด_____

❍ [16] อื่นๆระบุ_____

ส่วนที่ 3 การรับรู้และความคิดเห็นที่มีต่อโครงการ

3.1 ท่านรู้จักหรือเคยได้ยินชื่อโรงงานต่อไปนี้หรือไม่

ชี้แจง ให้ผู้สัมภาษณ์เปิดภาพหน้าโรงงานใน Flip chart ประกอบการสอบถาม

ชื่อโครงการ		รู้จัก	ไม่รู้จัก
1. บริษัท พีทีที โกลบอล เคมิคอล จำกัด (มหาชน) หรือ GC			
2. โครงการโรงงานผลิตสารโอเลฟินส์	GC สาขา 2		
3. โครงการหน่วยผลิตไฟฟ้า (Power Plant)	GC สาขา 2		
4. โครงการผลิตโพลิเอทิลีน (HDPE)	GC สาขา 2		
5. โครงการโรงงานผลิตสารโอเลฟินส์	GC สาขา 3		
6. โครงการโรงงานอะโรเมติกส์ หน่วยที่ 1	GC สาขา 4		
7. โครงการโรงงานอะโรเมติกส์ หน่วยที่ 2	GC สาขา 5		
8. โครงการโรงกลั่นน้ำมัน	GC สาขา 6		
9. โครงการท่าเทียบเรือ	GC สาขา 6		
10. โครงการท่าเทียบเรือและคลังผลิตภัณฑ์ (BTF-Jetty)	GC สาขา 7		
11. โครงการโรงงานอีเทนแครกเกอร์	GC สาขา 11		
12. โครงการโรงงานแอลดีพีอี (LDPE)	GC สาขา 11		
13. โครงการโรงงานแอลแอลดีพีอี (LLDPE)	GC สาขา 11		
14. โครงการผลิตเม็ดพลาสติกชนิดความหนาแน่นสูง	GC สาขา 12 (BPE เดิม)		
15. โครงการโรงงานผลิตเอทธิลีนออกไซด์และเอทธิลีนไกลคอล ของบริษัท จีซี ไกลคอล จำกัด			
16. โครงการโรงงานผลิตสารเอทานอลเอมีน	ของบริษัท จีซี ไกลคอล จำกัด		
17. โครงการผลิตเม็ดพลาสติกชนิดโพลีสไตรีน	ของบริษัท จีซี สไตรีนิคส์ จำกัด (TSCL เดิม)		
18. โครงการโรงงานผลิตสารฟีนอล	ของบริษัท พีทีที ฟีนอล จำกัด		
19. โครงการโรงงานผลิตสารบีสฟีนอล เอ	ของบริษัท พีทีที ฟีนอล จำกัด		
20. โครงการโรงงานผลิตเมทิลเอสเทอร์และแฟตตี้แอลกอฮอล์	ของบริษัท โกลบอลกรีนเคมิคอล จำกัด(มหาชน)		
21. โครงการโรงงานผลิตโพรพิลีนออกไซด์	ของบริษัท จีซี ออกซีเรน จำกัด		
22. โครงการโรงงานผลิต Polyetyethylene Terephthalate (PET)	ของบริษัท ไทย เพ็ท เรซิน จำกัด (TPRC)		
23. โครงการโรงงานผลิต Purified Terephtha (PTA)	ของบริษัท จีซี-เอ็ม พีทีเอ จำกัด		
24. โครงการโรงงานผลิตโพรพิลีนออกไซด์	ของบริษัท จีซี ออกซีเรน จำกัด		
25. โครงการโรงงานผลิตโพลีออล	ของบริษัท จีซี โพลีออลส์ จำกัด		

3.1.1 ท่านรู้จักเจ้าหน้าที่ของ บริษัท พีทีที โกลบอล เคมิคอล จำกัด (มหาชน) หรือ GC หรือไม่

❍ [1] รู้จัก ❍ [2] ไม่รู้จัก

3.1.2 ภายในชุมชนของท่านมีการซ้อมแผนฉุกเฉินของกลุ่มบริษัท GC หรือไม่ ❍ [1] มี ❍ [2] ไม่มี

3.1.3 ช่องทางการร้องเรียนเรื่องราวของกลุ่มบริษัท GC ใดต่อไปนี้ที่ท่านรู้จัก (ตอบได้มากกว่า 1 ข้อ)

❍ [1] ไม่มี (ข้ามไปตอบข้อ 3.2) ❍ [2] สายด่วน ❍[3] ไปรษณีย์

❍ [4] เจ้าหน้าที่ CSR/ ตัวแทนของบริษัทฯ โดยตรง ❍ [5] อื่นๆ

ระบุ_____

3.1.4 ท่านเคยแจ้งเรื่องร้องเรียนเกี่ยวกับบริษัท GC หรือบริษัทในกลุ่มบริษัท GC หรือไม่

❍ [1] ไม่เคย ❍ [2] เคย โปรดระบุปัญหา และรายละเอียด

ปัญหา_____

ร้องเรียนไปที่ไหน_____

ได้รับการแก้ไขปัญหาหรือไม่ อย่างไร_____

3.1.5 ท่านมีความพอใจต่อช่องทางการร้องเรียนเรื่องราวของกลุ่มบริษัท GC ในแง่ของประสิทธิภาพและการเข้าถึงชุมชนมากน้อยเพียงใด

❍ [1] พอใจมาก ❍ [2] พอใจ ❍ [3] ปานกลาง

❍ [4] ไม่พอใจ✓ ❍ [5] ไม่พอใจมาก✓ ❍ [6] ไม่มีความคิดเห็น

หมายเหตุ: ✓ สำหรับผู้ไม่พอใจ [4] และไม่พอใจมาก [5] โปรดระบุเหตุผล

_____

_____

3.2 ในรอบปีที่ผ่านมา ท่านเคยได้รับผลกระทบจากการดำเนินงานของโรงงานต่อไปนี้ หรือไม่

ชื่อโครงการ		ไม่เคย	เคย	ช่วงเวลา✓ (3.2.1)	ผลกระทบ✓ (3.2.2)
1. บริษัท พีทีที โกลบอล เคมิคอล จำกัด (มหาชน) หรือ GC					
2. โครงการโรงงานผลิตสารโอเลฟินส์	GC สาขา 2				
3. โครงการหน่วยผลิตไฟฟ้า (Power Plant)	GC สาขา 2				
4. โครงการผลิตโพลิเอทิลีน (HDPE)	GC สาขา 2				
5. โครงการโรงงานผลิตสารโอเลฟินส์	GC สาขา 3				
6. โครงการโรงงานอะโรเมติกส์ หน่วยที่ 1	GC สาขา 4				
7. โครงการโรงงานอะโรเมติกส์ หน่วยที่ 2	GC สาขา 5				
8. โครงการโรงกลั่นน้ำมัน	GC สาขา 6				
9. โครงการท่าเทียบเรือ	GC สาขา 6				
10. โครงการท่าเทียบเรือและคลังผลิตภัณฑ์ (BTF-Jetty)	GC สาขา 7				
11. โครงการโรงงานอีเทนแครกเกอร์	GC สาขา 11				
12. โครงการโรงงานแอลดีพีอี (LDPE)	GC สาขา 11				
13. โครงการโรงงานแอลแอลดีพีอี (LLDPE)	GC สาขา 11				
14. โครงการผลิตเม็ดพลาสติกชนิดความหนาแน่นสูง	GC สาขา 12				
15. โครงการโรงงานผลิตเอทธิลีนออกไซด์และเอทธิลีนไกลคอล ของบริษัท จีซี ไกลคอล จำกัด					
16. โครงการโรงงานผลิตสารเอทานอลเอมีน ของบริษัท จีซี ไกลคอล จำกัด					
17. โครงการผลิตเม็ดพลาสติกชนิดโพลีสไตรีน ของบริษัท จีซี สไตรีนิคส์ จำกัด (TSCL เดิม)					
18. โครงการโรงงานผลิตสารฟีนอล	ของบริษัท พีทีที ฟีนอล จำกัด				
19. โครงการโรงงานผลิตสารบีสฟีนอล เอ	ของบริษัท พีทีที ฟีนอล จำกัด				
20. โครงการโรงงานผลิตเมทิลเอสเทอร์และแฟตตี้แอลกอฮอล์ ของบริษัท โกลบอลกรีนเคมิคอล จำกัด(มหาชน)					
21. โครงการโรงงานผลิตอีทอกซีเลท	ของบริษัท ไทย อีทอกซีเลท จำกัด				

ชื่อโครงการ	ไม่เคย	เคย	ช่วงเวลา[1/] (3.2.1)	ผลกระทบ[2/] (3.2.2)
22. โครงการโรงงานผลิต Polyetyethylene Terephthalate (PET) ของบริษัท ไทย เฟ็ท เรซิน จำกัด (TPRC)				
23. โครงการโรงงานผลิต Purified Terephtha (PTA) ของบริษัท จีซี-เอ็ม พีทีเอ จำกัด				
24. โครงการโรงงานผลิตโพรพิลีนออกไซด์ ของบริษัท จีซี ออกซีเรน จำกัด				
25. โครงการโรงงานผลิตโพลีออล ของบริษัท จีซี โพลีออลส์ จำกัด				

ตัวเลือกในกรณีระบุว่าเคยได้รับผลกระทบ (หากระบุว่าไม่เคยให้ข้ามไปข้อ 3.3)

3.2.1 ช่วงเวลาที่ได้รับผลกระทบ (ตอบได้มากกว่า 1 ข้อ)

[1] กลางวัน [2] กลางคืน [3] อื่นๆ (ระบุ) .....

3.2.2 รายละเอียดของผลกระทบ

[1] การทำงานจากคนนอกชุมชน [2] ประชากรแฝงเพิ่มขึ้น [3] การจัดการของเสีย/สารเคมี

[4] ค่าครองชีพเพิ่มสูงขึ้น [5] การบริการสาธารณสุขไม่เพียงพอ [6] ผลกระทบด้านสุขภาพ

[7] อาชีพดั้งเดิมหายไป [8] ผลกระทบต่อวัฒนธรรมท้องถิ่น [9] มลพิษทางน้ำ

[10] ทรัพยากรธรรมชาติลดลง [11] ปัญหาอาชญากรรม/ยาเสพติด [12] มลพิษทางอากาศ

[13] เส้นทางคมนาคมไม่สะดวก [14] ปัญหาจราจร [15] มลพิษทางเสียง

[16] อื่นๆ ระบุ_____

_____

3.3 ท่านคิดว่าแรงงานส่วนใหญ่ในชุมชนเข้ามาทำงานส่วนใดในโรงงานของกลุ่มบริษัท GC (ตอบได้มากกว่า 1 ข้อ)

❍ [1] ดูแลเครื่องจักรและอุปกรณ์ในโรงงาน ❍ [2] ทำความสะอาด ❍ [3] ดูแลสวน

❍ [4] งานก่อสร้าง ❍ [5] งานในสำนักงาน ❍ [6] อื่นๆ ระบุ_____

3.4 ในชุมชนของท่านมีคนต่างถิ่นอพยพเข้ามา เนื่องจากการดำเนินงานของโรงงานในกลุ่ม GC หรือไม่

❍ [1] มี ❍ [2] ไม่มี (ข้ามไปตอบข้อ 3.8)

3.5 คนต่างถิ่นส่วนใหญ่ที่อพยพเข้ามา เนื่องจากการดำเนินงานของโรงงานในกลุ่ม GC มาจากที่ใด (ตอบได้เพียงข้อเดียว)

❍ [1] เมียนม่า ❍ [2] กัมพูชา ❍ [3] ลาว

❍ [4] เวียดนาม ❍ [5] ภายในประเทศไทย ❍ [6] อื่นๆ ระบุ_____

3.6 การเข้ามาของคนต่างถิ่นก่อให้เกิดผลกระทบต่อชุมชนของท่านในด้านใดมากที่สุด

❍ [1] การทะเลาะวิวาท ❍ [2] ปัญหาสิ่งแวดล้อม / ขยะ

❍ [3] การแย่งงานคนท้องถิ่น ❍ [4] ปัญหายาเสพติดและอาชญากรรม

❍ [5] โรคติดต่อ ❍ [6] การลักขโมย

❍ [7] ความไม่พอเพียงด้านการให้บริการทางสาธารณสุขและอื่นๆ เช่น ที่อยู่อาศัย และการศึกษา เป็นต้น

❍ [8] ไม่มี ❍ [9] อื่นๆ

ระบุ_____

3.6 ท่านมีความเชื่อมั่นต่อ**ความรับผิดชอบด้านสิ่งแวดล้อม**ของแต่ละโครงการในกลุ่มบริษัท GC เพียงใด

ชื่อโครงการ		ระดับความเชื่อมั่น[1/]				
		(5)	(4)	(3)	(2)	(1)
1. บริษัท พีทีที โกลบอล เคมิคอล จำกัด (มหาชน) หรือ GC						
2. โครงการโรงงานผลิตสารโอเลฟินส์	GC สาขา 2					
3. โครงการหน่วยผลิตไฟฟ้า (Power Plant)	GC สาขา 2					
4. โครงการผลิตโพลิเอทิลีน (HDPE)	GC สาขา 2					
5. โครงการโรงงานผลิตสารโอเลฟินส์	GC สาขา 3					
6. โครงการโรงงานอะโรเมติกส์ หน่วยที่ 1	GC สาขา 4					
7. โครงการโรงงานอะโรเมติกส์ หน่วยที่ 2	GC สาขา 5					
8. โครงการโรงกลั่นน้ำมัน	GC สาขา 6					
9. โครงการท่าเทียบเรือ	GC สาขา 6					
10.โครงการท่าเทียบเรือและคลังผลิตภัณฑ์ (BTF-Jetty)	GC สาขา 7					
11.โครงการโรงงานอีเทนแครกเกอร์	GC สาขา 11					
12.โครงการโรงงานแอลดีพีอี (LDPE)	GC สาขา 11					
13.โครงการโรงงานแอลแอลดีพีอี (LLDPE)	GC สาขา 11					
14.โครงการผลิตเม็ดพลาสติกชนิดความหนาแน่นสูง	GC สาขา 12 (BPE เดิม)					
15.โครงการโรงงานผลิตเอทิลีนออกไซด์และเอทิลีนไกลคอล ของบริษัท จีซี ไกลคอล จำกัด						
16.โครงการโรงงานผลิตสารเอทานอลเอมีน	ของบริษัท จีซี ไกลคอล จำกัด					
17.โครงการผลิตเม็ดพลาสติกชนิดไพลีสไตรีน	ของบริษัท จีซี สไตรีนิคส์ จำกัด (TSCL เดิม)					
18.โครงการโรงงานผลิตสารฟีนอล	ของบริษัท พีทีที ฟีนอล จำกัด					
19.โครงการโรงงานผลิตสารบีสฟีนอล เอ	ของบริษัท พีทีที ฟีนอล จำกัด					
20.โครงการโรงงานผลิตเมทิลเอสเทอร์และแฟตตี้แอลกอฮอล์ ของบริษัท โกลบอลกรีนเคมิคอล จำกัด(มหาชน)						
21.โครงการโรงงานผลิตอีทอกซีเลท	ของบริษัท ไทย อีทอกซีเลท จำกัด					
22.โครงการโรงงานผลิต Polyetyethylene Terephthalate (PET) ของบริษัท ไทย เฟ็ท เรซิน จำกัด (TPRC)						
23.โครงการโรงงานผลิต Purified Terephtha (PTA)	ของบริษัท จีซี-เอ็ม พีทีเอ จำกัด					
24.โครงการโรงงานผลิตโพรพิลีนออกไซด์	ของบริษัท จีซี ออกซีเรน จำกัด					
25.โครงการโรงงานผลิตโพลีออล	ของบริษัท จีซี โพลีออลส์ จำกัด					

หมายเหตุ : (5) มีความเชื่อมั่นมากที่สุด (4) มีความเชื่อมั่นมาก (3) มีความเชื่อมั่นปานกลาง (2) มีความเชื่อมั่นน้อย (1) มีความเชื่อมั่นน้อยที่สุด

3.7 ท่านมีความเชื่อมั่นต่อ**มาตรการและระบบการดูแลความปลอดภัย**ของแต่ละโครงการในกลุ่มบริษัท GC เพียงใด

ชื่อโครงการ		ระดับความเชื่อมั่น[1/]				
		(5)	(4)	(3)	(2)	(1)
1. บริษัท พีทีที โกลบอล เคมิคอล จำกัด (มหาชน) หรือ GC						
2. โครงการโรงงานผลิตสารโอเลฟินส์	GC สาขา 2					
3. โครงการหน่วยผลิตไฟฟ้า (Power Plant)	GC สาขา 2					
4. โครงการผลิตโพลิเอทิลีน (HDPE)	GC สาขา 2					
5. โครงการโรงงานผลิตสารโอเลฟินส์	GC สาขา 3					
6. โครงการโรงงานอะโรเมติกส์ หน่วยที่ 1	GC สาขา 4					
7. โครงการโรงงานอะโรเมติกส์ หน่วยที่ 2	GC สาขา 5					
8. โครงการโรงกลั่นน้ำมัน	GC สาขา 6					
9. โครงการท่าเทียบเรือ	GC สาขา 6					
10.โครงการท่าเทียบเรือและคลังผลิตภัณฑ์ (BTF-Jetty)	GC สาขา 7					
11.โครงการโรงงานอีเทนแครกเกอร์	GC สาขา 11					
12.โครงการโรงงานแอลดีพีอี (LDPE)	GC สาขา 11					
13.โครงการโรงงานแอลแอลดีพีอี (LLDPE)	GC สาขา 11					
14.โครงการผลิตเม็ดพลาสติกชนิดความหนาแน่นสูง	GC สาขา 12 (BPE เดิม)					
15.โครงการโรงงานผลิตเอทิลีนออกไซด์และเอทิลีนไกลคอล ของบริษัท จีซี ไกลคอล จำกัด						
16.โครงการโรงงานผลิตสารเอทานอลเอมีน	ของบริษัท จีซี ไกลคอล จำกัด					
17.โครงการผลิตเม็ดพลาสติกชนิดไพลีสไตรีน	ของบริษัท จีซี สไตรีนิคส์ จำกัด (TSCL เดิม)					
18.โครงการโรงงานผลิตสารฟีนอล	ของบริษัท พีทีที ฟีนอล จำกัด					
19.โครงการโรงงานผลิตสารบีสฟีนอล เอ	ของบริษัท พีทีที ฟีนอล จำกัด					
20.โครงการโรงงานผลิตเมทิลเอสเทอร์และแฟตตี้แอลกอฮอล์ ของบริษัท โกลบอลกรีนเคมิคอล จำกัด(มหาชน)						
21.โครงการโรงงานผลิตอีทอกซีเลท	ของบริษัท ไทย อีทอกซีเลท จำกัด					
22.โครงการโรงงานผลิต Polyetyethylene Terephthalate (PET) ของบริษัท ไทย เฟ็ท เรซิน จำกัด (TPRC)						
23.โครงการโรงงานผลิต Purified Terephtha (PTA)	ของบริษัท จีซี-เอ็ม พีทีเอ จำกัด					
24.โครงการโรงงานผลิตโพรพิลีนออกไซด์	ของบริษัท จีซี ออกซีเรน จำกัด					
25.โครงการโรงงานผลิตโพลีออล	ของบริษัท จีซี โพลีออลส์ จำกัด					

หมายเหตุ : (5) มีความเชื่อมั่นมากที่สุด (4) มีความเชื่อมั่นมาก (3) มีความเชื่อมั่นปานกลาง (2) มีความเชื่อมั่นน้อย (1) มีความเชื่อมั่นน้อยที่สุด

ส่วนที่ 4 การจัดกิจกรรมเพื่อชุมชนและสังคม

4.1 ท่านเคยได้รับข้อมูลประชาสัมพันธ์ต่อไปนี้จากโรงงานในกลุ่มบริษัท GC หรือไม่

ข้อมูลการประชาสัมพันธ์	เคย	ไม่เคย
1. การแจ้งข่าวสารให้ทราบล่วงหน้า กรณีการซ่อมบำรุงหรือการซ่อมบำรุงใหญ่ของโรงงาน		
2. การซ้อมแผนฉุกเฉินของกลุ่มบริษัท GC (ข้อคำถามสอดคล้องกับข้อ 3.1.2)		
3. แจ้งให้ทราบเกี่ยวกับช่องทางและวิธีการแจ้งเหตุหรือเรื่องร้องเรียนต่อกลุ่มบริษัท GC (ข้อคำถามสอดคล้องกับข้อ 3.1.3)		
4. แจ้งให้ทราบเกี่ยวกับนโยบายด้านความปลอดภัยและสิ่งแวดล้อมของกลุ่มบริษัท GC		
5. ข้อมูลการประชาสัมพันธ์โครงการหรือกิจกรรมเพื่อสังคมของกลุ่มบริษัท GC		

4.2 ท่านทราบข้อมูลประชาสัมพันธ์เกี่ยวกับโรงงานในกลุ่มบริษัท GC จากแหล่งใด

❍[1] ผู้นำชุมชน/กรรมการชุมชน ❍[2] ญาติ/เพื่อนบ้าน ❍ [3] หน่วยงานราชการ

❍[4] เจ้าหน้าที่ของบริษัท GC ❍[5] หนังสือพิมพ์ โทรทัศน์ วิทยุ ❍ [6] การประชุมในชุมชน

❍[7] เสียงตามสาย/หอกระจายข่าวในชุมชน ❍[8] แหล่งอื่นๆ (ระบุ) _____

4.3 ท่านทราบ รู้จัก หรือเคยได้ยินการดำเนินกิจกรรมเพื่อชุมชนและสังคมต่อไปนี้ของกลุ่มบริษัท GC หรือไม่

โครงการ	การรับทราบ	
	ไม่ทราบ	ทราบ
1. โครงการของกลุ่มบริษัท GC		
ด้านสิ่งแวดล้อม		
1.1 โครงการร่วมมือร่วมใจดูแลป่า (สวนป่านิเวศน์ระยองวนารมณ์)		
1.2 โครงการพัฒนาอาชีพประมง (สร้างแหล่งอาศัยสัตว์ทะเล)		
1.3 โครงการ Thrash Trapper Project ดาข่ายดักปลายท่อป้องกันขยะชุมชนลงสู่น้ำลำคลอง (ดำเนินกิจกรรมร่วมกับเทศบาลตำบลบ้านฉาง)		
1.4 โครงการธนาคารน้ำใต้ดิน (พื้นที่สวนมะม่วงและพุทราของชุมชนกรอกยายชาและหนองแดงเม)		
1.5 โครงการธนาคารขยะ "ทิ้ง-ไซเคิล" (ดำเนินกิจกรรมร่วมกับวิสาหกิจชุมชนเนินพะยอมและโรงเรียนมาบข่าพัฒนา)		
1.6 กิจกรรมปล่อยพันธุ์สัตว์น้ำและซั้งกอ ดำเนินกิจกรรมร่วมกับกลุ่มประมงเรือเล็กๆ เช่น กลุ่มประมงเรือเล็กตากวน-อ่าวประดู่ และกลุ่มประมงเรือเล็กบ้านพยูน		
1.7 โครงการ Community Waste Model มอบตะแกรงคัดแยกขยะร่วมกับกลุ่มประมงเรือเล็กตากวน-อ่าวประดู่ และมอบเครื่องย่อยเศษอาหารในโครงการเทคโนโลยีการเกษตรเพื่อใช้ในการบริหารจัดการขยะให้แก่วิสาหกิจชุมชนเกาะกก		
1.8 โครงการป่าชายเลน มอบสนับสนุนทุนวิจัยการพัฒนาระบบนิเวศนวัตกรรมการเลี้ยงปูทะเล ลงพื้นที่ติดตั้งคอนโดปู		
1.9 โครงการ Think Cycle Bank กิจกรรมรับฝากขยะโดยดำเนินกิจกรรมร่วมกับสถาบันการศึกษาในพื้นที่		
1.10 โครงการชุมชนน่าอยู่ ภูมิทัศน์น่ามองกิจกรรมเรียนการทำน้ำ EM และปุ๋ยหมักจากมูลสัตว์ Think cycle bank		
ด้านการศึกษา		
1.11 โครงการแนะแนวการศึกษาสายอาชีพ (รร.มาบข่า/รร.วัดห้วยโป่ง)		
1.12 โครงการเสริมสร้างความปลอดภัยและวินัยจราจร (รร.มาบข่า/ศูนย์บริการสาธารณสุขโขดหิน)		
1.13 โครงการสนับสนุนทุนการศึกษาแก่บุตรหลานของชุมชน		
1.14 โครงการ อสม. น้อย เพื่อเป็นการส่งเสริมความรู้เรื่องการปฐมพยาบาลเบื้องต้น		
ด้านสุขภาพ สุขอนามัยและความปลอดภัย		
1.15 โครงการสอนทำเจลแอลกอฮอล์ (รร.วัดกระเฉท/รร.มาบตาพุดพันพิทยาคาร/รร.วัดห้วยโป่ง/รร.วัดมาบข่า/รร.มาบตาพุด/รร.วัดตากวน)		
1.16 โครงการจัดทำ wall shield (รร.มาบตาพุดพันพิทยาคาร)		
1.17 โครงการเดิมพลังผู้สูงอายุ กิจกรรมปลูกผักปลูกใจ		
1.18 สนับสนับอุปกรณ์ทางการแพทย์ให้แก่หน่วยงานต่างๆ และชุมชนในพื้นที่		
1.19 สนับสนุนชุด PE gown และถุงยังชีพแก่หน่วยงานต่างๆ ในพื้นที่		
1.20 โครงการอบรมสารเคมีในโรงเรียน		
1.21 โครงการสุขภาพร่วมกับ อสม. และ อพปร. โดยการมอบหน้ากากอนามัยและคู่มือวัคซีน		

โครงการ	การรับทราบ	
	ไม่ทราบ	ทราบ
ด้านการสื่อสารและสร้างความสัมพันธ์ที่ดีกับชุมชน		
1.22 โครงการเติมพลังผู้สูงอายุ (เทศบาลเมืองมาบตาพุด)		
1.23 สนับสนุนงบประมาณให้กับชุมชนและกลุ่มประมงในพื้นที่ เช่น สนับสนุนงบประมาณในการพัฒนาอาชีพประมง		
ด้านเศรษฐกิจ/ด้านความเป็นอยู่ที่ดี		
1.24 โครงการตลาดนัดโรงงานออนไลน์		
1.25 โครงการ Functional Green house film (สร้างโรงเรือนปลูกเมล่อน) (ทัณฑสถานเปิดห้วยโป่ง รร.ระยองวิทยาคม นิคมอุตสาหกรรม วิทยาลัยเทคนิคมอุตสาหกรรมระยอง และวิทยาลัยสารพัดช่างระยอง)		
1.26 โครงการ Fit Fun Firm กิจกรรมเปลี่ยนพัดลมและปรับปรุงศาลาโรงเรียนตากวน		
1.27 กิจกรรมบริจาคของบริโภค-อุปโภคให้แก่ศาสนสถานและชุมชนต่างๆ ในพื้นที่เพื่อช่วยเหลือประชาชนที่มีรายได้น้อย		
1.28 โครงการ Light For The Better Living เปลี่ยนหลอดไฟ LED แสงสว่างเพื่อน้อง ณ โรงเรียนบ้านหนองจอก		
1.29 โครงการติดตั้งเสาไฟฟ้าพลังงานแสงอาทิตย์ (Solar Cell) บริเวณกลุ่มประมงตากวน-อ่าวประดู่		
1.30 โครงการปล็อกอิฐจากโฟม		
2. โครงการของบริษัท จีซี ไกลคอล จำกัด		
ด้านสิ่งแวดล้อม		
2.1 โครงการ ThinkCycle Bank ณ โรงเรียนบ้านพยูน และบ้านเขาชก		
2.2 โครงการจิตอาสาทำความดีเก็บขยะทำความสะอาดชายหาด		
2.3 โครงการคัดแยกขยะจากสำนักงานส่งต่อวิสาหกิจชุมชน		
ด้านการสื่อสารและสร้างความสัมพันธ์ที่ดีกับชุมชน		
2.4 โครงการ Green Health Project (การสนับสนุนเจลแอลกอฮอล์/สเปรย์แอลกอฮอล์/สบู่ล้างมือ ให้กับชุมชนและหน่วยงานต่างๆ ในพื้นที่)		
2.5 สนับสนุนงานประเพณีและวันสำคัญต่างๆ ทางศาสนา เช่น ประเพณีบุญข้าวหลาม เข้าพรรษา ทอดกฐินสามัคคี		
ด้านเศรษฐกิจ		
2.6 โครงการสนับสนุนกลีเซอรีนและน้ำดีไอแก่วิสาหกิจชุมชน เช่น วิสาหกิจชุมชนลุฟฟ่าลา วิสาหกิจชุมชนมาบตาพุดสิตเดี๊ลเมอแดดอสแดิกส์		
27. โครงการสนับสนุนการประกอบอาชีพคนพิการ		
3. โครงการของบริษัท ทีทีที ฟินอล จำกัด		
ด้านสิ่งแวดล้อม		
3.1 มอบแม่พันธุ์ไม้ต่าง (ทัณฑสถาน เปิดห้วยโป่งระยอง)		
4. โครงการของบริษัท โกลบอลกรีนเคมิคอล จำกัด (มหาชน)		
ด้านสิ่งแวดล้อม		
4.1 โครงการ Think Cycle Bank ณ โรงเรียนบ้านพยูน และบ้านเขาชก		
4.2 โครงการจิตอาสาทำความดีเก็บขยะทำความสะอาดชายหาด		
4.3 โครงการคัดแยกขยะจากสำนักงานส่งต่อวิสาหกิจชุมชน		
ด้านการสื่อสารและสร้างความสัมพันธ์ที่ดีกับชุมชน		
4.4 โครงการ Green Health Project โดยการมอบ เจลแอลกอฮอล์/สเปรย์แอลกอฮอล์/ สบู่เหลว ให้แก่หน่วยงานต่างๆ		

โครงการ	การรับทราบ	
	ไม่ทราบ	ทราบ
4.5 การสนับสนุนส่งเสริมชุมชนและการมีส่วนร่วมกบภาคสังคม เช่น การร่วมกิจกรรมวันสำคัญทางศาสนา ลงพื้นที่ชุมชนอย่างสม่ำเสมอ		
ด้านเศรษฐกิจ/ด้านความเป็นอยู่ที่ดี		
4.6 โครงการชุมชนปลอดภัยด้วยทางม้าลายจาก GGC		
4.7 โครงการ สนับสนุน Glycerine / น้ำดีไอ แก่วิสาหกิจชุมชน		
4.8 โครงการสร้างโอกาสเชิงสังคมสนับสนุนการประกอบอาชีพของคนพิการ		
5. โครงการของบริษัท ไทย อีทอกซีเลท จำกัด		
ด้านสิ่งแวดล้อม		
5.1 โครงการร่วมใจปลูกความดี ขยายพื้นที่สีเขียว (นิคมอุตสาหกรรมตับบลิวเอชเอะะวันออก)		
5.2 โครงการจิตอาสาเราทำความดีด้วยใจ กิจกรรมปลูกต้นไม้ กำจัดผักตบชวาและวัชพืชในแหล่งน้ำสาธารณะ (หน่วยบริการสุขภาพชุมชนภูตร-หัวยมะหาด)		
5.3 โครงการร่วมใจพิทักษ์สิ่งแวดล้อม ทำความสะอาดชายหาดและปรับปรุงภูมิทัศน์ (หาดพยูน)		
5.4 โครงการปล่อยพันธุ์สัตว์น้ำและพัฒนาชายหาด (ร่วมกับกลุ่มประมงเรือเล็กหนองแฟบ ณ ชายหาดหนองแฟบ)		
5.5 โครงการ TEX ปันของเหลือใช้จากภายในสู่ภายนอก" ส่งมอบสิ่งของเหลือใช้และขยะรีทีใช้แล้วให้กับศูนย์บริการจัดการขยะรีไซเคิล (ชุมชนวัดชากลูกหญ้า และส่งมอบไม้พาเลท ให้กับทัณฑสถานเปิดห้วยโป่ง)		
5.6 โครงการTEX Cycle การนำเอาวัสดุเหลือใช้จากบรรจุภัณฑ์ของวัตถุดิบนำแปรรูปทดแทนการกำจัดและทำลาย (upcycling) ผลิตเป็นกระเป๋า		
ด้านการศึกษา		
5.7 โครงการมอบทุนการศึกษาต่อเนื่องระดับประถมศึกษาและระดับ ปวส.		
5.8 มอบเงินสนับสนุนโครงการส่งเสริมผู้เรียนให้เป็นผู้ประกอบการด้านการจัดการวัตถุดิบอาหารทะเลพยูนสู่ผลิตภัณฑ์ชุมชน		
ด้านสุขภาพและความปลอดภัย		
5.9 โครงการ TEX ร่วมใจด้านภัย COVID-19 สนับสนุนและช่วยเหลือเจ้าหน้าที่ผู้ปฏิบัติงานหน่วยงานราชการและชุมชนในการป้องกันการแพร่ระบาดของเชื้อ COVID-19		
5.10 โครงการซ่อมได้ by ช่าง TEX พนักงานจิตอาสาร่วมกับคู่ค้า (Supplier) ซ่อมแซมระบบไฟฟ้า ณ ศาลากลองน้ำหู		
5.11 ร่วมกับเทศบาลเมืองมาบตาพุดและบริษัทาในกลุ่ม GC สนับสนุนอุปกรณ์เพื่อใช้ในการจัดทำ Shelter in place (SIP box) และร่วมซ้อมแผนฉุกเฉินให้กับชุมชนชากลูกหญ้าและชุมชนวัดชากลูกหญ้า		
5.12 สนับสนุนโครงการป้องกันและลดอุบัติเหตุทางถนนในช่วงเทศกาลสงกรานต์" ณ ศูนย์บริการนักท่องเที่ยวหาดน้ำริน		
ด้านการสังคมและสาธารณประโยชน์		
5.13 สนับสนุนกิจกรรม "ทำบุญข้าวหลาม"		
5.14 สนับสนุนกิจกรรมเนื่องใน "ประเพณีสงกรานต์"		
5.15 สนับสนุนกิจกรรมทำบุญ"ทอดกฐินสามัคคี		
5.16 โครงการอิ่มบุญอุ่นใจในเดือนเกิด โดยสนับสนุนงบประมาณและสิ่งของจำเป็นต่างๆ ให้แก่หน่วยงาน เช่น สนับสนุนงบประมาณและข้าวสารอาหารแห้งแก่กองทุนพัฒนาชีวิตผู้สูงอายุ ทม.มาบตาพุด สนับสนุนงบประมาณและสิ่งของที่จำเป็นรวมทั้งดำเนินการปรับปรุงสถานที่ คามีเลียน โซเชียล เซ็นเตอร์		
ด้านเศรษฐกิจ/ด้านความเป็นอยู่ที่ดี		
5.15 โครงการตลาดนัด TEX Online Market		

โครงการ	การรับทราบ	
	ไม่ทราบ	ทราบ
5.16 โครงการ"ระยองเมืองสะอาด" ส่งเสริมและสนับสนุนองค์ความรู้และอุปกรณ์ให้กับวิสาหกิจชุมชนหนองแฟบ ผลิตน้ำยาดี๊ดี		
5.17 กิจกรรมส่งเสริมและสนับสนุนการจัดโครงการต่างๆ ของ ชุมชนและหน่วยงาน เช่น สนับสนุนโครงการตลาดวิถีไทยของ ทม.มาบตาพุด ปรับปรุงภูมิทัศน์และทาสีสนามเด็กเล่น ของ ชุมชนมาบชะลูด-ชากกลาง		
6. โครงการของบริษัท ไทย เพ็ท เรซิน จำกัด (TPRC) และโครงการของบริษัท จีซี-เอ็ม ทีทีเอ		
ด้านสิ่งแวดล้อม		
6.1 กิจกรรมวิ่งด้วยใจ เก็บขยะด้วยกัน RUN TOGETHER		
6.2 โครงการจิตอาสาทำความสะอาดบ่อน้ำ		
6.3 โครงการเพิ่มพื้นที่สีเขียวเขาห้วยมะหาด		
ด้านการศึกษา		
6.4 สนับสนุนทุนการศึกษาให้ชุมชน		
6.5 จัดทำแปลงผักกางมุ้งให้โรงเรียนวัดมาบชลูดเพื่อการศึกษา		
6.6 สนับสนุนกิจกรรมวันเด็กร่วมกับหน่วยงาน		
6.7 สนับสนุนสื่ออุปกรณ์การเรียน (โรงเรียนวัดเกาะกลอยร่วมกับ GC GROUP)		
ด้านสุขภาพ สุขอนามัยและกีฬา		
6.8 สนับสนุนเจลแอลกอฮอล์และร่วมโครงการจัดทำเตียงสนามร่วมกับโรงพยาบาลสนามวัดมาบชลูด		
6.9 สนับสนุนชุดตรวจโควิดให้กับสถาบันการศึกษาในพื้นที่		
ด้านการสื่อสารและสร้างความสัมพันธ์ที่ดีกับชุมชน		
6.10 มอบแอลกอฮอล์ให้หน่วยงานต่างๆ ในพื้นที่ เช่น ทต.บ้านฉาง		
6.11 เข้าร่วมกิจกรรมประเพณีและวันสำคัญทางศาสนาร่วมกับหน่วยงาน และชุมชน เช่น บุญข้าวหลามกับชุมชนในพื้นที่ (ชุมชนชากกลาง ชุมชนหนองแฟบ) /เจ้าภาพทอดกฐินสามัคคีวัดหนองแฟบ		
6.12 สนับสนุนน้ำดื่มให้กับวัดซอยศีรี/ทต.บ้านฉาง		
6.13 เข้าร่วมประชุมและสำรวจพื้นที่กับชุมชนเข้าห้วยมะหาด		
6.14 สนับสนุนผ้าป่าสมทบทุนพัฒนาเด็กชนบท /สนับสนุนทอดผ้าป่าการศึกษาวัดหนองแฟบ		
6.15 มอบชุด home isolation ให้กับ ทต.บ้านฉางโดยสนับสนุนร่วมกับการนิคมอุตสาหกรรมแห่งประเทศไทย		
6.16 สนับสนุนงบประมาณโครงการบูรณะซ่อมแซม ณาปสถาน (เมรุ) วัดชากผักกูด		
6.17 มอบข้าวสารให้ชุมชนเพื่อนำไปแจกจ่ายแก่ผู้ติดเชื้อ COVID-19/สนับสนุนข้าวสารอาหารแห้งให้กับชุมชนรอบรั้วโรงงาน		
6.18 ติดตั้ง Win Sock ให้กับชุมชนในพื้นที่ศึกษา		

4.4 กิจกรรมชุมชนสัมพันธ์ที่กลุ่มบริษัท GC ทำให้กับชุมชน

❍ [1] มี ❍ [2] ไม่มี

ถ้ามี มีความบ่อยครั้งเพียงใด

❍[1] ทุกเดือน ❍[2] ทุก 2-3 เดือน ❍[3] ทุก 6 เดือน ❍[4] ทุกปี

❍[5] เมื่อมีเทศกาลและ/หรือโอกาสพิเศษ ❍[6] ไม่แน่ใจ ❍[7] อื่นๆ ระบุ_____

4.5 การจัดทำกิจกรรมหรือการเข้าร่วมกิจกรรมของโรงงานในกลุ่ม GC กับชุมชนของท่านมีบ่อยครั้งเพียงใด

❍[1] ทุกเดือน ❍[2] ทุก 2-3 เดือน ❍[3] ทุก 6 เดือน ❍[4] ทุกปี

❍[5] เมื่อมีเทศกาลและ/หรือโอกาสพิเศษ ❍[6] ไม่แน่ใจ ❍[7] อื่นๆ ระบุ_____

4.6 การรับรู้และความพึงพอใจเกี่ยวกับการดำเนินกิจกรรมเพื่อชุมชนและสังคมในด้านต่างๆ ของโรงงานในกลุ่มบริษัท GC

กิจกรรมของบริษัท ฯ	การรับรู้		ความพึงพอใจ[1/]				
	ทราบ	ไม่ทราบ	(5)	(4)	(3)	(2)	(1)
1. ด้านการศึกษา							
2. ด้านสุขภาพ สุขอนามัยและกีฬา							
3. ด้านความเป็นอยู่ที่ดี							
4. ด้านสิ่งแวดล้อม							
5. ด้านเศรษฐกิจ							
6. ด้านการสื่อสารและสร้างความสัมพันธ์ที่ดีกับชุมชน							

หมายเหตุ: [1/] (5) = มีความพึงพอใจมากที่สุด (4) = มีความพึงพอใจมาก (3) = มีความพึงพอใจปานกลาง (2) = มีความพึงพอใจน้อย (1) = มีความพึงพอใจน้อยที่สุด

4.7 ท่านต้องการให้กลุ่มบริษัท GC จัดกิจกรรมหรือโครงการด้านใดมากที่สุด

❍[1] การพัฒนาคุณภาพชีวิต ❍[2] การพัฒนาการศึกษาและเยาวชน

❍[3] การอนุรักษ์วัฒนธรรมประเพณี ❍[4] การส่งเสริมและอนุรักษ์ฟื้นฟูสิ่งแวดล้อม

❍[5] การส่งเสริมและดูแลด้านความความปลอดภัย ❍[6] การส่งเสริมด้านกีฬา

❍[7] การสนับสนุนและส่งเสริมสุขภาพและอนามัย ❍[8] การส่งเสริมเศรษฐกิจและรายได้

❍[9] การสร้างความสัมพันธ์และสนับสนุนกิจกรรมชุมชน ❍[10] การสื่อสารและการสร้างความเข้าใจ

4.8 ชุมชนเคยได้แสดงความคิดเห็นเกี่ยวกับกิจกรรมของโครงการเพื่อชุมชนและสังคมของกลุ่มบริษัท GC หรือไม่

❍ [1] ไม่เคย

❍ [2] เคย โปรดอธิบาย_____

4.9 ข้อเสนอแนะเพิ่มเติมหรือข้อควรปรับปรุงในการดำเนินกิจกรรมมวลชนสัมพันธ์ของ กลุ่มบริษัท GC

❍ [1] ไม่มี ❍ [2] มี โปรดอธิบาย_____

_____

4.10 ในภาพรวมท่านคิดว่า GC และบริษัทในกลุ่ม ควรมีการปรับปรุงหรือดำเนินการในเรื่องใดบ้าง ที่จะช่วยให้ชุมชนและกลุ่มโรงงานของบริษัท สามารถอยู่ร่วมกันได้อย่างมีความสุข _____

_____

4.11 ความคิดเห็นโดยสรุปต่อกลุ่มบริษัท พีทีที โกลบอล เคมิคอล จำกัด (มหาชน)

หัวข้อวัดความพึงพอใจ	ระดับความพึงพอใจ[1/]				
	(5)	(4)	(3)	(2)	(1)
1. เป็นองค์กรที่ให้คุณค่าและประโยชน์ต่อสังคม					
2. ความพึงพอใจต่อภาพลักษณ์องค์กรโดยรวม					
3. ความพึงพอใจต่อการดำเนินงานกิจกรรมมวลชนสัมพันธ์ของกลุ่มบริษัท GC					
4. ความพึงพอใจต่อการปฏิบัติตามมาตรการและระบบการดูแลความปลอดภัยของกลุ่มบริษัท GC					
5. ความพึงพอใจต่อการดำเนินงานของกลุ่มบริษัท GC					

หมายเหตุ: [1/] (5) = มีความพึงพอใจมากที่สุด (4) = มีความพึงพอใจมาก (3) = มีความพึงพอใจปานกลาง
(2) = มีความพึงพอใจน้อย (1) = มีความพึงพอใจน้อยที่สุด

ตัวอย่างแบบสอบถามของกลุ่มผู้นำชุมชน

แบบสอบถามเลขที่_____ผู้สัมภาษณ์_____วันที่สัมภาษณ์_____

แบบสำรวจข้อมูลระดับผู้นำชุมชน หมู่บ้าน.....ตำบล.....อำเภอ.....จังหวัดระยอง
เพื่อการสำรวจความคิดเห็นและความพึงพอใจของชุมชน ต่อการประกอบกิจการของโรงงานอุตสาหกรรมตามมาตรการป้องกันและแก้ไขกระทบสิ่งแวดล้อมและมาตรการติดตามตรวจสอบคุณภาพสิ่งแวดล้อม
ของบริษัท พีทีที โกลบอล เคมิคอล จำกัด (มหาชน) และกลุ่มบริษัทในเครือ ประจำปี 2565

ส่วนที่ 1 ข้อมูลทั่วไปของผู้ให้ข้อมูล

1.1 ตำแหน่ง_____ระยะเวลาดำรงตำแหน่ง_____

1.2 ชื่อชุมชน_____หน่วยงานท้องถิ่น_____
อำเภอ_____จังหวัดระยอง

1.3 เพศ ❑ [1] ชาย ❑ [2] หญิง ❑ [2] อื่นๆ

1.4 อายุ ❑ [1] 20 – 30 ปี ❑ [2] 31 – 40 ปี ❑ [3] 41 – 50 ปี ❑ [4] 51 – 60 ปี

1.5 การศึกษา ❑ [1] ประถมศึกษา ❑ [2] มัธยมศึกษาตอนต้น ❑ [3] มัธยมศึกษาตอนปลาย
❑ [4] อาชีวศึกษาปวช/ปวส ❑ [5] ปริญญาตรี ❑ [6] สูงกว่าปริญญาตรี
❑ [7] ไม่ได้เรียนหนังสือ

1.4 ศาสนา ❑ พุทธ ❑ คริสต์ ❑ อิสลาม ❑ อื่นๆ

ส่วนที่ 2 สภาพทางสังคมและความเป็นอยู่ในปัจจุบัน

2.1 ท่านมีความคิดเห็นต่อสาธารณูปโภคพื้นฐานต่อไปนี้ในชุมชนที่ท่านอยู่อาศัยอย่างไร

[1] ไฟฟ้า ❑ พึงพอใจ ❑ ต้องปรับปรุง เรื่อง_____
[2] น้ำประปา ❑ พึงพอใจ ❑ ต้องปรับปรุง เรื่อง_____
[3] การลักลอบทิ้งกากของเสีย ❑ พึงพอใจ ❑ ต้องปรับปรุง เรื่อง_____
[4] โรงเรียน, สถานศึกษา ❑ พึงพอใจ ❑ ต้องปรับปรุง เรื่อง_____
[5] โรงพยาบาล, รพ.สต. ❑ พึงพอใจ ❑ ต้องปรับปรุง เรื่อง_____
[6] เส้นทางคมนาคม ❑ พึงพอใจ ❑ ต้องปรับปรุง เรื่อง_____
[7] สภาพสิ่งแวดล้อมในชุมชน ❑ พึงพอใจ ❑ ต้องปรับปรุง เรื่อง_____
[8] อื่นๆ ระบุ ❑ พึงพอใจ ❑ ต้องปรับปรุง เรื่อง_____

2.2 ปัจจุบันในชุมชนที่ท่านอาศัยอยู่มีปัญหาสังคมต่อไปหรือไม่ [ตอบได้มากกว่า 1 ข้อ]

❑ [1] ปัญหาการลักขโมย ❑ [2] ปัญหาอาชญากรรม
❑ [3] ปัญหายาเสพติด ❑ [4] ปัญหาจราจรติดขัด
❑ [5] ปัญหาความแออัด/คนต่างถิ่นเข้ามามาก ❑ [6] ปัญหาการเพิ่มขึ้นของแหล่งอบายมุข
❍ [7] ปัญหาความปลอดภัยในชีวิตและทรัพย์สิน ❍ [8] ไม่มีปัญหาด้านสังคม
❍ [9] อื่นๆ ระบุ_____

2.3 ในรอบปีที่ผ่านมาสภาพแวดล้อมของชุมชนที่ท่านอาศัยอยู่เปลี่ยนแปลงไปจากเดิมหรือไม่

❑ [1] ไม่เปลี่ยนแปลง ❑ [2] เปลี่ยนแปลง อย่างไร_____

2.4 ปัจจุบันบริเวณที่ท่านอยู่อาศัยได้รับผลกระทบด้านสิ่งแวดล้อมต่อไปนี้หรือไม่

ผลกระทบสิ่งแวดล้อม	การได้รับ		ระดับผลกระทบที่ได้รับ			ความถี่ที่ได้รับผลกระทบ		
	ไม่ได้รับ	ได้รับ	น้อย	ปานกลาง	มาก	นาน ๆ ครั้ง	บ่อย ๆ	ตลอดเวลา
[1] ฝุ่นละอองควันดำ								
[2] กลิ่นรบกวน								
[3] เสียงดังรบกวน								
[4] น้ำเน่าเสีย								
[5] การลักลอบทิ้งกากของเสีย								
[6] อื่น ๆ ระบุ _____								

2.5 ท่านมีความพึงพอใจในสภาพแวดล้อมความเป็นอยู่ปัจจุบัน หรือไม่

❑ [1] พึงพอใจ ❑ [2] เฉยๆ ❑ [3] ไม่พึงพอใจ ด้านใด _____

2.6 ท่านรู้สึกกังวลใจที่ต้องอาศัยอยู่ใกล้แหล่งโรงงานอุตสาหกรรมหรือไม่ ระดับใด

❑ [1] กังวลใจมากที่สุด ❑ [2] กังวลใจมาก ❑ [3] ค่อนข้างกังวลใจ
❑ [4] ค่อนข้างไม่กังวลใจ ❑ [5] ไม่กังวลใจ (ข้ามไปตอบข้อ 2.8)

2.7 ถ้ากังวลใจท่านกังวลด้านใด

❑ [1] สิ่งแวดล้อม ❑ [2] ความปลอดภัย ❑ [3] สุขภาพ ❑ [4] อื่นๆ ระบุ_____

2.8 ท่านคิดว่าการดำเนินการต่อไปนี้ สามารถลดความกังวลของท่านได้หรือไม่ ระดับใด

การดำเนินการ	ระดับการลดความกังวล[1/]			
	(4)	(3)	(2)	(1)
1.การให้ข้อมูลโครงการด้วยการจัดประชุมหรือการอบรมสัมมนา				
2. การดำเนินการผลิตด้วยความระมัดระวัง และปฏิบัติงานด้วยความรับผิดชอบสูงในด้านความปลอดภัย				
3. การแจ้งข่าวให้ทราบล่วงหน้า กรณีมีการซ่อมบำรุงหรือการซ่อมบำรุงใหญ่ของโรงงาน				
4. การสื่อสารกับชุมชนในกรณีมีการซ้อมแผนฉุกเฉิน				
5. การแสดงผลการตรวจวัดคุณภาพสิ่งแวดล้อมให้ทราบ				
6. การให้ความรู้ความเข้าใจด้านกระบวนการผลิตและความปลอดภัยแก่ประชาชน				
7. การให้ผู้นำชุมชนและประชาชนเข้าเยี่ยมชมโรงงาน				
8. การพบปะเยี่ยมเยียนประชาชนในชุมชนของเจ้าหน้าที่มวลชนสัมพันธ์				
9. การเชื่อมความสัมพันธ์ที่ดีกับผู้นำชุมชนและประชาชนของเจ้าหน้าที่มวลชนสัมพันธ์				

หมายเหตุ : [1/] (4) ลดความกังวลได้มาก (3) ลดความกังวลได้บ้าง (2) ลดความกังวลได้น้อย (1) ลดความกังวลไม่ได้เลย

2.9 ท่านคิดว่าการมีโรงงานตั้งอยู่ในบริเวณชุมชนของท่านได้รับผลกระทบจากการดำเนินกิจกรรมหรือไม่

❑ ได้รับผลกระทบด้านบวก (ตอบเฉพาะข้อ 2.10) ❑ ได้รับผลกระทบด้านลบ (ตอบเฉพาะข้อ 2.11)
❑ ได้รับผลกระทบด้านบวกและด้านลบ (ตอบข้อ 2.10-2.11) ❑ ไม่มีความคิดเห็น (ข้ามไปตอบส่วนที่ 3)

2.10 ท่านคิดว่าการมีโรงงานตั้งอยู่ในบริเวณชุมชนของท่านได้รับผลกระทบด้านบวกอย่างไร (ตอบได้มากกว่า 1 ข้อ)

- ❑ [1] ได้รับบริการสุขภาพอนามัยดีขึ้น
- ❑ [2] คุณภาพสิ่งแวดล้อมดีขึ้น
- ❑ [3] แหล่งน้ำในชุมชนมีคุณภาพดีขึ้น
- ❑ [4] สร้างชื่อเสียงให้กับท้องถิ่น
- ❑ [5] มีการสนับสนุนกิจกรรมในเทศกาลต่างๆ
- ❑ [6] สภาพเศรษฐกิจของชุมชนดีขึ้น
- ❑ [7] ปรับปรุงสถานที่/ออกกำลังกาย
- ❑ [8] มีการส่งเสริมการกีฬาร่วมกัน
- ❑ [9] ระบบสาธารณูปโภคพื้นฐานดีขึ้น
- ❑ [10] มีการปลูกต้นไม้เพื่อเพิ่มพื้นที่สีเขียว
- ❑ [11] มีรายได้เพิ่มขึ้น/ค้าขายดีขึ้น
- ❑ [12] มีการจ้างงานเพิ่มขึ้น ระบุประเภทของงาน_____
- ❑ [13] มีการส่งเสริมด้านการศึกษา ระบุกิจกรรม_____
- ❑ [14] มีการส่งเสริมอาชีพ ระบุอาชีพที่ได้รับการส่งเสริม_____
- ❑ [15] อื่นๆ ระบุ_____

2.11 ท่านคิดว่าการมีโรงงานตั้งอยู่ในบริเวณชุมชนของท่านได้รับผลกระทบด้านลบอย่างไร (ตอบได้มากกว่า 1 ข้อ)

- ❑ [1] การทำงานจากคนนอกชุมชน
- ❑ [2] ประชากรแฝงเพิ่มขึ้น
- ❑ [3] การจัดการของเสีย/สารเคมี
- ❑ [4] ค่าครองชีพเพิ่มสูงขึ้น
- ❑ [5] การบริการสาธารณสุขไม่เพียงพอ
- ❑ [6] ผลกระทบด้านสุขภาพ
- ❑ [7] ทรัพยากรธรรมชาติลดลง
- ❑ [8] ปัญหาอาชญากรรรม/ยาเสพติด
- ❑ [9] เส้นทางคมนาคมไม่สะดวก
- ❑ [10] ปัญหาจราจร
- ❑ [11] มลพิษทางอากาศ อธิบายรายละเอียด_____
- ❑ [12] มลพิษทางเสียง อธิบายรายละเอียด_____
- ❑ [13] มลพิษทางน้ำ อธิบายรายละเอียด_____
- ❑ [14] ผลกระทบด้านวัฒนธรรม อธิบายรายละเอียด_____
- ❑ [15] อาชีพดั้งเดิมหายไป อธิบายรายละเอียด_____
- ❑ [16] อื่นๆระบุ_____

ส่วนที่ 3 การรับรู้และความคิดเห็นที่มีต่อโครงการ

3.1 ท่านรู้จักหรือเคยได้ยินชื่อโรงงานต่อไปนี้หรือไม่

ชี้แจง ให้ผู้สัมภาษณ์เปิดภาพหน้าโรงงานใน Flip chart ประกอบการสอบถาม

ชื่อโครงการ		รู้จัก	ไม่รู้จัก
1. บริษัท พีทีที โกลบอล เคมิคอล จำกัด (มหาชน) หรือ GC			
2. โครงการโรงงานผลิตสารโอเลฟินส์	GC สาขา 2		
3. โครงการหน่วยผลิตไฟฟ้า (Power Plant)	GC สาขา 2		
4. โครงการผลิตโพลิเอทิลีน (HDPE)	GC สาขา 2		
5. โครงการโรงงานผลิตสารโอเลฟินส์	GC สาขา 3		
6. โครงการโรงงานอะโรเมติกส์ หน่วยที่ 1	GC สาขา 4		
7. โครงการโรงงานอะโรเมติกส์ หน่วยที่ 2	GC สาขา 5		
8. โครงการโรงกลั่นน้ำมัน	GC สาขา 6		
9. โครงการท่าเทียบเรือ	GC สาขา 6		
10. โครงการท่าเทียบเรือและคลังผลิตภัณฑ์ (BTF-Jetty)	GC สาขา 7		
11. โครงการโรงงานอีเทนแครกเกอร์	GC สาขา 11		
12. โครงการโรงงานแอลดีพีอี (LDPE)	GC สาขา 11		

ชื่อโครงการ		รู้จัก	ไม่รู้จัก
13. โครงการโรงงานแอลแอลดีพีอี (LLDPE)	GC สาขา 11		
14. โครงการผลิตเม็ดพลาสติกชนิดความหนาแน่นสูง	GC สาขา 12 (BPE เดิม)		
15. โครงการโรงงานผลิตเอทธิลีนออกไซด์และเอทธิลีนไกลคอล ของบริษัท จีซี ไกลคอล จำกัด			
16. โครงการโรงงานผลิตสารเอทานอลเอมีน	ของบริษัท จีซี ไกลคอล จำกัด		
17. โครงการผลิตเม็ดพลาสติกชนิดโพลีสไตรีน	ของบริษัท จีซี สไตรีนิคส์ จำกัด (TSCL เดิม)		
18. โครงการโรงงานผลิตสารฟีนอล	ของบริษัท พีทีที ฟีนอล จำกัด		
19. โครงการโรงงานผลิตสารบีสฟีนอล เอ	ของบริษัท พีทีที ฟีนอล จำกัด		
20. โครงการโรงงานผลิตเมทิลเอสเทอร์และแฟตตี้แอลกอฮอล์ ของบริษัท โกลบอลกรีนเคมิคอล จำกัด(มหาชน)			
21. โครงการโรงงานผลิตอีทอกซีเลท	ของบริษัท ไทย อีทอกซีเลท จำกัด		
22. โครงการโรงงานผลิต Polyetyethylene Terephthalate (PET) ของบริษัท ไทย เพ็ท เรซิน จำกัด (TPRC)			
23. โครงการโรงงานผลิต Purified Terephtha (PTA)	ของบริษัท จีซี-เอ็ม พีทีเอ จำกัด		
24. โครงการโรงงานผลิตโพรพิลีนออกไซด์	ของบริษัท จีซี ออกซีเรน จำกัด		
25. โครงการโรงงานผลิตโพลีออล	ของบริษัท จีซี โพลีออลส์ จำกัด		

3.1.1 ท่านรู้จักเจ้าหน้าที่ของ บริษัท พีทีที โกลบอล เคมิคอล จำกัด (มหาชน) หรือ GC หรือไม่

❑ [1] รู้จัก ❑ [2] ไม่รู้จัก

3.1.2 ความรวดเร็วของเจ้าหน้าที่บริษัทฯ ในการแจ้งเหตุมาที่ผู้นำชุมชนในกรณีเกิดเหตุฉุกเฉิน

- ❑ [1] รวดเร็ว (ภายใน 10 นาที)
- ❑ [2] ปานกลาง (11 นาที-30 นาที)
- ❑ [3] ค่อนข้างช้า (31 นาที-60 นาที)
- ❑ [4] ล่าช้ามาก (มากกว่า 60 นาที)

3.1.3 ท่านได้รับการแจ้งเหตุกรณีเกิดเหตุฉุกเฉินจากโครงการผ่านช่องทางใด

❑ [1] ข้อความทางโทรศัพท์ (SMS) ❑ [2] ข้อความทางไลน์ ❑ [3] ทางโทรศัพท์

3.1.4 ภายในชุมชนของท่านมีการซ้อมแผนฉุกเฉินของกลุ่มบริษัท GC หรือไม่ ❑ [1] มี ❑ [2] ไม่มี

3.1.5 ช่องทางการร้องเรียนเรื่องราวของกลุ่มบริษัท GC ใดต่อไปนี้ที่ท่านรู้จัก (ตอบได้มากกว่า 1 ข้อ)

- ❑ [1] ไม่มี (ข้ามไปตอบข้อ 3.2)
- ❑ [2] สายด่วน
- ❑ [3] ไปรษณีย์
- ❑ [4] เจ้าหน้าที่ CSR/ ตัวแทนของบริษัทฯ โดยตรง
- ❑ [5] อื่นระบุ_____

3.1.6 ท่านเคยแจ้งเรื่องร้องเรียนเกี่ยวกับ บริษัท พีทีที โกลบอล เคมิคอล จำกัด (มหาชน) หรือกลุ่มบริษัทในเครือหรือไม่

❍ [1] ไม่เคย ❍ [2] เคย โปรดระบุปัญหา และรายละเอียด

ปัญหา_____

ร้องเรียนไปที่ไหน_____

ได้รับการแก้ไขปัญหาหรือไม่ อย่างไร_____

3.1.7 ท่านมีความพอใจต่อช่องทางการร้องเรียนเรื่องราวของกลุ่มบริษัท GC ในแง่ของประสิทธิภาพและการเข้าถึงชุมชนมากน้อยเพียงใด

- ❍ [1] พอใจมาก
- ❍ [2] พอใจ
- ❍ [3] ปานกลาง
- ❍ [4] ไม่พอใจ[1/]
- ❍ [5] ไม่พอใจมาก[1/]
- ❍ [6] ไม่มีความคิดเห็น

หมายเหตุ: [1/] สำหรับผู้ไม่พอใจ [4] และไม่พอใจมาก [5] โปรดระบุเหตุผล

_____

_____

3.2 ในรอบปีที่ผ่านมา ท่านเคยได้รับผลกระทบจากการดำเนินงานของโรงงานต่อไปนี้ หรือไม่

ชื่อโครงการ		ไม่เคย	เคย	ช่วงเวลา[1/] (3.2.1)	ผลกระทบ[2/] (3.2.2)
1. บริษัท พีทีที โกลบอล เคมิคอล จำกัด (มหาชน) หรือ GC					
2. โครงการโรงงานผลิตสารโอเลฟินส์	GC สาขา 2				
3. โครงการหน่วยผลิตไฟฟ้า (Power Plant)	GC สาขา 2				
4. โครงการผลิตโพลิเอทิลีน (HDPE)	GC สาขา 2				
5. โครงการโรงงานผลิตสารโอเลฟินส์	GC สาขา 3				
6. โครงการโรงงานอะโรเมติกส์ หน่วยที่ 1	GC สาขา 4				
7. โครงการโรงงานอะโรเมติกส์ หน่วยที่ 2	GC สาขา 5				
8. โครงการโรงกลั่นน้ำมัน	GC สาขา 6				
9. โครงการท่าเทียบเรือ	GC สาขา 6				
10. โครงการท่าเทียบเรือและคลังผลิตภัณฑ์ (BTF-Jetty)	GC สาขา 7				
11. โครงการโรงงานอีเทนแครกเกอร์	GC สาขา 11				
12. โครงการโรงงานแอลดีพีอี (LDPE)	GC สาขา 11				
13. โครงการโรงงานแอลแอลดีพีอี (LLDPE)	GC สาขา 11				
14. โครงการผลิตเม็ดพลาสติกชนิดความหนาแน่นสูง	GC สาขา 12				
15. โครงการโรงงานผลิตเอทธิลีนออกไซด์และเอทธิลีนไกลคอล ของบริษัท จีซี ไกลคอล จำกัด					
16. โครงการโรงงานผลิตสารเอทานอลเอมีน ของบริษัท จีซี ไกลคอล จำกัด					
17. โครงการผลิตเม็ดพลาสติกชนิดโพลีสไตรีน ของบริษัท จีซี สไตรีนิคส์ จำกัด (TSCL เดิม)					
18. โครงการโรงงานผลิตสารฟีนอล	ของบริษัท พีทีที ฟีนอล จำกัด				
19. โครงการโรงงานผลิตสารบีสฟีนอล เอ	ของบริษัท พีทีที ฟีนอล จำกัด				
20. โครงการโรงงานผลิตเมทิลเอสเทอร์และแฟตตี้แอลกอฮอล์ ของบริษัท โกลบอลกรีนเคมิคอล จำกัด(มหาชน)					
21. โครงการโรงงานผลิตอีทอกซีเลท	ของบริษัท ไทย อีทอกซีเลท จำกัด				
22. โครงการโรงงานผลิต Polyetyethylene Terephthalate (PET) ของบริษัท ไทย เพ็ท เรซิน จำกัด (TPRC)					
23. โครงการโรงงานผลิต Purified Terephtha (PTA) ของบริษัท จีซี-เอ็ม พีทีเอ จำกัด					
24. โครงการโรงงานผลิตโพรพิลีนออกไซด์	ของบริษัท จีซี ออกซีเรน จำกัด				
25. โครงการโรงงานผลิตโพลีออล	ของบริษัท จีซี โพลีออลส์ จำกัด				

ตัวเลือกในกรณีระบุว่าเคยได้รับผลกระทบ (หากระบุว่าไม่เคยให้ข้ามไปข้อ 3.3)

3.2.1 ช่วงเวลาที่ได้รับผลกระทบ (ตอบได้มากกว่า 1 ข้อ)

[1] กลางวัน [2] กลางคืน [3] อื่นๆ (ระบุ) .....

3.2.2 รายละเอียดของผลกระทบ

[1] การทำงานจากคนนอกชุมชน [2] ประชากรแฝงเพิ่มขึ้น [3] การจัดการของเสีย/สารเคมี

[4] ค่าครองชีพเพิ่มสูงขึ้น [5] การบริการสาธารณสุขไม่เพียงพอ [6] ผลกระทบด้านสุขภาพ

[7] อาชีพดั้งเดิมหายไป [8] ผลกระทบต่อวัฒนธรรมท้องถิ่น [9] มลพิษทางน้ำ

[10] ทรัพยากรธรรมชาติลดลง [11] ปัญหาอาชญากรรม/ยาเสพติด [12] มลพิษทางอากาศ

[13] เส้นทางคมนาคมไม่สะดวก [14] ปัญหาจราจร [15] มลพิษทางเสียง

[16] อื่นๆ ระบุ_____

_____

3.3 ท่านมีความเชื่อมั่นต่อ**ความรับผิดชอบด้านสิ่งแวดล้อม**ของแต่ละโครงการในกลุ่มบริษัท GC เพียงใด

ชื่อโครงการ		ระดับความเชื่อมั่น[1/]				
		(5)	(4)	(3)	(2)	(1)
1. บริษัท พีทีที โกลบอล เคมิคอล จำกัด (มหาชน) หรือ GC						
2. โครงการโรงงานผลิตสารโอเลฟินส์	GC สาขา 2					
3. โครงการหน่วยผลิตไฟฟ้า (Power Plant)	GC สาขา 2					
4. โครงการผลิตโพลิเอทิลีน (HDPE)	GC สาขา 2					
5. โครงการโรงงานผลิตสารโอเลฟินส์	GC สาขา 3					
6. โครงการโรงงานอะโรเมติกส์ หน่วยที่ 1	GC สาขา 4					
7. โครงการโรงงานอะโรเมติกส์ หน่วยที่ 2	GC สาขา 5					
8. โครงการโรงกลั่นน้ำมัน	GC สาขา 6					
9. โครงการท่าเทียบเรือ	GC สาขา 6					
10. โครงการท่าเทียบเรือและคลังผลิตภัณฑ์ (BTF-Jetty)	GC สาขา 7					
11. โครงการโรงงานอีเทนแครกเกอร์	GC สาขา 11					
12. โครงการโรงงานแอลดีพีอี (LDPE)	GC สาขา 11					
13. โครงการโรงงานแอลแอลดีพีอี (LLDPE)	GC สาขา 11					
14. โครงการผลิตเม็ดพลาสติกชนิดความหนาแน่นสูง	GC สาขา 12 (BPE เดิม)					
15. โครงการโรงงานผลิตเอทธิลีนออกไซด์และเอทธิลีนไกลคอล ของบริษัท จีซี ไกลคอล จำกัด						
16. โครงการโรงงานผลิตสารเอทานอลเอมีน	ของบริษัท จีซี ไกลคอล จำกัด					
17. โครงการผลิตเม็ดพลาสติกชนิดโพลีสไตรีน	ของบริษัท จีซี สไตรีนิคส์ จำกัด (TSCL เดิม)					
18. โครงการโรงงานผลิตสารฟีนอล	ของบริษัท พีทีที ฟีนอล จำกัด					
19. โครงการโรงงานผลิตสารบีสฟีนอล เอ	ของบริษัท พีทีที ฟีนอล จำกัด					
20. โครงการโรงงานผลิตเมทิลเอสเทอร์และแฟตตี้แอลกอฮอล์ ของบริษัท โกลบอลกรีนเคมิคอล จำกัด(มหาชน)						
21. โครงการโรงงานผลิตอีทอกซีเลท	ของบริษัท ไทย อีทอกซีเลท จำกัด					
22. โครงการโรงงานผลิต Polyetyethylene Terephthalate (PET) ของบริษัท ไทย เพ็ท เรซิน จำกัด (TPRC)						
23. โครงการโรงงานผลิต Purified Terephtha (PTA)	ของบริษัท จีซี-เอ็ม พีทีเอ จำกัด					
24. โครงการโรงงานผลิตโพรพิลีนออกไซด์	ของบริษัท จีซี ออกซีเรน จำกัด					
25. โครงการโรงงานผลิตโพลีออล	ของบริษัท จีซี โพลีออลส์ จำกัด					

หมายเหตุ : (5) มีความเชื่อมั่นมากที่สุด (4) มีความเชื่อมั่นมาก (3) มีความเชื่อมั่นปานกลาง (2) มีความเชื่อมั่นน้อย (1) มีความเชื่อมั่นน้อยที่สุด

3.4 ท่านมีความเชื่อมั่นต่อ**มาตรการและระบบการดูแลความปลอดภัย**ของแต่ละโครงการในกลุ่มบริษัท GC เพียงใด

ชื่อโครงการ		ระดับความเชื่อมั่น[1/]				
		(5)	(4)	(3)	(2)	(1)
1. บริษัท พีทีที โกลบอล เคมิคอล จำกัด (มหาชน) หรือ GC						
2. โครงการโรงงานผลิตสารโอเลฟินส์	GC สาขา 2					
3. โครงการหน่วยผลิตไฟฟ้า (Power Plant)	GC สาขา 2					
4. โครงการผลิตโพลิเอทิลีน (HDPE)	GC สาขา 2					
5. โครงการโรงานผลิตสารโอเลฟินส์	GC สาขา 3					
6. โครงการโรงงานอะโรเมติกส์ หน่วยที่ 1	GC สาขา 4					
7. โครงการโรงงานอะโรเมติกส์ หน่วยที่ 2	GC สาขา 5					
8. โครงการโรงกลั่นน้ำมัน	GC สาขา 6					
9. โครงการท่าเทียบเรือ	GC สาขา 6					
10. โครงการท่าเทียบเรือและคลังผลิตภัณฑ์ (BTF-Jetty)	GC สาขา 7					
11. โครงการโรงงานอีเทนแครกเกอร์	GC สาขา 11					
12. โครงการโรงงานแอลดีพีอี (LDPE)	GC สาขา 11					
13. โครงการโรงงานแอลแอลดีพีอี (LLDPE)	GC สาขา 11					
14. โครงการผลิตเม็ดพลาสติกชนิดความหนาแน่นสูง	GC สาขา 12 (BPE เดิม)					
15. โครงการโรงงานผลิตเอทธิลีนออกไซด์และเอทธิลีนไกลคอล ของบริษัท จีซี ไกลคอล จำกัด						
16. โครงการโรงงานผลิตสารเอทานอลเอมีน	ของบริษัท จีซี ไกลคอล จำกัด					
17. โครงการผลิตเม็ดพลาสติกชนิดโพลีสไตรีน	ของบริษัท จีซี สไตรีนิคส์ จำกัด (TSCL เดิม)					
18. โครงการโรงงานผลิตสารฟีนอล	ของบริษัท พีทีที ฟีนอล จำกัด					
19. โครงการโรงงานผลิตสารบีสฟีนอล เอ	ของบริษัท พีทีที ฟีนอล จำกัด					
20. โครงการโรงงานผลิตเมทิลเอสเทอร์และแฟตตี้แอลกอฮอล์ ของบริษัท โกลบอลกรีนเคมิคอล จำกัด(มหาชน)						
21. โครงการโรงงานผลิตอีทอกซีเลท	ของบริษัท ไทย อีทอกซีเลท จำกัด					
22. โครงการโรงงานผลิต Polyetyethylene Terephthalate (PET) ของบริษัท ไทย เพ็ท เรซิน จำกัด (TPRC)						
23. โครงการโรงงานผลิต Purified Terephtha (PTA)	ของบริษัท จีซี-เอ็ม พีทีเอ จำกัด					
24. โครงการโรงงานผลิตโพรพิลีนออกไซด์	ของบริษัท จีซี ออกซีเรน จำกัด					
25. โครงการโรงงานผลิตโพลีออล	ของบริษัท จีซี โพลีออลส์ จำกัด					

หมายเหตุ : (5) มีความเชื่อมั่นมากที่สุด (4) มีความเชื่อมั่นมาก (3) มีความเชื่อมั่นปานกลาง
(2) มีความเชื่อมั่นน้อย (1) มีความเชื่อมั่นน้อยที่สุด

ส่วนที่ 4 การจัดกิจกรรมเพื่อชุมชนและสังคม

4.1 ท่านเคยได้รับข้อมูลประชาสัมพันธ์ต่อไปนี้จากโรงงานในกลุ่มบริษัท GC หรือไม่

ข้อมูลการประชาสัมพันธ์	เคย	ไม่เคย
1. การแจ้งข่าวให้ทราบล่วงหน้า กรณีการซ่อมบำรุงหรือการซ่อมบำรุงใหญ่ของโรงงาน		
2. การซ้อมแผนฉุกเฉินของกลุ่มบริษัท GC (ข้อคำถามสอดคล้องกับข้อ 3.1.2)		
3. แจ้งให้ทราบเกี่ยวกับช่องทางและวิธีการแจ้งเหตุหรือร้องเรียนต่อกลุ่มบริษัท GC (ข้อคำถามสอดคล้องกับข้อ 3.1.3)		
4. แจ้งให้ทราบเกี่ยวกับนโยบายด้านความปลอดภัยและสิ่งแวดล้อมของกลุ่มบริษัท GC		
5. ข้อมูลการประชาสัมพันธ์โครงการหรือกิจกรรมเพื่อสังคมของกลุ่มบริษัท GC		

4.2 ท่านทราบข้อมูลประชาสัมพันธ์เกี่ยวกับโรงงานในกลุ่ม GC จากแหล่งใด

❍[1] ผู้นำชุมชน/กรรมการชุมชน ❍[2] ญาติ/เพื่อนบ้าน ❍ [3] หน่วยงานราชการ
❍[4] เจ้าหน้าที่ของบริษัท GC ❍[5] หนังสือพิมพ์ โทรทัศน์ วิทยุ ❍ [6] การประชุมในชุมชน
❍[7] เสียงตามสาย/หอกระจายข่าวในชุมชน ❍[8] แหล่งอื่นๆ (ระบุ) ____________________

4.3 ท่านทราบ รู้จัก หรือเคยได้ยินการดำเนินกิจกรรมเพื่อชุมชนและสังคมต่อไปนี้ของกลุ่มบริษัท GC หรือไม่

โครงการ	การรับทราบ	
	ไม่ทราบ	ทราบ
1. โครงการของกลุ่มบริษัท GC		
<u>ด้านสิ่งแวดล้อม</u>		
1.1 โครงการร่วมมือร่วมใจดูแลป่า (สวนป่านิเวศน์ระยองวนารมณ์)		
1.2 โครงการพัฒนาอาชีพประมง (สร้างแหล่งอาศัยสัตว์ทะเล)		
1.3 โครงการ Thrash Trapper Project ตาข่ายดักปลายท่อป้องกันขยะชุมชนลงสู่น้ำลำคลอง (ดำเนินกิจกรรมร่วมกับเทศบาลตำบลบ้านฉาง)		
1.4 โครงการธนาคารน้ำใต้ดิน (พื้นที่สวนมะม่วงและพุทราของชุมชนกรอกยายชาและหนองแตงเม)		
1.5 โครงการธนาคารขยะ "ทิ้ง-ไซเคิล" (ดำเนินกิจกรรมร่วมกับวิสาหกิจชุมชนเนินพะยอมและโรงเรียนมาบข่าพัฒนา)		
1.6 กิจกรรมปล่อยพันธุ์สัตว์น้ำและซั้งกอ ดำเนินกิจกรรมร่วมกับกลุ่มประมงเรือเล็กๆ เช่น กลุ่มประมงเรือเล็กตากวน-อ่าวประดู่ และกลุ่มประมงเรือเล็กบ้านพยูน		
1.7 โครงการ Community Waste Model มอบตะแกรงคัดแยกขยะร่วมกับกลุ่มประมงเรือเล็กตากวน-อ่าวประดู่ และมอบเครื่องย่อยเศษอาหารในโครงการเทคโนโลยีการเกษตรเพื่อใช้ในการบริหารจัดการขยะให้แก่วิสาหกิจชุมชนเกาะกก		
1.8 โครงการป่าชายเลน มอบสนับสนุนทุนวิจัยการพัฒนาระบบนิเวศนวัตกรรมการเลี้ยงปูทะเล ลงพื้นที่ติดตั้งคอนโดปู		
1.9 โครงการ Think Cycle Bank กิจกรรมรับฝากขยะโดยดำเนินกิจกรรมร่วมกับสถาบันการศึกษาในพื้นที่		
1.10 โครงการชุมชนน่าอยู่ ภูมิทัศน์น่ามองกิจกรรมเรียนการทำน้ำ EM และปุ๋ยหมักจากมูลสัตว์ Think cycle bank		
<u>ด้านการศึกษา</u>		
1.11 โครงการแนะแนวการศึกษาสายอาชีพ (รร.มาบข่า/รร.วัดห้วยโป่ง)		
1.12 โครงการเสริมสร้างความปลอดภัยและวินัยจราจร (รร.มาบข่า/ศูนย์บริการสาธารณสุขโขดหิน)		
1.13 โครงการสนับสนุนทุนการศึกษาแก่บุตรหลานของชุมชน		
1.14 โครงการ อสม. น้อย เพื่อเป็นการส่งเสริมความรู้เรื่องการปฐมพยาบาลเบื้องต้น		
<u>ด้านสุขภาพ สุขอนามัยและความปลอดภัย</u>		
1.15 โครงการสอนทำเจลแอลกอฮอล์ (รร.วัดกระเฉท/รร.มาบตาพุดพันพิทยาคาร/รร.วัดห้วยโป่ง/รร.วัดมาบข่า/รร.มาบตาพุด/รร.วัดตากวน)		
1.16 โครงการจัดทำ wall shield (รร.มาบตาพุดพันพิทยาคาร)		
1.17 โครงการเติมพลังผู้สูงอายุ กิจกรรมปลูกผักปลูกใจ		
1.18 สนับสนับอุปกรณ์ทางการแพทย์ให้แก่หน่วยงานต่างๆ และชุมชนในพื้นที่		
1.19 สนับสนุนชุด PE gown และถุงยังชีพแก่หน่วยงานต่างๆ ในพื้นที่		
1.20 โครงการอบรมสารเคมีในโรงเรียน		
1.21 โครงการสุขภาพร่วมกับ อสม. และ อพปร. โดยการมอบหน้ากากอนามัยและคู่มือวัคซีน		

โครงการ	การรับทราบ	
	ไม่ทราบ	ทราบ
<u>ด้านการสื่อสารและสร้างความสัมพันธ์ที่ดีกับชุมชน</u>		
1.22 โครงการเติมพลังผู้สูงอายุ (เทศบาลเมืองมาบตาพุด)		
1.23 สนับสนุนงบประมาณให้กับชุมชนและกลุ่มประมงในพื้นที่ เช่น สนับสนุนงบประมาณในการพัฒนาอาชีพประมง		
<u>ด้านเศรษฐกิจ/ด้านความเป็นอยู่ที่ดี</u>		
1.24 โครงการตลาดนัดโรงงานออนไลน์		
1.25 โครงการ Functional Green house film (สร้างโรงเรือนปลูกเมล่อน) (ทัณฑสถานเปิดห้วยโป่ง รร.ระยองวิทยาคม นิคมอุตสาหกรรม วิทยาลัยเทคนิคนิคมอุตสาหกรรมระยอง และวิทยาลัยสารพัดช่างระยอง)		
1.26 โครงการ Fit Fun Firm กิจกรรมเปลี่ยนพัดลมและปรับปรุงศาลาโรงเรียนตากวน		
1.27 กิจกรรมบริจาคของบริโภค-อุปโภคให้แก่ศาสนสถานและชุมชนต่างๆ ในพื้นที่เพื่อช่วยเหลือประชาชนที่มีรายได้น้อย		
1.28 โครงการ Light For The Better Living เปลี่ยนหลอดไฟ LED แสงสว่างเพื่อน้อง ณ โรงเรียนบ้านหนองจอก		
1.29 โครงการติดตั้งเสาไฟฟ้าพลังงานแสงอาทิตย์ (Solar Cell) บริเวณกลุ่มประมงตากวน-อ่าวประดู่		
1.30 โครงการบล็อกอิฐจากโฟม		
2. โครงการของบริษัท จีซี ไกลคอล จำกัด		
<u>ด้านสิ่งแวดล้อม</u>		
2.1 โครงการ ThinkCycle Bank ณ โรงเรียนบ้านพยูน และบ้านเขาซก		
2.2 โครงการจิตอาสาทำความดีเก็บขยะทำความสะอาดชายหาด		
2.3 โครงการคัดแยกขยะจากสำนักงานส่งต่อวิสาหกิจชุมชน		
<u>ด้านการสื่อสารและสร้างความสัมพันธ์ที่ดีกับชุมชน</u>		
2.4 โครงการ Green Health Project (การสนับสนุนเจลแอลกอฮอล์/สเปรย์แอลกอฮอล์/สบู่ล้างมือ ให้กับชุมชนและหน่วยงานต่างๆ ในพื้นที่)		
2.5 สนับสนุนงานประเพณีและวันสำคัญต่างๆ ทางศาสนา เช่น ประเพณีบุญข้าวหลาม เข้าพรรษา ทอดกฐินสามัคคี		
<u>ด้านเศรษฐกิจ</u>		
2.6 โครงการสนับสนุนกลีเซอรีนและน้ำดีไอแก่วิสาหกิจชุมชน เช่น วิสาหกิจชุมชนลุฟฟาลา วิสาหกิจชุมชนมาบตาพุดลิตเติ้ลเมอเมตคอสเมติกส์		
27. โครงการสนับสนุนการประกอบอาชีพคนพิการ		
3. โครงการของบริษัท พีทีที ฟีนอล จำกัด		
<u>ด้านสิ่งแวดล้อม</u>		
3.1 มอบแม่พันธุ์ไม้ด่าง (ทัณฑสถาน เปิดห้วยโป่งระยอง)		
4. โครงการของบริษัท โกลบอลกรีนเคมิคอล จำกัด (มหาชน)		
<u>ด้านสิ่งแวดล้อม</u>		
4.1 โครงการ Think Cycle Bank ณ โรงเรียนบ้านพยูน และบ้านเขาซก		
4.2 โครงการจิตอาสาทำความดีเก็บขยะทำความสะอาดชายหาด		
4.3 โครงการคัดแยกขยะขากสำนักงานส่งต่อวิสาหกิจชุมชน		
<u>ด้านการสื่อสารและสร้างความสัมพันธ์ที่ดีกับชุมชน</u>		
4.4 โครงการ Green Health Project โดยการมอบ เจลแอลกอฮอล์/สเปรย์แอลกอฮอล์/ สบู่เหลว ให้แก่หน่วยงานต่างๆ		

โครงการ	การรับทราบ	
	ไม่ทราบ	ทราบ
4.5 การสนับสนุนส่งเสริมชุมชนและการมีส่วนร่วมกบภาคสังคม เช่น การร่วมกิจกรรมวันสำคัญทางศาสนา ลงพื้นที่ชุมชนอย่างสม่ำเสมอ		
<u>ด้านเศรษฐกิจ/ด้านความเป็นอยู่ที่ดี</u>		
4.6 โครงการชุมชนปลอดภัยด้วยทางม้าลายจาก GGC		
4.7 โครงการ สนับสนุน Glycerine / น้ำดีไอ แก่วิสาหกิจชุมชน		
4.8 โครงการสรางโอกาสเชิงสังคมสนับสนุนการประกอบอาชีพของคนพิการ		
5. โครงการของบริษัท ไทย อีทอกซีเลท จำกัด		
<u>ด้านสิ่งแวดล้อม</u>		
5.1 โครงการร่วมใจปลูกความดี ขยายพื้นที่สีเขียว (นิคมอุตสาหกรรมดับบลิวเอชเอตะวันออก)		
5.2 โครงการจิตอาสาเราทำความดีด้วยใจ กิจกรรมปลูกต้นไม้ กำจัดผักตบชวาและวัชพืชในแหล่งน้ำสาธารณะ (หน่วยบริการสุขภาพชุมชนภูดร-ห้วยมะหาด)		
5.3 โครงการร่วมใจพิทักษ์สิ่งแวดล้อม ทำความสะอาดชายหาดและปรับปรุงภูมิทัศน์ (หาดพยูน)		
5.4 โครงการปล่อยพันธุ์สัตว์น้ำและพัฒนาชายหาด (ร่วมกับกลุ่มประมงเรือเล็กหนองแฟบ ณ ชายหาดหนองแฟบ)		
5.5 โครงการ TEX ปันของเหลือใช้จากภายในสู่ภายนอก" ส่งมอบสิ่งของเหลือใช้และขยะรีที่ใช้แล้วให้กับศูนย์บริการจัดการขยะรีไซเคิล (ชุมชนวัดชากลูกหญ้า และส่งมอบไม้พาเลท ให้กับทัณฑสถานเปิดห้วยโป่ง)		
5.6 โครงการTEX Cycle การนำเอาวัสดุเหลือใช้จากบรรจุภัณฑ์ของวัตถุดิบนำแปรรูปทดแทนการกำจัดและทำลาย (upcycling) ผลิตเป็นกระเป๋า		
<u>ด้านการศึกษา</u>		
5.7 โครงการมอบทุนการศึกษาต่อเนื่องระดับประถมศึกษาและระดับ ปวส.		
5.8 มอบเงินสนับสนุนโครงการส่งเสริมผู้เรียนให้เป็นผู้ประกอบการด้านการจัดการวัตถุดิบอาหารทะเลพยูนสู่ผลิตภัณฑ์ชุมชน		
<u>ด้านสุขภาพและความปลอดภัย</u>		
5.9 โครงการ TEX ร่วมใจต้านภัย COVID-19 สนับสนุนและช่วยเหลือเจ้าหน้าที่ผู้ปฏิบัติงานหน่วยงานราชการและชุมชนในการป้องกันการแพร่ระบาดของเชื้อ COVID-19		
5.10 โครงการซ่อมได้ by ช่าง TEX พนักงานจิตอาสาร่วมกับคู่ค้า (Supplier) ซ่อมแซมระบบไฟฟ้า ณ ศาลาคลองน้ำหู		
5.11 ร่วมกับเทศบาลเมืองมาบตาพุดและบริษัทฯในกลุ่ม GC สนับสนุนอุปกรณ์เพื่อใช้ในการจัดทำ Shelter in place (SIP box) และร่วมซ้อมแผนฉุกเฉินให้กับชุมชนชากลูกหญ้าและชุมชนวัดชากลูกหญ้า		
5.12 สนับสนุนโครงการป้องกันและลดอุบัติเหตุทางถนนในช่วงเทศกาลสงกรานต์" ณ ศูนย์บริการนักท่องเที่ยวหาดน้ำริน		
<u>ด้านการสังคมและสาธารณประโยชน์</u>		
5.13 สนับสนุนกิจกรรม "ทำบุญข้าวหลาม"		
5.14 สนับสนุนกิจกรรมเนื่องใน "ประเพณีสงกรานต์"		
5.15 สนับสนุนกิจกรรมทำบุญ"ทอดกฐินสามัคคี		
5.16 โครงการอิ่มบุญอุ่นใจในเดือนเกิด โดยสนับสนุนงบประมาณและสิ่งของจำเป็นต่างๆ ให้แก่หน่วยงาน เช่น สนับสนุนงบประมาณและข้าวสารอาหารแห้งแก่กองทุนพัฒนาชีวิตผู้สูงอายุ ทม.มาบตาพุด สนับสนุนงบประมาณและสิ่งของที่จำเป็นรวมทั้งดำเนินการปรับปรุงสถานที่ คามิเลี่ยน โซเชียล เซ็นเตอร์		
<u>ด้านเศรษฐกิจ/ด้านความเป็นอยู่ที่ดี</u>		
5.15 โครงการตลาดนัด TEX Online Market		

โครงการ	การรับทราบ	
	ไม่ทราบ	ทราบ
5.16 โครงการ"ระยองเมืองสะอาด" ส่งเสริมและสนับสนุนองค์ความรู้และอุปกรณ์ให้กับวิสาหกิจชุมชนหนองแฟบ ผลิตน้ำยาดี๊ดี		
5.17 กิจกรรมส่งเสริมและสนับสนุนการจัดโครงการต่างๆ ของ ชุมชนและหน่วยงาน เช่น สนับสนุนโครงการตลาดวิถีไทย ของ ทม.มาบตาพุด ปรับปรุงภูมิทัศน์และทาสีสนามเด็กเล่น ของ ชุมชนมาบชะลูด-ชากกลาง		
6. โครงการของบริษัท ไทย เพ็ท เรซิน จำกัด (TPRC) และโครงการของบริษัท จีซี-เอ็ม พีทีเอ		
<u>ด้านสิ่งแวดล้อม</u>		
6.1 กิจกรรมวิ่งด้วยใจ เก็บขยะด้วยกัน RUN TOGETHER		
6.2 โครงการจิตอาสาทำความสะอาดบ่อน้ำ		
6.3 โครงการเพิ่มพื้นที่สีเขียวเขาห้วยมะหาด		
<u>ด้านการศึกษา</u>		
6.4 สนับสนุนทุนการศึกษาให้ชุมชน		
6.5 จัดทำแปลงผักกางมุ้งให้โรงเรียนวัดมาบชลูดเพื่อการศึกษา		
6.6 สนับสนุนกิจกรรมวันเด็กร่วมกับหน่วยงาน		
6.7 สนับสนุนสื่ออุปกรณ์การเรียน (โรงเรียนวัดเกาะกลอยร่วมกับ GC GROUP)		
<u>ด้านสุขภาพ สุขอนามัยและกีฬา</u>		
6.8 สนับสนุนเจลแอลกอฮอล์และร่วมโครงการจัดทำเตียงสนามร่วมกับโรงพยาบาลสนามวัดมาบชลูด		
6.9 สนับสนุนชุดตรวจโควิดให้กับสถาบันการศึกษาในพื้นที่		
<u>ด้านการสื่อสารและสร้างความสัมพันธ์ที่ดีกับชุมชน</u>		
6.10 มอบแอลกอฮอล์ให้หน่วยงานต่างๆ ในพื้นที่ เช่น ทต.บ้านฉาง		
6.11 เข้าร่วมกิจกรรมประเพณีและวันสำคัญทางศาสนาร่วมกับหน่วยงาน และชุมชน เช่น บุญข้าวหลามกับชุมชนในพื้นที่ (ชุมชนชากกลาง ชุมชนหนองแฟบ) /เจ้าภาพทอดกฐินสมัคคีวัดหนองแฟบ		
6.12 สนับสนุนน้ำดื่มให้กับวัดชอยดีรี/ทต.บ้านฉาง		
6.13 เข้าร่วมประชุมและสำรวจพื้นที่กับชุมชนเข้าห้วยมะหาด		
6.14 สนับสนุนผ้าป่าสมทบทุนพัฒนาเด็กชนบท /สนับสนุนทอดผ่าป่าการศึกษาวัดหนองแฟบ		
6.15 มอบชุด home isolation ให้กับ ทต.บ้านฉางโดยสนับสนุนร่วมกับการนิคมอุตสาหกรรมแห่งประเทศไทย		
6.16 สนับสนุนงบประมาณโครงการบูรณะซ่อมแซม ณาปนสถาน (เมรุ) วัดชากผักกูด		
6.17 มอบข้าวสารให้ชุมชนเพื่อนำไปแจกจ่ายแก่ผู้ติดเชื้อ COVID-19/สนับสนุนข้าวสารอาหารแห้งให้กับชุมชนรอบรั้วโรงงาน		
6.18 ติดตั้ง Win Sock ให้กับชุมชนในพื้นที่ศึกษา		

4.4 กิจกรรมชุมชนสัมพันธ์ที่กลุ่มบริษัท GC ทำให้กับชุมชน

❑ [1] มี ❑ [2] ไม่มี

ถ้ามี มีความบ่อยครั้งเพียงใด

❑ [1] ทุกเดือน ❑ [2] ทุก 2-3 เดือน ❑ [3] ทุก 6 เดือน ❑ [4] ทุกปี

❑ [5] เมื่อมีเทศกาลและ/หรือโอกาสพิเศษ ❑ [6] ไม่แน่ใจ ❑ [7] อื่นๆ ระบุ_____

4.5 การจัดทำกิจกรรมหรือการเข้าร่วมกิจกรรมของโรงงานในกลุ่ม GC กับชุมชนของท่านมีบ่อยครั้งเพียงใด

❑ [1] ทุกเดือน ❑ [2] ทุก 2-3 เดือน ❑ [3] ทุก 6 เดือน ❑ [4] ทุกปี

❑ [5] เมื่อมีเทศกาลและ/หรือโอกาสพิเศษ ❑ [6] ไม่แน่ใจ ❑ [7] อื่นๆ ระบุ_____

4.6 การรับรู้และความพึงพอใจเกี่ยวกับการดำเนินกิจกรรมเพื่อชุมชนและสังคมในด้านต่างๆ ของโรงงานในกลุ่มบริษัท GC

กิจกรรมของบริษัท ฯ	การรับรู้		ความพึงพอใจ[1/]				
	ทราบ	ไม่ทราบ	(5)	(4)	(3)	(2)	(1)
1. ด้านการศึกษา							
2. ด้านสุขภาพ สุขอนามัยและกีฬา							
3. ด้านความเป็นอยู่ที่ดี							
4. ด้านสิ่งแวดล้อม							
5. ด้านเศรษฐกิจ							
6. ด้านการสื่อสารและสร้างความสัมพันธ์ที่ดีกับชุมชน							

หมายเหตุ: [1/] (5) = มีความพึงพอใจมากที่สุด (4) = มีความพึงพอใจมาก (3) = มีความพึงพอใจปานกลาง (2) = มีความพึงพอใจน้อย (1) = มีความพึงพอใจน้อยที่สุด

4.7 ท่านต้องการให้กลุ่มบริษัท GC จัดกิจกรรมหรือโครงการด้านใดมากที่สุด

❑ [1] การพัฒนาคุณภาพชีวิต ❑ [2] การพัฒนาการศึกษาและเยาวชน

❑ [3] การอนุรักษ์วัฒนธรรมประเพณี ❑ [4] การส่งเสริมและอนุรักษ์ฟื้นฟูสิ่งแวดล้อม

❑ [5] การส่งเสริมและดูแลด้านความความปลอดภัย ❑ [6] การส่งเสริมด้านกีฬา

❑ [7] การสนับสนุนและส่งเสริมสุขภาพและอนามัย ❑ [8] การส่งเสริมเศรษฐกิจและรายได้

❑ [9] การสร้างความสัมพันธ์และสนับสนุนกิจกรรมชุมชน ❑ [10] การสื่อสารและการสร้างความเข้าใจ

4.8 ชุมชนเคยได้แสดงความคิดเห็นเกี่ยวกับกิจกรรมของโครงการเพื่อชุมชนและสังคมของกลุ่มบริษัท GC หรือไม่

❍ [1] ไม่เคย

❍ [2] เคย โปรดอธิบาย_____

4.9 ข้อเสนอแนะเพิ่มเติมหรือข้อควรปรับปรุงในการดำเนินกิจกรรมมวลชนสัมพันธ์ของ กลุ่มบริษัท GC

❍ [1] ไม่มี

❍ [2] มี โปรดอธิบาย_____

_____

4.10 ในภาพรวมท่านคิดว่า GC และบริษัทในกลุ่ม ควรมีการปรับปรุงหรือดำเนินการในเรื่องใดบ้าง ที่จะช่วยให้ชุมชนและกลุ่มโรงงานของบริษัท สามารถอยู่ร่วมกันได้อย่างมีความสุข

_____

_____

_____

4.11 ความคิดเห็นโดยสรุปต่อกลุ่มบริษัท พีทีที โกลบอล เคมิคอล จำกัด (มหาชน)

หัวข้อวัดความพึงพอใจ	ระดับความพึงพอใจ[1/]				
	(5)	(4)	(3)	(2)	(1)
1. เป็นองค์กรที่ให้คุณค่าและประโยชน์ต่อสังคม					
2.ความพึงพอใจต่อภาพลักษณ์องค์กรโดยรวม					
3. ความพึงพอใจต่อการดำเนินงานกิจกรรมมวลชนสัมพันธ์ของกลุ่มบริษัท GC					
4.ความพึงพอใจต่อการปฏิบัติตามมาตรการและระบบการดูแลความปลอดภัยของกลุ่มบริษัท GC					
5.ความพึงพอใจต่อการดำเนินงานของกลุ่มบริษัท GC					

หมายเหตุ: [1/] (5) = มีความพึงพอใจมากที่สุด (4) = มีความพึงพอใจมาก (3) = มีความพึงพอใจปานกลาง (2) = มีความพึงพอใจน้อย (1) = มีความพึงพอใจน้อยที่สุด

********** ขอขอบคุณเป็นอย่างสูงมา ณ โอกาสนี้ **********

ตัวอย่างแบบสอบถามของกลุ่มหน่วยงานราชการ

แบบสอบถามเลขที่_____ผู้สัมภาษณ์_____วันที่สัมภาษณ์_____

แบบสอบถามความคิดเห็นของหน่วยงานราชการ
เพื่อการสำรวจความคิดเห็นและความพึงพอใจของหน่วยงานราชการ ต่อการประกอบกิจการของโรงงานอุตสาหกรรมตามมาตรการป้องกันและแก้ไขกระทบสิ่งแวดล้อมและมาตรการติดตามตรวจสอบคุณภาพสิ่งแวดล้อม
ของบริษัท พีทีที โกลบอล เคมิคอล จำกัด (มหาชน) และกลุ่มบริษัทในเครือ ประจำปี 2565

ส่วนที่ 1 ข้อมูลทั่วไปของผู้ให้ข้อมูล

1.1 ชื่อหน่วยงาน_____ฝ่าย/แผนก_____
1.2 ตำแหน่ง_____หมายเลขโทรศัพท์_____
1.3 อายุ ❍ [1] 20-30 ปี ❍ [2] 31-40 ปี ❍ [3] 41-50 ปี ❍ [4] 51-60 ปี
1.4 การศึกษาสูงสุด ❍ [1] ต่ำกว่าปริญญาตรี ❍ [2] ปริญญาตรี ❍ [3] สูงกว่าปริญญาตรี
1.5 ระยะเวลาที่ท่านทำงาน/ประจำอยู่ ณ สถานที่แห่งนี้_____ปี
1.6 ภารกิจของหน่วยงาน_____
1.7 ขอบเขตพื้นที่รับผิดชอบ_____

ส่วนที่ 2 การรับรู้และความคิดเห็นที่มีต่อโครงการ

2.1 ท่านเคยรู้จักหรือเคยได้ยินชื่อโครงการนี้ หรือไม่

ชี้แจง ให้ผู้สัมภาษณ์เปิดภาพหน้าโรงงานใน Flip chart ประกอบการสอบถาม

ชื่อโครงการ		รู้จัก	ไม่รู้จัก
1. บริษัท พีทีที โกลบอล เคมิคอล จำกัด (มหาชน) หรือ GC			
2. โครงการโรงงานผลิตสารโอเลฟินส์	GC สาขา 2		
3. โครงการหน่วยผลิตไฟฟ้า (Power Plant)	GC สาขา 2		
4. โครงการผลิตโพลิเอทิลีน (HDPE)	GC สาขา 2		
5. โครงการโรงงานผลิตสารโอเลฟินส์	GC สาขา 3		
6. โครงการโรงงานอะโรเมติกส์ หน่วยที่ 1	GC สาขา 4		
7. โครงการโรงงานอะโรเมติกส์ หน่วยที่ 2	GC สาขา 5		
8. โครงการโรงกลั่นน้ำมัน	GC สาขา 6		
9. โครงการท่าเทียบเรือ	GC สาขา 6		
10.โครงการท่าเทียบเรือและคลังผลิตภัณฑ์ (BTF-Jetty)	GC สาขา 7		
11.โครงการโรงงานอีเทนแครกเกอร์	GC สาขา 11		
12.โครงการโรงงานแอลดีพีอี (LDPE)	GC สาขา 11		
13.โครงการโรงงานแอลแอลดีพีอี (LLDPE)	GC สาขา 11		
14.โครงการผลิตเม็ดพลาสติกชนิดความหนาแน่นสูง	GC สาขา 12 (BPE เดิม)		
15.โครงการโรงงานผลิตเอทธิลีนออกไซด์และเอทธิลีนไกลคอล ของบริษัท จีซี ไกลคอล จำกัด			
16.โครงการโรงงานผลิตสารเอทานอลเอมีน	ของบริษัท จีซี ไกลคอล จำกัด		
17.โครงการผลิตเม็ดพลาสติกชนิดโพลีสไตรีน	ของบริษัท จีซี สไตรีนิคส์ จำกัด (TSCL เดิม)		
18.โครงการโรงงานผลิตสารฟีนอล	ของบริษัท พีทีที ฟีนอล จำกัด		
19.โครงการโรงงานผลิตสารบีสฟีนอล เอ	ของบริษัท พีทีที ฟีนอล จำกัด		
20.โครงการโรงงานผลิตเมทิลเอสเทอร์และแฟตตี้แอลกอฮอล์ ของบริษัท โกลบอลกรีนเคมิคอล จำกัด (มหาชน)			

ชื่อโครงการ		รู้จัก	ไม่รู้จัก
21.โครงการโรงงานผลิตอีทอกซีเลท	ของบริษัท ไทย อีทอกซีเลท จำกัด		
22.โครงการโรงงานผลิต Polyetyethylene Terephthalate (PET) ของบริษัท ไทย เพ็ท เรซิน จำกัด (TPRC)			
23.โครงการโรงงานผลิต Purified Terephtha (PTA)	ของบริษัท จีซี-เอ็ม พีทีเอ จำกัด		
24.โครงการโรงงานผลิตโพรพิลีนออกไซด์	ของบริษัท จีซี ออกซีเรน จำกัด		
25.โครงการโรงงานผลิตโพลีออล	ของบริษัท จีซี โพลีออลส์ จำกัด		

2.2 ในรอบปีที่ผ่านมา ท่านเคยได้รับผลกระทบจากการดำเนินงานของโรงงานต่อไปนี้ หรือไม่

ชื่อโครงการ		ไม่เคย	เคย	ช่วงเวลา[1/] (3.2.1)	ผลกระทบ[2/] (3.2.2)
1. บริษัท พีทีที โกลบอล เคมิคอล จำกัด (มหาชน) หรือ GC					
2. โครงการโรงงานผลิตสารโอเลฟินส์	GC สาขา 2				
3. โครงการหน่วยผลิตไฟฟ้า (Power Plant)	GC สาขา 2				
4. โครงการผลิตโพลิเอทิลีน (HDPE)	GC สาขา 2				
5. โครงการโรงงานผลิตสารโอเลฟินส์	GC สาขา 3				
6. โครงการโรงงานอะโรเมติกส์ หน่วยที่ 1	GC สาขา 4				
7. โครงการโรงงานอะโรเมติกส์ หน่วยที่ 2	GC สาขา 5				
8. โครงการโรงกลั่นน้ำมัน	GC สาขา 6				
9. โครงการท่าเทียบเรือ	GC สาขา 6				
10. โครงการท่าเทียบเรือและคลังผลิตภัณฑ์ (BTF-Jetty)	GC สาขา 7				
11. โครงการโรงงานอีเทนแครกเกอร์	GC สาขา 11				
12. โครงการโรงงานแอลดีพีอี (LDPE)	GC สาขา 11				
13. โครงการโรงงานแอลแอลดีพีอี (LLDPE)	GC สาขา 11				
14. โครงการผลิตเม็ดพลาสติกชนิดความหนาแน่นสูง	GC สาขา 12				
15. โครงการโรงงานผลิตเอทธิลีนออกไซด์และเอทธิลีนไกลคอล ของบริษัท จีซี ไกลคอล จำกัด					
16. โครงการโรงงานผลิตสารเอทานอลเอมีน ของบริษัท จีซี ไกลคอล จำกัด					
17. โครงการผลิตเม็ดพลาสติกชนิดโพลีสไตรีน ของบริษัท จีซี สไตรีนิคส์ จำกัด (TSCL เดิม)					
18. โครงการโรงงานผลิตสารฟีนอล	ของบริษัท พีทีที ฟีนอล จำกัด				
19. โครงการโรงงานผลิตสารบีสฟีนอล เอ	ของบริษัท พีทีที ฟีนอล จำกัด				
20. โครงการโรงงานผลิตเมทิลเอสเทอร์และแฟตตี้แอลกอฮอล์ ของบริษัท โกลบอลกรีนเคมิคอล จำกัด(มหาชน)					
21. โครงการโรงงานผลิตอีทอกซีเลท	ของบริษัท ไทย อีทอกซีเลท จำกัด				
22. โครงการโรงงานผลิต Polyetyethylene Terephthalate (PET) ของบริษัท ไทย เพ็ท เรซิน จำกัด (TPRC)					
23. โครงการโรงงานผลิต Purified Terephtha (PTA) ของบริษัท จีซี-เอ็ม พีทีเอ จำกัด					
24. โครงการโรงงานผลิตโพรพิลีนออกไซด์	ของบริษัท จีซี ออกซีเรน จำกัด				
25. โครงการโรงงานผลิตโพลีออล	ของบริษัท จีซี โพลีออลส์ จำกัด				

ตัวเลือกในกรณีระบุว่าเคยได้รับผลกระทบ (หากระบุว่าไม่เคยให้ข้ามไปข้อ 2.3)

2.2.1 ช่วงเวลาที่ได้รับผลกระทบ (ตอบได้มากกว่า 1 ข้อ)
[1] กลางวัน [2] กลางคืน [3] อื่นๆ (ระบุ) .....

2.2.2 รายละเอียดของผลกระทบ
[1] การทำงานจากคนนอกชุมชน [2] ประชากรแฝงเพิ่มขึ้น [3] การจัดการของเสีย/สารเคมี
[4] ค่าครองชีพเพิ่มสูงขึ้น [5] การบริการสาธารณสุขไม่เพียงพอ [6] ผลกระทบด้านสุขภาพ
[7] อาชีพดั้งเดิมหายไป [8] ผลกระทบต่อวัฒนธรรมท้องถิ่น [9] มลพิษทางน้ำ
[10] ทรัพยากรธรรมชาติลดลง [11] ปัญหาอาชญากรรม/ยาเสพติด [12] มลพิษทางอากาศ
[13] เส้นทางคมนาคมไม่สะดวก [14] ปัญหาจราจร [15] มลพิษทางเสียง
[16] อื่นๆ ระบุ_____

2.3 ท่านมีความเชื่อมั่นต่อ**ความรับผิดชอบด้านสิ่งแวดล้อม**ของแต่ละโครงการในกลุ่มบริษัท GC เพียงใด

ชื่อโครงการ		ระดับความเชื่อมั่น[1/]				
		(5)	(4)	(3)	(2)	(1)
1. บริษัท พีทีที โกลบอล เคมิคอล จำกัด (มหาชน) หรือ GC						
2. โครงการโรงงานผลิตสารโอเลฟินส์	GC สาขา 2					
3. โครงการหน่วยผลิตไฟฟ้า (Power Plant)	GC สาขา 2					
4. โครงการผลิตโพลิเอทิลีน (HDPE) GC สาขา 2						
5. โครงการโรงงานผลิตสารโอเลฟินส์	GC สาขา 3					
6. โครงการโรงงานอะโรเมติกส์ หน่วยที่ 1	GC สาขา 4					
7. โครงการโรงงานอะโรเมติกส์ หน่วยที่ 2	GC สาขา 5					
8. โครงการโรงกลั่นน้ำมัน	GC สาขา 6					
9. โครงการท่าเทียบเรือ	GC สาขา 6					
10.โครงการท่าเทียบเรือและคลังผลิตภัณฑ์ (BTF-Jetty)	GC สาขา 7					
11.โครงการโรงงานอีเทนแครกเกอร์	GC สาขา 11					
12.โครงการโรงงานแอลดีพีอี (LDPE)	GC สาขา 11					
13.โครงการโรงงานแอลแอลดีพีอี (LLDPE)	GC สาขา 11					
14.โครงการผลิตเม็ดพลาสติกชนิดความหนาแน่นสูง	GC สาขา 12 (BPE เดิม)					
15.โครงการโรงงานผลิตเอทธิลีนออกไซด์และเอทธิลีนไกลคอล ของบริษัท จีซี ไกลคอล จำกัด						
16.โครงการโรงงานผลิตสารเอทานอลเอมีน	ของบริษัท จีซี ไกลคอล จำกัด					
17.โครงการผลิตเม็ดพลาสติกชนิดโพลีสไตรีน	ของบริษัท จีซี สไตรีนิคส์ จำกัด (TSCL เดิม)					
18.โครงการโรงงานผลิตสารฟีนอล	ของบริษัท พีทีที ฟีนอล จำกัด					
19.โครงการโรงงานผลิตสารบีสฟีนอล เอ	ของบริษัท พีทีที ฟีนอล จำกัด					
20.โครงการโรงงานผลิตเมทิลเอสเทอร์และแฟตตี้แอลกอฮอล์ ของบริษัท โกลบอลกรีนเคมิคอล จำกัด (มหาชน)						
21.โครงการโรงงานผลิตอีทอกซีเลท	ของบริษัท ไทย อีทอกซีเลท จำกัด					
22.โครงการโรงงานผลิต Polyetyethylene Terephthalate (PET) ของบริษัท ไทย เพ็ท เรซิน จำกัด (TPRC)						
23.โครงการโรงงานผลิต Purified Terephtha (PTA)	ของบริษัท จีซี-เอ็ม พีทีเอ จำกัด					
24.โครงการโรงงานผลิตโพรพิลีนออกไซด์	ของบริษัท จีซี ออกซีเรน จำกัด					
25.โครงการโรงงานผลิตโพลีออล	ของบริษัท จีซี โพลีออลส์ จำกัด					

หมายเหตุ : (5) มีความเชื่อมั่นมากที่สุด (4) มีความเชื่อมั่นมาก (3) มีความเชื่อมั่นปานกลาง
(2) มีความเชื่อมั่นน้อย (1) มีความเชื่อมั่นน้อยที่สุด

2.4 ท่านมีความเชื่อมั่นต่อ**มาตรการและระบบการดูแลความปลอดภัย**ของแต่ละโครงการในกลุ่มบริษัท GC เพียงใด

ชื่อโครงการ		ระดับความเชื่อมั่น[1/]				
		(5)	(4)	(3)	(2)	(1)
1. บริษัท พีทีที โกลบอล เคมิคอล จำกัด (มหาชน) หรือ GC						
2. โครงการโรงงานผลิตสารโอเลฟินส์	GC สาขา 2					
3. โครงการหน่วยผลิตไฟฟ้า (Power Plant)	GC สาขา 2					
4. โครงการผลิตโพลิเอทิลีน (HDPE) GC สาขา 2						
5. โครงการโรงงานผลิตสารโอเลฟินส์	GC สาขา 3					
6. โครงการโรงงานอะโรเมติกส์ หน่วยที่ 1	GC สาขา 4					
7. โครงการโรงงานอะโรเมติกส์ หน่วยที่ 2	GC สาขา 5					
8. โครงการโรงกลั่นน้ำมัน	GC สาขา 6					
9. โครงการท่าเทียบเรือ	GC สาขา 6					
10.โครงการท่าเทียบเรือและคลังผลิตภัณฑ์ (BTF-Jetty)	GC สาขา 7					
11.โครงการโรงงานอีเทนแครกเกอร์	GC สาขา 11					
12.โครงการโรงงานแอลดีพีอี (LDPE)	GC สาขา 11					
13.โครงการโรงงานแอลแอลดีพีอี (LLDPE)	GC สาขา 11					
14.โครงการผลิตเม็ดพลาสติกชนิดความหนาแน่นสูง	GC สาขา 12 (BPE เดิม)					
15.โครงการโรงงานผลิตเอทธิลีนออกไซด์และเอทธิลีนไกลคอล ของบริษัท จีซี ไกลคอล จำกัด						
16.โครงการโรงงานผลิตสารเอทานอลเอมีน	ของบริษัท จีซี ไกลคอล จำกัด					
17.โครงการผลิตเม็ดพลาสติกชนิดโพลีสไตรีน	ของบริษัท จีซี สไตรีนิคส์ จำกัด (TSCL เดิม)					
18.โครงการโรงงานผลิตสารฟีนอล	ของบริษัท พีทีที ฟีนอล จำกัด					
19.โครงการโรงงานผลิตสารบีสฟีนอล เอ	ของบริษัท พีทีที ฟีนอล จำกัด					
20.โครงการโรงงานผลิตเมทิลเอสเทอร์และแฟตตี้แอลกอฮอล์ ของบริษัท โกลบอลกรีนเคมิคอล จำกัด (มหาชน)						
21.โครงการโรงงานผลิตอีทอกซีเลท	ของบริษัท ไทย อีทอกซีเลท จำกัด					
22.โครงการโรงงานผลิต Polyetyethylene Terephthalate (PET) ของบริษัท ไทย เพ็ท เรซิน จำกัด (TPRC)						
23.โครงการโรงงานผลิต Purified Terephtha (PTA)	ของบริษัท จีซี-เอ็ม พีทีเอ จำกัด					
24.โครงการโรงงานผลิตโพรพิลีนออกไซด์	ของบริษัท จีซี ออกซีเรน จำกัด					
25.โครงการโรงงานผลิตโพลีออล	ของบริษัท จีซี โพลีออลส์ จำกัด					

หมายเหตุ : (5) มีความเชื่อมั่นมากที่สุด (4) มีความเชื่อมั่นมาก (3) มีความเชื่อมั่นปานกลาง
(2) มีความเชื่อมั่นน้อย (1) มีความเชื่อมั่นน้อยที่สุด

ส่วนที่ 3 การจัดกิจกรรมเพื่อชุมชนและสังคม

3.1 ท่านเคยได้รับข้อมูลประชาสัมพันธ์ต่อไปนี้จากโรงงานในกลุ่มบริษัท GC หรือไม่

ข้อมูลประชาสัมพันธ์	เคย	ไม่เคย
1. การแจ้งข่าวสารให้ทราบล่วงหน้า กรณีการซ่อมบำรุงหรือการซ่อมบำรุงใหญ่ของโรงงาน		
2. การซ้อมแผนฉุกเฉินของกลุ่มบริษัท GC		
3. แจ้งให้ทราบเกี่ยวกับช่องทางและวิธีการแจ้งเหตุหรือเรื่องร้องเรียนต่อกลุ่มบริษัท GC		
4. แจ้งให้ทราบเกี่ยวกับนโยบายด้านความปลอดภัยและสิ่งแวดล้อมของกลุ่มบริษัท GC		
5. ข้อมูลการประชาสัมพันธ์โครงการหรือกิจกรรมเพื่อสังคมของกลุ่มบริษัท GC		

3.2 ท่านทราบข้อมูลประชาสัมพันธ์เกี่ยวกับโรงงานในกลุ่มบริษัท GC จากแหล่งใด

❍ [1] ผู้นำชุมชน/กรรมการชุมชน ❍ [2] ญาติ/เพื่อนบ้าน ❍ [3] หน่วยงานราชการ
❍ [4] เจ้าหน้าที่ของบริษัท GC ❍ [5] หนังสือพิมพ์ โทรทัศน์ วิทยุ ❍ [6] การประชุมในชุมชน
❍ [7] เสียงตามสาย/หอกระจายข่าวในชุมชน ❍ [8] แหล่งอื่นๆ (ระบุ) _____

3.3 ท่านทราบ รู้จัก หรือเคยได้ยินการดำเนินกิจกรรมเพื่อชุมชนและสังคมต่อไปนี้ของกลุ่มบริษัท GC หรือไม่

โครงการ	การรับทราบ	
	ไม่ทราบ	ทราบ
1. โครงการของกลุ่มบริษัท GC		
ด้านสิ่งแวดล้อม		
1.1 โครงการร่วมมือร่วมใจดูแลป่า (สวนป่านิเวศน์ระยองวนารมณ์)		
1.2 โครงการพัฒนาอาชีพประมง (สร้างแหล่งอาศัยสัตว์ทะเล)		
1.3 โครงการ Thrash Trapper Project ตาข่ายดักปลายท่อป้องกันขยะชุมชนลงสู่น้ำลำคลอง (ดำเนินกิจกรรมร่วมกับเทศบาลด่านฉาง)		
1.4 โครงการธนาคารน้ำใต้ดิน (พื้นที่สวนมะม่วงและพุทราของชุมชนกรอกยายชาและหนองแตงเม)		
1.5 โครงการธนาคารขยะ "ทิ้ง-ใช้เศิล" (ดำเนินกิจกรรมร่วมกับวิสาหกิจชุมชนเนินพะยอมและโรงเรียนมาบข่าพัฒนา)		
1.6 กิจกรรมปล่อยพันธุ์สัตว์น้ำและซั้งกอ ดำเนินกิจกรรมร่วมกับกลุ่มประมงเรือเล็กฯ เช่น กลุ่มประมงเรือเล็กตากวน-อ่าวประตู่ และกลุ่มประมงเรือเล็กบ้านพยูน		
1.7 โครงการ Community Waste Model มอบตะแกรงคัดแยกขยะร่วมกับกลุ่มประมงเรือเล็กตากวน-อ่าวประตู่ และมอบเครื่องย่อยเศษอาหารในโครงการเทคโนโลยีการเกษตรเพื่อใช้ในการบริหารจัดการขยะให้แก่วิสาหกิจชุมชนเกาะกก		
1.8 โครงการป่าชายเลน มอบสนับสนุนทุนวิจัยการพัฒนาระบบนิเวศนวัตกรรมการเลี้ยงปูทะเล ลงพื้นที่ติดตั้งคอนโดปู		
1.9 โครงการ Think Cycle Bank กิจกรรมรับฝากขยะโดยดำเนินกิจกรรมร่วมกับสถาบันการศึกษาในพื้นที่		
1.10 โครงการชุมชนน่าอยู่ ภูมิทัศน์น่ามองกิจกรรมเรียนการทำน้ำ EM และปุ๋ยหมักจากมูลสัตว์ Think cycle bank		
ด้านการศึกษา		
1.11 โครงการแนะแนวการศึกษาสายอาชีพ (รร.มาบข่า/รร.วัดห้วยโป่ง)		
1.12 โครงการเสริมสร้างความปลอดภัยและวินัยจราจร (รร.มาบข่า/ศูนย์บริการสาธารณสุขโขดหิน)		
1.13 โครงการสนับสนุนทุนการศึกษาแก่บุตรหลานของชุมชน		
1.14 โครงการ อสม. น้อย เพื่อเป็นการส่งเสริมความรู้เรื่องการปฐมพยาบาลเบื้องต้น		
ด้านสุขภาพ สุขอนามัยและความปลอดภัย		
1.15 โครงการสอนทำเจลแอลกอฮอล์ (รร.วัดกระเฉท/รร.มาบตาพุดพันพิทยาคาร/รร.วัดห้วยโป่ง/รร.วัดมาบข่า/รร.มาบตาพุด/รร.วัดตากวน)		
1.16 โครงการจัดทำ wall shield (รร.มาบตาพุดพันพิทยาคาร)		
1.17 โครงการเติมพลังผู้สูงอายุ กิจกรรมปลูกผักปลูกใจ		
1.18 สนับสนับอุปกรณ์ทางการแพทย์ให้แก่หน่วยงานต่างๆ และชุมชนในพื้นที่		
1.19 สนับสนุนชุด PE gown และถุงยังชีพแก่หน่วยงานต่างๆ ในพื้นที่		
1.20 โครงการอบรมสารเคมีในโรงเรียน		
1.21 โครงการสุขภาพร่วมกับ อสม. และ อพป. โดยการมอบหน้ากากอนามัยและคู่มือวัคซีน		

โครงการ	การรับทราบ	
	ไม่ทราบ	ทราบ
ด้านการสื่อสารและสร้างความสัมพันธ์ที่ดีกับชุมชน		
1.22 โครงการเติมพลังผู้สูงอายุ (เทศบาลเมืองมาบตาพุด)		
1.23 สนับสนุนงบประมาณให้กับชุมชนและกลุ่มประมงในพื้นที่ เช่น สนับสนุนงบประมาณในการพัฒนาอาชีพประมง		
ด้านเศรษฐกิจ/ด้านความเป็นอยู่ที่ดี		
1.24 โครงการตลาดนัดโรงงานออนไลน์		
1.25 โครงการ Functional Green house film (สร้างโรงเรือนปลูกเมล่อน) (ทัณฑสถานเปิดห้วยโป่ง รร.ระยองวิทยาคม นิคมอุตสาหกรรม วิทยาลัยเทคนิคนิคมอุตสาหกรรมระยอง และวิทยาลัยสารพัดช่างระยอง)		
1.26 โครงการ Fit Fun Firm กิจกรรมเปลี่ยนพัดลมและปรับปรุงศาลาโรงเรียนตากวน		
1.27 กิจกรรมบริจาคของบริโภค-อุปโภคให้แก่ศาสนสถานและชุมชนต่างๆ ในพื้นที่เพื่อช่วยเหลือประชาชนที่มีรายได้น้อย		
1.28 โครงการ Light For The Better Living เปลี่ยนหลอดไฟ LED แสงสว่างเพื่อน้อง ณ โรงเรียนบ้านหนองจอก		
1.29 โครงการติดตั้งเสาไฟฟ้าพลังงานแสงอาทิตย์ (Solar Cell) บริเวณกลุ่มประมงตากวน-อ่าวประตู่		
1.30 โครงการบล็อกอิฐจากโฟม		
2. โครงการของบริษัท จีซี ไกลคอล จำกัด		
ด้านสิ่งแวดล้อม		
2.1 โครงการ ThinkCycle Bank ณ โรงเรียนบ้านพยูน และบ้านเขาชก		
2.2 โครงการจิตอาสาทำความดีเก็บขยะทำความสะอาดชายหาด		
2.3 โครงการคัดแยกขยะจากสำนักงานส่งต่อวิสาหกิจชุมชน		
ด้านการสื่อสารและสร้างความสัมพันธ์ที่ดีกับชุมชน		
2.4 โครงการ Green Health Project (การสนับสนุนเจลแอลกอฮอล์/สเปรย์แอลกอฮอล์/สบู่ล้างมือ ให้กับชุมชนและหน่วยงานต่างๆ ในพื้นที่)		
2.5 สนับสนุนงานประเพณีและวันสำคัญต่างๆ ทางศาสนา เช่น ประเพณีบุญข้าวหลาม เข้าพรรษา ทอดกฐินสามัคคี		
ด้านเศรษฐกิจ		
2.6 โครงการสนับสนุนกลีเซอรีนและน้ำดีไอแก่วิสาหกิจชุมชน เช่น วิสาหกิจชุมชนลุฟฟ่าลา วิสาหกิจชุมชนมาบตาพุดลิตเติ้ลเมอเมดคอสเมติกส์		
27. โครงการสนับสนุนการประกอบอาชีพคนพิการ		
3. โครงการของบริษัท พีทีที ฟินอล จำกัด		
ด้านสิ่งแวดล้อม		
3.1 มอบแม่พันธุ์ไม้ต่าง (ทัณฑสถาน เปิดห้วยโป่งระยอง)		
4. โครงการของบริษัท โกลบอลกรีนเคมิคอล จำกัด (มหาชน)		
ด้านสิ่งแวดล้อม		
4.1 โครงการ Think Cycle Bank ณ โรงเรียนบ้านพยูน และบ้านเขาชก		
4.2 โครงการจิตอาสาทำความดีเก็บขยะทำความสะอาดชายหาด		
4.3 โครงการคัดแยกขยะจากสำนักงานส่งต่อวิสาหกิจชุมชน		
ด้านการสื่อสารและสร้างความสัมพันธ์ที่ดีกับชุมชน		
4.4 โครงการ Green Health Project โดยการมอบ เจลแอลกอฮอล์/สเปรย์แอลกอฮอล์/ สบู่เหลว ให้แก่หน่วยงานต่างๆ		
4.5 การสนับสนุนส่งเสริมชุมชนและการมีส่วนร่วมกบภาคสังคม เช่น การร่วมกิจกรรมวันสำคัญทางศาสนา ลงพื้นที่ชุมชนอย่างสม่ำเสมอ		

โครงการ	การรับทราบ	
	ไม่ทราบ	ทราบ
ด้านเศรษฐกิจ/ด้านความเป็นอยู่ที่ดี		
4.6 โครงการชุมชนปลอดภัยด้วยทางมั่กาลายจาก GGC		
4.7 โครงการ สนับสนุน Glycerine / น้ำดีไอ แก่วิสาหกิจชุมชน		
4.8 โครงการสรางโอกาสเชิงสังคมสนับสนุนการประกอบอาชีพของคนพิการ		
5. โครงการของบริษัท ไทย อีทอกซีเลท จำกัด		
ด้านสิ่งแวดล้อม		
5.1 โครงการร่วมใจปลูกความดี ขยายพื้นที่สีเขียว (นิคมอุตสาหกรรมดับบลิวเอชเอตะวันออก)		
5.2 โครงการจิตอาสาราทำความดีด้วยใจ กิจกรรมปลูกต้นไม้ กำจัดผักตบชวาและวัชพืชในแหล่งน้ำสาธารณะ (หน่วยบริการสุขภาพชุมชนภูตร-ห้วยมะหาด)		
5.3 โครงการร่วมใจพิทักษ์สิ่งแวดล้อม ทำความสะอาดชายหาดและปรับปรุงภูมิทัศน์ (หาดพยูน)		
5.4 โครงการปล่อยพันธุ์สัตว์น้ำและพัฒนาชายหาด (ร่วมกับกลุ่มประมงเรือเล็กหนองแฟบ ณ ชายหาดหนองแฟบ)		
5.5 โครงการ TEX ปันของเหลือใช้จากภายในสู่ภายนอก" ส่งมอบสิ่งของเหลือใช้และขยะรีที่ใช้แล้วให้กับศูนย์บริการจัดการขยะรีไซเคิล (ชุมชนวัดชากลูกหญ้า และส่งมอบไม้พาเลท ให้กับทัณฑสถานเปิดห้วยโป่ง)		
5.6 โครงการTEX Cycle การนำเอาวัสดุเหลือใช้จากบรรจุภัณฑ์ของวัตถุดิบนำแปรรูปทดแทนการกำจัดและทำลาย (upcycling) ผลิตเป็นกระเป๋า		
ด้านการศึกษา		
5.7 โครงการมอบทุนการศึกษาต่อเนื่องระดับประถมศึกษาและระดับ ปวส.		
5.8 มอบเงินสนับสนุนโครงการส่งเสริมผู้เรียนให้เป็นผู้ประกอบการด้านการจัดการวัตถุดิบอาหารทะเลพยูนสู่ผลิตภัณฑ์ชุมชน		
ด้านสุขภาพและความปลอดภัย		
5.9 โครงการ TEX ร่วมใจด้านภัย COVID-19 สนับสนุนและช่วยเหลือเจ้าหน้าที่ผู้ปฏิบัติงานหน่วยงานราชการและชุมชนในการป้องกันการแพร่ระบาดของเชื้อ COVID-19		
5.10 โครงการซ่อมได้ by ช่าง TEX พนักงานจิตอาสาร่วมกับคู่ค้า (Supplier) ซ่อมแซมระบบไฟฟ้า ณ ศาลาคลองน้ำหู		
5.11 ร่วมกับเทศบาลเมืองมาบตาพุดและบริษัทฯในกลุ่ม GC สนับสนุนอุปกรณ์เพื่อใช้ในการจัดทำ Shelter in place (SIP box) และร่วมซ้อมแผนอุกเินในให้กับชุมชนชากลูกหญ้าและชุมชนวัดชากลูกหญ้า		
5.12 สนับสนุนโครงการป้องกันและลดอุบัติเหตุทางถนนในช่วงเทศกาลสงกรานต์" ณ ศูนย์บริการนักท่องเที่ยวหาดน้ำริน		
ด้านการสังคมและสาธารณประโยชน์		
5.13 สนับสนุนกิจกรรม "ทำบุญข้าวหลาม"		
5.14 สนับสนุนกิจกรรมเนื่องใน "ประเพณีสงกรานต์"		
5.15 สนับสนุนกิจกรรมทำบุญ"ทอดกฐินสามัคคี		
5.16 โครงการอิ่มบุญอุ่นใจในเดือนเกิด โดยสนับสนุนงบประมาณและสิ่งของจำเป็นต่างๆ ให้แก่หน่วยงาน เช่น สนับสนุนงบประมาณและข้าวสารอาหารแห้งแก่กองทุนพัฒนาชีวิตผู้สูงอายุ ทม.มาบตาพุด สนับสนุนงบประมาณและสิ่งของที่จำเป็นรวมทั้งดำเนินการปรับปรุงสถานที่ คามิเลี่ยน โซเชียล เซ็นเตอร์		
ด้านเศรษฐกิจ/ด้านความเป็นอยู่ที่ดี		
5.15 โครงการตลาดนัด TEX Online Market		
5.16 โครงการ"ระยองเมืองสะอาด" ส่งเสริมและสนับสนุนองค์ความรู้และอุปกรณ์ให้กับวิสาหกิจชุมชนหนองแฟบผลิตน้ำยาดี๊ดี		

โครงการ	การรับทราบ	
	ไม่ทราบ	ทราบ
5.17 กิจกรรมส่งเสริมและสนับสนุนการจัดโครงการต่างๆ ของ ชุมชนและหน่วยงาน เช่น สนับสนุนโครงการตลาดวิถีไทย ของ ทม.มาบตาพุด ปรับปรุงภูมิทัศน์และทาสีสนามเด็กเล่น ของ ชุมชนมาบชะลูด-ชากกลาง		
6. โครงการของบริษัท ไทย เพ็ท เรซิน จำกัด (TPRC) และโครงการของบริษัท จีซี-เอ็ม พีทีเอ		
ด้านสิ่งแวดล้อม		
6.1 กิจกรรมวิ่งด้วยใจ เก็บขยะด้วยกัน RUN TOGETHER		
6.2 โครงการจิตอาสาทำความสะอาดบ่อน้ำ		
6.3 โครงการเพิ่มพื้นที่สีเขียวเขาห้วยมะหาด		
ด้านการศึกษา		
6.4 สนับสนุนทุนการศึกษาให้ชุมชน		
6.5 จัดทำแปลงผักกางมุ้งให้โรงเรียนวัดมาขชลูดเพื่อการศึกษา		
6.6 สนับสนุนกิจกรรมวันเด็กร่วมกับหน่วยงาน		
6.7 สนับสนุนสื่ออุปกรณ์การเรียน (โรงเรียนวัดเกาะกลอยร่วมกับ GC GROUP)		
ด้านสุขภาพ สุขอนามัยและกีฬา		
6.8 สนับสนุนเจลแอลกอฮอล์และร่วมโครงการจัดทำเตียงสนามร่วมกับโรงพยาบาลสนามวัดมาบชลูด		
6.9 สนับสนุนชุดตรวจโควิดให้กับสถาบันการศึกษาในพื้นที่		
ด้านการสื่อสารและสร้างความสัมพันธ์ที่ดีกับชุมชน		
6.10 มอบแอลกอฮอล์ให้หน่วยงานต่างๆ ในพื้นที่ เช่น ทต.บ้านฉาง		
6.11 เข้าร่วมกิจกรรมประเพณีและวันสำคัญทางศาสนาร่วมกับหน่วยงาน และชุมชน เช่น บุญข้าวหลามกับชุมชนในพื้นที่ (ชุมชนชากกลาง ชุมชนหนองแฟบ) /เจ้าภาพทอดกฐินสามัคคีวัดหนองแฟบ		
6.12 สนับสนุนน้ำดื่มให้กับวัดชอยดีรี/ทต.บ้านฉาง		
6.13 เข้าร่วมประชุมและสำรวจพื้นที่กับชุมชนเข้าห้วยมะหาด		
6.14 สนับสนุนผ้าป่าสมทบทุนพัฒนาเด็กชนบท /สนับสนุนทอดผ่าป่าการศึกษาวัดหนองแฟบ		
6.15 มอบชุด home isolation ให้กับ ทต.บ้านฉางโดยสนับสนุนร่วมกับการนิคมอุตสาหกรรมแห่งประเทศไทย		
6.16 สนับสนุนงบประมาณโครงการบูรณะซ่อมแซม ณาปนสถาน (เมรุ) วัดชากผักกูด		
6.17 มอบข้าวสารให้ชุมชนเพื่อนำไปแจกจ่ายแก่ผู้ติดเชื้อ COVID-19/สนับสนุนข้าวสารอาหารแห้งให้กับชุมชนรอบรั้วโรงงาน		
6.18 ติดตั้ง Win Sock ให้กับชุมชนในพื้นที่ศึกษา		

3.4 การจัดทำกิจกรรมหรือการเข้าร่วมกิจกรรมของโรงงานในกลุ่ม GC กับหน่วยงานของท่านมีบ่อยครั้งเพียงใด

❍ [1] ทุกเดือน ❍ [2] ทุก 2-3 เดือน ❍ [3] ทุก 6 เดือน ❍ [4] ทุกปี
❍ [5] เมื่อมีเทศกาลและ/หรือโอกาสพิเศษ ❍ [6] ไม่แน่ใจ ❍ [7] อื่นๆ ระบุ _____

3.5 การรับรู้และความพึงพอใจเกี่ยวกับการดำเนินกิจกรรมเพื่อชุมชนและสังคมในด้านต่างๆ ของโรงงานในกลุ่มบริษัท GC

กิจกรรมของบริษัท ฯ	การรับรู้		ความพึงพอใจ[1/]				
	ทราบ	ไม่ทราบ	(5)	(4)	(3)	(2)	(1)
1. ด้านการศึกษา							
2. ด้านสุขภาพ สุขอนามัยและกีฬา							
3. ด้านความเป็นอยู่ที่ดี							
4. ด้านสิ่งแวดล้อม							
5. ด้านเศรษฐกิจ							
6. ด้านการสื่อสารและสร้างความสัมพันธ์ที่ดีกับชุมชน							

หมายเหตุ: [1/] (5) = มีความพึงพอใจมากที่สุด (4) = มีความพึงพอใจมาก (3) = มีความพึงพอใจปานกลาง
(2) = มีความพึงพอใจน้อย (1) = มีความพึงพอใจน้อยที่สุด

3.6 ท่านต้องการให้กลุ่มบริษัท GC จัดกิจกรรมหรือโครงการด้านใดมากที่สุด

- ❍ [1] การพัฒนาคุณภาพชีวิต
- ❍ [2] การพัฒนาการศึกษาและเยาวชน
- ❍ [3] การอนุรักษ์วัฒนธรรมประเพณี
- ❍ [4] การส่งเสริมและอนุรักษ์ฟื้นฟูสิ่งแวดล้อม
- ❍ [5] การส่งเสริมและดูแลด้านความความปลอดภัย
- ❍ [6] การส่งเสริมด้านกีฬา
- ❍ [7] การสนับสนุนและส่งเสริมสุขภาพและอนามัย
- ❍ [8] การส่งเสริมเศรษฐกิจและรายได้
- ❍ [9] การสร้างความสัมพันธ์และสนับสนุนกิจกรรมชุมชน
- ❍ [10] การสื่อสารและการสร้างความเข้าใจ

3.7 ข้อเสนอแนะเพิ่มเติมหรือข้อควรปรับปรุงในการดำเนินกิจกรรมมวลชนสัมพันธ์ของ กลุ่มบริษัท GC

❍ [1] ไม่มี

❍ [2] มี โปรดอธิบาย_____

_____

3.8 ในภาพรวมท่านคิดว่า GC และบริษัทในกลุ่ม ควรมีการปรับปรุงหรือดำเนินการในเรื่องใดบ้าง

_____

_____

3.9 ความคิดเห็นโดยสรุปต่อกลุ่มบริษัท พีทีที โกลบอล เคมิคอล จำกัด (มหาชน)

หัวข้อวัดความพึงพอใจ	ระดับความพึงพอใจ[1/]				
	(5)	(4)	(3)	(2)	(1)
1. เป็นองค์กรที่ให้คุณค่าและประโยชน์ต่อสังคม					
2. ความพึงพอใจต่อภาพลักษณ์องค์กรโดยรวม					
3. ความพึงพอใจต่อการดำเนินงานกิจกรรมมวลชนสัมพันธ์ของกลุ่มบริษัท GC					
4. ความพึงพอใจต่อการปฏิบัติตามมาตรการและระบบการดูแลความปลอดภัยของกลุ่มบริษัท GC					
5. ความพึงพอใจต่อการดำเนินงานของกลุ่มบริษัท GC					

หมายเหตุ: [1/] (5) = มีความพึงพอใจมากที่สุด (4) = มีความพึงพอใจมาก (3) = มีความพึงพอใจปานกลาง
(2) = มีความพึงพอใจน้อย (1) = มีความพึงพอใจน้อยที่สุด

******************* ขอขอบคุณเป็นอย่างสูงมา ณ โอกาสนี้ *******************

ภาคผนวกที่ 2

ผลการสำรวจความคิดเห็นตามมาตรการป้องกันและแก้ไขผลกระทบสิ่งแวดล้อม และมาตรการติดตามตรวจสอบผลกระทบสิ่งแวดล้อม ประจำปี 2565

ตารางที่ 1.
ผลการสำรวจความคิดเห็นของประชาชนตัวแทนครัวเรือนตามมาตรการติดตามตรวจสอบผลกระทบสิ่งแวดล้อม ปี 2565

รายละเอียด	พื้นที่ที่อยู่ห่างจากโครงการ 0-3 กิโลเมตร		พื้นที่ที่อยู่ห่างจากโครงการ 3-5 กิโลเมตร		รวม 5 กิโลเมตร	
	จำนวน	ร้อยละ	จำนวน	ร้อยละ	จำนวน	ร้อยละ
ส่วนที่ 1 ข้อมูลทั่วไปของผู้ให้สัมภาษณ์						
1.1 เพศ						
1) ชาย	53	46.1	119	41.0	172	42.5
2) หญิง	62	53.9	171	59.0	233	57.5
รวม	**115**	**100.0**	**290**	**100.0**	**405**	**100.0**
1.2 อายุ						
1) 20-30 ปี	11	9.6	17	5.9	28	6.9
2) 31-40 ปี	20	17.4	83	28.6	103	25.4
3) 41-50 ปี	48	41.7	120	41.4	168	41.5
4) 51-60 ปี	36	31.3	70	24.1	106	26.2
รวม	**115**	**100.0**	**290**	**100.0**	**405**	**100.0**
1.3 ระดับการศึกษา						
1) ประถมศึกษา	45	39.2	76	26.2	121	29.9
2) มัธยมศึกษาตอนต้น	24	20.9	55	19.0	79	19.5
3) มัธยมศึกษาตอนปลาย	16	13.9	47	16.2	63	15.6
4) อาชีวศึกษา/ปวช./ปวส	25	21.7	75	25.9	100	24.7
5) ปริญญาตรี	5	4.3	36	12.4	41	10.1
6) สูงกว่าปริญญาตรี	0	0.0	0	0.0	0	0.0
7) ไม่ได้เรียนหนังสือ	0	0.0	1	0.3	1	0.2
รวม	**115**	**100.0**	**290**	**100.0**	**405**	**100.0**
1.4 การนับถือศาสนา						
1) พุทธ	115	100.0	290	100.0	405	100.0
2) คริสต์	0	0.0	0	0.0	0	0.0
3) อิสลาม	0	0.0	0	0.0	0	0.0
รวม	**115**	**100.0**	**290**	**100.0**	**405**	**100.0**
1.5 อาชีพหลักของครอบครัวในปัจจุบัน						
1) เกษตรกร	3	2.6	5	1.7	8	2.0
2) ค้าขาย/ธุรกิจส่วนตัว	43	37.4	152	52.5	195	48.1
3) ข้าราชการ/พนักงาน/รัฐวิสาหกิจ	0	0.0	2	0.7	2	0.5
4) รับจ้างทั่วไป	33	28.7	30	10.3	63	15.6
5) พนักงานบริษัท/โรงงาน	35	30.4	101	34.8	136	33.6
6) อื่นๆ (แม่บ้าน/ว่างงาน)	1	0.9	0	0.0	1	0.2
รวม	**115**	**100.0**	**290**	**100.0**	**405**	**100.0**
1.6 รายได้ครัวเรือนต่อเดือน						
1) ไม่มีรายได้	0	0.0	0	0.0	0	0.0
2) ต่ำกว่า 10,000 บาท	10	8.7	9	3.1	19	4.7
3) 10,000-20,000 บาท	45	39.1	100	34.5	145	35.8
4) 20,000-30,000 บาท	36	31.3	98	33.8	134	33.1
5) มากกว่า 30,000 บาท ขึ้นไป	24	20.9	83	28.6	107	26.4
รวม	**115**	**100.0**	**290**	**100.0**	**405**	**100.0**
1.7 ความเพียงพอของรายได้						
1) รายได้เพียงพอและมีเหลือเก็บ	65	56.6	188	64.8	253	62.5
2) รายได้เพียงพอแต่ไม่มีเหลือเก็บ	32	27.8	64	22.1	96	23.7
3) รายได้ไม่เพียงพอแต่ไม่มีหนี้สิน	6	5.2	16	5.5	22	5.4
4) รายได้ไม่เพียงพอต้องกู้หรือมีหนี้สิน	12	10.4	22	7.6	34	8.4
รวม	**115**	**100.0**	**290**	**100.0**	**405**	**100.0**
1.8 ความเป็นเจ้าของบ้านที่อยู่อาศัย						
1) เป็นของตนเอง/ญาติ/ครอบครัว	60	52.2	174	60.0	234	57.8
2) เป็นของผู้เช่า	55	47.8	114	39.3	169	41.7
3) เป็นสวัสดิการ	0	0.0	0	0.0	0	0.0
4) อื่นๆ (บ้านตัวเองแต่เช่าที่/ลูกน้อง/ผู้อาศัย)	0	0.0	2	0.7	2	0.5
รวม	**115**	**100.0**	**290**	**100.0**	**405**	**100.0**
1.9 ภูมิลำเนา						
1) เกิดที่นี่หรือบรรพบุรุษเป็นคนในชุมชนนี้ (ข้ามไปตอบส่วนที่ 2)	46	40.0	114	39.3	160	39.5
2) อ้ายมาจากพื้นที่อื่นในจังหวัดระยอง (ข้ามไปตอบส่วนที่ 2)	4	3.5	19	6.6	23	5.7
3) อ้ายมาจากจังหวัดอื่น	65	56.5	157	54.1	222	54.8
รวม	**115**	**100.0**	**290**	**100.0**	**405**	**100.0**

ตารางที่ 1 (ต่อ)

รายละเอียด	พื้นที่ที่อยู่ห่างจากโครงการ 0-3 กิโลเมตร		พื้นที่ที่อยู่ห่างจากโครงการ 3-5 กิโลเมตร		รวม 5 กิโลเมตร	
	จำนวน	ร้อยละ	จำนวน	ร้อยละ	จำนวน	ร้อยละ
1.10 อ้ายมาจากจังหวัดไหนภาคไล						
1) ภาคกลาง	11	17.2	15	9.5	26	11.7
2) ภาคตะวันออก	11	17.2	19	12.0	30	13.5
3) ภาคตะวันออกเฉียงเหนือ	36	56.3	100	63.3	136	61.3
4) ภาคเหนือ	5	7.8	18	11.4	23	10.4
5) ภาคใต้	0	0.0	2	1.3	2	0.8
6) ภาคตะวันตก	1	1.5	4	2.5	5	2.3
รวม	**64**	**100.0**	**158**	**100.0**	**222**	**100.0**
1.11 ระยะเวลาที่อ้ายมาอยู่ในชุมชนแห่งนี้						
1) 5-10 ปี	27	42.2	78	49.4	105	47.3
2) 11-15 ปี	22	34.4	46	29.1	68	30.6
3) 16-20 ปี	8	12.5	21	13.3	29	13.1
4) มากกว่า 20 ปี	7	10.9	13	8.2	20	9.0
รวม	**64**	**100.0**	**158**	**100.0**	**222**	**100.0**
1.12 ความคิดที่จะย้ายไปอยู่ที่อื่นหรือไม่						
1) ไม่มีความคิดที่จะย้ายไปอยู่ที่อื่น	57	89.1	130	82.2	187	84.2
2) มีความคิดที่จะย้ายไปอยู่ที่อื่น	2	3.1	14	8.9	16	7.2
3) ถ้าไม่แน่ใจ เนื่อง ถ้าไม่มีแผนในตอนนี้/ชุดภาพเศรษฐกิจ/อาจจะกลับไปทำงานที่บ้านหรือกลับบ้านเกิด/ไม่แน่นอน/ขึ้นอยู่กับงาน	5	7.8	14	8.9	19	8.6
รวม	**64**	**100.0**	**158**	**100.0**	**222**	**100.0**
ส่วนที่ 2 สภาพทางสังคมและความเป็นอยู่ในปัจจุบัน						
2.1 ความคิดเห็นต่อสาธารณูปโภคพื้นฐานต่อไปนี้ ในชุมชนที่ท่านอยู่อาศัยอย่างไร						
1) ไฟฟ้า						
(1) พึงพอใจ	113	98.3	279	96.2	392	96.8
(2) ต้องปรับปรุง (ไฟตก/ไฟดับช่วงฝนตก/วาดาไฟฟ้า)	2	1.7	11	3.8	13	3.2
รวม	**115**	**100.0**	**290**	**100.0**	**405**	**100.0**
2) น้ำประปา						
(1) พึงพอใจ	103	89.6	227	78.3	330	81.5
(2) ต้องปรับปรุง (ขึ้นมุ่น/ไหลช้า/ขุ่น/ตกตอน/ไม่ค่อยไหล/น้ำไม่เพียงพอ/น้ำมีสีเหลือง/ประปาไม่ทั่วถึง)	12	10.4	63	21.7	75	18.5
รวม	**115**	**100.0**	**290**	**100.0**	**405**	**100.0**
3) การกีดกอบที่จากของเสีย						
(1) พึงพอใจ	114	99.1	288	99.3	402	99.3
(2) ต้องปรับปรุง (การกีดกอบที่จากคนนอกชุมชน/จากคนในชุมชนที่เพิ่มขึ้น/จากขยะที่เพิ่มขึ้นทุกวัน)	1	0.9	2	0.7	3	0.7
รวม	**115**	**100.0**	**290**	**100.0**	**405**	**100.0**
4) โรงเรียน, สถานศึกษา						
(1) พึงพอใจ	115	100.0	289	99.7	404	99.8
(2) ต้องปรับปรุง	0	0.0	1	0.3	1	0.2
รวม	**115**	**100.0**	**290**	**100.0**	**405**	**100.0**
5) โรงพยาบาล, รพ.สต.						
(1) พึงพอใจ	114	99.1	288	99.3	402	99.3
(2) ต้องปรับปรุง (บุคลากรทางการแพทย์ไม่เพียงพอ/ขาดไม่ได้นอน)	1	0.9	2	0.7	3	0.7
รวม	**115**	**100.0**	**290**	**100.0**	**405**	**100.0**
6) เส้นทางคมนาคม						
(1) พึงพอใจ	112	97.4	278	95.9	390	96.3
(2) ต้องปรับปรุง (การจราจรติดขัด/ถนนชำรุด/ช่วงเวลาฟ่อมแซม/รถบรรทุกวิ่งเร็ว/ฝุ่นเยอะ/ถวิ่งเร็ว)	3	2.6	12	4.1	15	3.7
รวม	**115**	**100.0**	**290**	**100.0**	**405**	**100.0**
7) สภาพสิ่งแวดล้อมในชุมชน						
(1) พึงพอใจ	113	98.3	284	97.9	397	98.0
(2) ต้องปรับปรุง (ฝุ่นละอองเยอะ/กลิ่นหม็นตอนกลางคืน/มลพิษทางอากาศ/มลภาวะด้านต่างๆ/ยะม่าสุ้งกรงจ่ายจากการเผาขยะ/กลิ่นเหม็นกิจจากโรงงาน/ควัน/ถนนชำรุด)	2	1.7	6	2.1	8	2.0
รวม	**115**	**100.0**	**290**	**100.0**	**405**	**100.0**

ตารางที่ 1 (ต่อ)

รายละเอียด	พื้นที่ที่อยู่ห่างจากโครงการ 0-3 กิโลเมตร		พื้นที่ที่อยู่ห่างจากโครงการ 3-5 กิโลเมตร		รวม 5 กิโลเมตร	
	จำนวน	ร้อยละ	จำนวน	ร้อยละ	จำนวน	ร้อยละ
2.2 ปัจจุบันในชุมชนที่ท่านอาศัยอยู่มีปัญหาสังคมต่อไปนี้หรือไม่						
1) ปัญหาการลักขโมย	30	17.4	50	11.6	80	13.2
2) ปัญหาอาชญากรรม	5	2.9	18	4.2	23	3.8
3) ปัญหายาเสพติด	39	22.7	82	19.0	121	20.0
4) ปัญหาจราจรติดขัด	8	4.7	33	7.6	41	6.8
5) ปัญหาความแออัด/คนต่างถิ่นเข้ามามาก	27	15.7	74	17.1	101	16.7
6) ปัญหาการเพิ่มขึ้นของแหล่งอบายมุข	2	1.1	5	1.2	7	1.2
7) ปัญหาความปลอดภัยในชีวิตและทรัพย์สิน	6	3.5	13	3.0	19	3.1
8) ไม่มีปัญหาด้านสังคม	55	32.0	157	36.3	212	35.2
รวม	**172**	**100.0**	**432**	**100.0**	**604**	**100.0**
2.3 ในรอบปีที่ผ่านมาสภาพแวดล้อมของชุมชนที่ท่านอาศัยอยู่เปลี่ยนแปลงไปจากเดิมหรือไม่						
1) ไม่เปลี่ยนแปลง	94	81.7	239	82.4	333	82.2
2) เปลี่ยนแปลง อย่างไร (มีคนต่างถิ่นเข้ามาอยู่มากขึ้น/ประชากรแฝงเยอะ/เดินทางสะดวกขึ้น/เจริญขึ้น/สิ่งปลูกสร้างบ้านเรือนเยอะขึ้น/ ถนน ไฟฟ้า ประปา ดีขึ้น /ค่าครองชีพสูงขึ้น/รถเยอะขึ้น/สภาพอากาศแย่ลง)	21	18.3	51	17.6	72	17.8
รวม	**115**	**100.0**	**290**	**100.0**	**405**	**100.0**
2.4 ปัจจุบันบริเวณที่ท่านอยู่อาศัยได้รับผลกระทบด้านสิ่งแวดล้อมต่อไปนี้หรือไม่						
1) ฝุ่นละออง, เขม่าควัน						
(1) ไม่ได้รับ	50	43.5	110	37.9	160	39.5
(2) ได้รับ	65	56.5	180	62.1	245	60.5
รวม	**115**	**100.0**	**290**	**100.0**	**405**	**100.0**
ระดับผลกระทบ						
- น้อย	14	21.5	43	23.9	57	23.3
- ปานกลาง	37	57.0	94	52.2	131	53.4
- มาก	14	21.5	43	23.9	57	23.3
รวม	**65**	**100.0**	**180**	**100.0**	**245**	**100.0**
ค่าเฉลี่ย ($\bar{X}$)	**2.00**		**2.00**		**2.00**	
ค่าเบี่ยงเบนมาตรฐาน (S.D.)	**0.661**		**0.693**		**0.684**	
ระดับผลกระทบ	**ปานกลาง**		**ปานกลาง**		**ปานกลาง**	
- นานๆ ครั้ง	19	29.2	44	24.4	63	25.7
- บ่อยๆ	25	38.5	60	33.3	85	34.7
- ตลอดเวลา	21	32.3	76	42.3	97	39.6
รวม	**65**	**100.0**	**180**	**100.0**	**245**	**100.0**
2) กลิ่นรบกวน					0	
(1) ไม่ได้รับ	87	75.7	227	78.3	314	77.5
(2) ได้รับ	28	24.3	63	21.7	91	22.5
รวม	**115**	**100.0**	**290**	**100.0**	**405**	**100.0**
ระดับผลกระทบ						
- น้อย	5	17.9	12	19.0	17	18.7
- ปานกลาง	16	57.1	43	68.3	59	64.8
- มาก	7	25.0	8	12.7	15	16.5
รวม	**28**	**100.0**	**63**	**100.0**	**91**	**100.0**
ค่าเฉลี่ย ($\bar{X}$)	**2.07**		**1.94**		**1.98**	
ค่าเบี่ยงเบนมาตรฐาน (S.D.)	**0.663**		**0.564**		**0.596**	
ระดับผลกระทบ	**ปานกลาง**		**ปานกลาง**		**ปานกลาง**	
ความถี่ที่ได้รับผลกระทบ						
- นานๆ ครั้ง	13	46.4	35	55.6	48	52.7
- บ่อยๆ	4	14.3	13	20.6	17	18.7
- ตลอดเวลา	11	39.3	15	23.8	26	28.6
รวม	**28**	**100.0**	**63**	**100.0**	**91**	**100.0**

ตารางที่ 1 (ต่อ)

รายละเอียด	พื้นที่ที่อยู่ห่างจากโครงการ 0-3 กิโลเมตร		พื้นที่ที่อยู่ห่างจากโครงการ 3-5 กิโลเมตร		รวม 5 กิโลเมตร	
	จำนวน	ร้อยละ	จำนวน	ร้อยละ	จำนวน	ร้อยละ
3) เสียงดังรบกวน					0	
(1) ไม่ได้รับ	95	82.6	235	81.0	330	81.5
(2) ได้รับ	20	17.4	55	19.0	75	18.5
รวม	**115**	**100.0**	**290**	**100.0**	**405**	**100.0**
ระดับผลกระทบ						
- น้อย	7	35.0	11	20.0	18	24.0
- ปานกลาง	8	40.0	38	69.1	46	61.3
- มาก	5	25.0	6	10.9	11	14.7
รวม	**20**	**100.0**	**55**	**100.0**	**75**	**100.0**
ค่าเฉลี่ย ($\bar{X}$)	**1.90**		**1.91**		**1.91**	
ค่าเบี่ยงเบนมาตรฐาน (S.D.)	**0.788**		**0.554**		**0.619**	
ระดับผลกระทบ	**ปานกลาง**		**ปานกลาง**		**ปานกลาง**	
ความถี่ที่ได้รับผลกระทบ						
- นานๆ ครั้ง	11	55.0	19	34.5	30	40.0
- บ่อยๆ	4	20.0	20	36.4	24	32.0
- ตลอดเวลา	5	25.0	16	29.1	21	28.0
รวม	**20**	**100.0**	**55**	**100.0**	**75**	**100.0**
4) น้ำเน่าเสีย					0	
(1) ไม่ได้รับ	111	96.5	287	99.0	398	98.3
(2) ได้รับ	4	3.5	3	1.0	7	1.7
รวม	**115**	**100.0**	**290**	**100.0**	**405**	**100.0**
ระดับผลกระทบ						
- น้อย	0	0.0	0	0.0	0	0.0
- ปานกลาง	2	50.0	1	33.3	3	42.9
- มาก	2	50.0	2	66.7	4	57.1
รวม	**4**	**100.0**	**3**	**100.0**	**7**	**100.0**
ค่าเฉลี่ย ($\bar{X}$)	**2.50**		**2.67**		**2.57**	
ค่าเบี่ยงเบนมาตรฐาน (S.D.)	**0.577**		**0.577**		**0.535**	
ระดับผลกระทบ	**ปานกลาง**		**มาก**		**มาก**	
ความถี่ที่ได้รับผลกระทบ						
- นานๆ ครั้ง	1	25.0	2	66.7	3	42.9
- บ่อยๆ	0	0.0	0	0.0	0	0.0
- ตลอดเวลา	3	75.0	1	33.3	4	57.1
รวม	**4**	**100.0**	**3**	**100.0**	**7**	**100.0**
5) การลักลอบทิ้งกากของเสีย					0	
(1) ไม่ได้รับ	110	95.7	289	99.7	399	98.5
(2) ได้รับ	5	4.3	1	0.3	6	1.5
รวม	**115**	**100.0**	**290**	**100.0**	**405**	**100.0**
ระดับผลกระทบ						
- น้อย	0	0.0	0	0.0	0	0.0
- ปานกลาง	2	40.0	0	0.0	2	33.3
- มาก	3	60.0	1	100.0	4	66.7
รวม	**5**	**100.0**	**1**	**100.0**	**6**	**100.0**
ค่าเฉลี่ย ($\bar{X}$)	**2.60**		**3.00**		**2.67**	
ค่าเบี่ยงเบนมาตรฐาน (S.D.)	**0.548**		**0.000**		**0.516**	
ระดับผลกระทบ	**มาก**		**มาก**		**มาก**	
ความถี่ที่ได้รับผลกระทบ						
- นานๆ ครั้ง	0	0.0	0	0.0	0	0.0
- บ่อยๆ	0	0.0	0	0.0	0	0.0
- ตลอดเวลา	5	100.0	1	100.0	6	100.0
รวม	**5**	**100.0**	**1**	**100.0**	**6**	**100.0**
2.5 มีความพึงพอใจในสภาพแวดล้อมความเป็นอยู่ในปัจจุบัน หรือไม่						
1) พึงพอใจ	75	65.2	194	66.9	269	66.4
2) เฉยๆ	40	34.8	90	31.0	130	32.1
3) ไม่พึงพอใจ ด้าน (มีปัญหาเสียงรบกวน/สุขภาพ/สิ่งแวดล้อม/เรื่องเผาขยะ/มลพิษทางอากาศ/กลิ่นเหม็น)	0	0.0	6	2.1	6	1.5
รวม	**115**	**100.0**	**290**	**100.0**	**405**	**100.0**

ตารางที่ 1 (ต่อ)

รายละเอียด	พื้นที่ที่อยู่ห่างจากโครงการ 0-3 กิโลเมตร		พื้นที่ที่อยู่ห่างจากโครงการ 3-5 กิโลเมตร		รวม 5 กิโลเมตร	
	จำนวน	ร้อยละ	จำนวน	ร้อยละ	จำนวน	ร้อยละ
2.6 ความรู้สึกกังวลใจที่ต้องอาศัยอยู่ใกล้แหล่งโรงงานอุตสาหกรรมมีหรือไม่ ระดับใด						
1) กังวลใจมากที่สุด	1	0.9	4	1.4	5	1.2
2) กังวลใจมาก	9	7.8	19	6.6	28	6.9
3) ค่อนข้างกังวลใจ	16	13.9	38	13.1	54	13.3
4) ค่อนข้างไม่กังวลใจ	2	1.7	10	3.4	12	3.0
5) ไม่กังวลใจ (ข้ามไปตอบ ข้อ 2.8)	87	75.7	219	75.5	306	75.6
รวม	**115**	**100.0**	**290**	**100.0**	**405**	**100.0**
ค่าเฉลี่ย ($\bar{X}$)	**1.57**		**1.55**		**1.55**	
ค่าเบี่ยงเบนมาตรฐาน (S.D.)	**1.052**		**1.035**		**1.039**	
ระดับการลดความกังวล	**ค่อนข้างไม่กังวลใจ**		**ค่อนข้างไม่กังวลใจ**		**ค่อนข้างไม่กังวลใจ**	
2.7 ถ้ากังวลใจจะกังวลใจในด้าน						
1) สิ่งแวดล้อม	11	40.7	23	30.3	34	33.0
2) ความปลอดภัย	2	7.4	16	21.0	18	17.5
3) สุขภาพ	14	51.9	37	48.7	51	49.5
รวม	**27**	**100.0**	**76**	**100.0**	**103**	**100.0**
2.8 การดำเนินการต่อไปนี้ สามารถลดความกังวลได้หรือไม่ ระดับใด						
1) การให้ข้อมูลโครงการด้วยการจัดประชุมหรือการอบรมสัมมนา						
- ลดความกังวลได้มาก	34	29.6	90	31.0	124	30.6
- ลดความกังวลได้บ้าง	66	57.4	167	57.6	233	57.5
- ลดความกังวลได้น้อย	7	6.0	20	6.9	27	6.7
- ลดความกังวลไม่ได้เลย	8	7.0	13	4.5	21	5.2
รวม	**115**	**100.0**	**290**	**100.0**	**405**	**100.0**
ค่าเฉลี่ย ($\bar{X}$)	**3.10**		**3.15**		**3.14**	
ค่าเบี่ยงเบนมาตรฐาน (S.D.)	**0.794**		**0.733**		**0.750**	
ระดับการลดความกังวล	**ได้บ้าง**		**ได้บ้าง**		**ได้บ้าง**	
2) การดำเนินการผลิตด้วยความระมัดระวัง และปฏิบัติงานด้วยความรับผิดชอบสูงในด้านความปลอดภัย						
- ลดความกังวลได้มาก	31	27.0	90	31.0	121	29.9
- ลดความกังวลได้บ้าง	66	57.4	165	56.9	231	57.0
- ลดความกังวลได้น้อย	10	8.7	22	7.6	32	7.9
- ลดความกังวลไม่ได้เลย	8	6.9	13	4.5	21	5.2
รวม	**115**	**100.0**	**290**	**100.0**	**405**	**100.0**
ค่าเฉลี่ย ($\bar{X}$)	**3.04**		**3.14**		**3.12**	
ค่าเบี่ยงเบนมาตรฐาน (S.D.)	**0.799**		**0.739**		**0.757**	
ระดับการลดความกังวล	**ได้บ้าง**		**ได้บ้าง**		**ได้บ้าง**	
3) การแจ้งข่าวให้ทราบล่วงหน้า กรณีมีการซ่อมบำรุงหรือการซ่อมบำรุงใหญ่ของโรงงาน						
- ลดความกังวลได้มาก	29	25.2	79	27.2	108	26.7
- ลดความกังวลได้บ้าง	66	57.4	176	60.7	242	59.8
- ลดความกังวลได้น้อย	12	10.4	22	7.6	34	8.4
- ลดความกังวลไม่ได้เลย	8	7.0	13	4.5	21	5.1
รวม	**115**	**100.0**	**290**	**100.0**	**405**	**100.0**
ค่าเฉลี่ย ($\bar{X}$)	**3.01**		**3.11**		**3.08**	
ค่าเบี่ยงเบนมาตรฐาน (S.D.)	**0.800**		**0.720**		**0.744**	
ระดับการลดความกังวล	**ได้บ้าง**		**ได้บ้าง**		**ได้บ้าง**	
4) การสื่อสารกับชุมชนในกรณีมีการซ้อมแผนฉุกเฉิน						
- ลดความกังวลได้มาก	27	23.5	82	28.3	109	26.9
- ลดความกังวลได้บ้าง	68	59.1	163	56.2	231	57.1
- ลดความกังวลได้น้อย	11	9.6	30	10.3	41	10.1
- ลดความกังวลไม่ได้เลย	9	7.8	15	5.2	24	5.9
รวม	**115**	**100.0**	**290**	**100.0**	**405**	**100.0**
ค่าเฉลี่ย ($\bar{X}$)	**2.98**		**3.08**		**3.05**	
ค่าเบี่ยงเบนมาตรฐาน (S.D.)	**0.805**		**0.768**		**0.779**	
ระดับการลดความกังวล	**ได้บ้าง**		**ได้บ้าง**		**ได้บ้าง**	

ตารางที่ 1 (ต่อ)

รายละเอียด	พื้นที่ที่อยู่ห่างจากโครงการ 0-3 กิโลเมตร		พื้นที่ที่อยู่ห่างจากโครงการ 3-5 กิโลเมตร		รวม 5 กิโลเมตร	
	จำนวน	ร้อยละ	จำนวน	ร้อยละ	จำนวน	ร้อยละ
5) การแสดงผลการตรวจวัดคุณภาพอากาศให้ทราบ						
- ลดความกังวลได้มาก	26	22.6	79	27.2	105	25.9
- ลดความกังวลได้บ้าง	70	60.9	176	60.7	246	60.8
- ลดความกังวลได้น้อย	11	9.6	22	7.6	33	8.1
- ลดความกังวลไม่ได้เลย	8	6.9	13	4.5	21	5.2
รวม	**115**	**100.0**	**290**	**100.0**	**405**	**100.0**
ค่าเฉลี่ย ($\bar{X}$)	**2.99**		**3.11**		**3.07**	
ค่าเบี่ยงเบนมาตรฐาน (S.D.)	**0.778**		**0.720**		**0.738**	
ระดับการลดความกังวล	**ได้บ้าง**		**ได้บ้าง**		**ได้บ้าง**	
6) การให้ความรู้ความเข้าใจด้านกระบวนการผลิตและความปลอดภัยแก่ประชาชน						
- ลดความกังวลได้มาก	35	30.4	88	30.3	123	30.4
- ลดความกังวลได้บ้าง	59	51.3	164	56.6	223	55.1
- ลดความกังวลได้น้อย	11	9.6	25	8.6	36	8.9
- ลดความกังวลไม่ได้เลย	10	8.7	13	4.5	23	5.6
รวม	**115**	**100.0**	**290**	**100.0**	**405**	**100.0**
ค่าเฉลี่ย ($\bar{X}$)	**3.03**		**3.13**		**3.10**	
ค่าเบี่ยงเบนมาตรฐาน (S.D.)	**0.868**		**0.745**		**0.782**	
ระดับการลดความกังวล	**ได้บ้าง**		**ได้บ้าง**		**ได้บ้าง**	
7) การให้ผู้นำชุมชนและประชาชนเข้าเยี่ยมชมโรงงาน						
- ลดความกังวลได้มาก	30	26.1	88	30.3	118	29.1
- ลดความกังวลได้บ้าง	67	58.3	153	52.8	220	54.3
- ลดความกังวลได้น้อย	9	7.8	35	12.1	44	10.9
- ลดความกังวลไม่ได้เลย	9	7.8	14	4.8	23	5.7
รวม	**115**	**100.0**	**290**	**100.0**	**405**	**100.0**
ค่าเฉลี่ย ($\bar{X}$)	**3.03**		**3.09**		**3.07**	
ค่าเบี่ยงเบนมาตรฐาน (S.D.)	**0.811**		**0.782**		**0.790**	
ระดับการลดความกังวล	**ได้บ้าง**		**ได้บ้าง**		**ได้บ้าง**	
8) การพบปะเยี่ยมเยียนประชาชนในชุมชนของเจ้าหน้าที่มวลชนสัมพันธ์						
- ลดความกังวลได้มาก	29	25.2	92	31.7	121	29.9
- ลดความกังวลได้บ้าง	71	61.7	160	55.2	231	57.0
- ลดความกังวลได้น้อย	7	6.1	25	8.6	32	7.9
- ลดความกังวลไม่ได้เลย	8	7.0	13	4.5	21	5.2
รวม	**115**	**100.0**	**290**	**100.0**	**405**	**100.0**
ค่าเฉลี่ย ($\bar{X}$)	**3.05**		**3.14**		**3.12**	
ค่าเบี่ยงเบนมาตรฐาน (S.D.)	**0.771**		**0.751**		**0.757**	
ระดับการลดความกังวล	**ได้บ้าง**		**ได้บ้าง**		**ได้บ้าง**	
9) การเชื่อมความสัมพันธ์ที่ดีกับผู้นำชุมชนและประชาชนของเจ้าหน้าที่มวลชนสัมพันธ์						
- ลดความกังวลได้มาก	34	29.6	91	31.4	125	30.9
- ลดความกังวลได้บ้าง	67	58.3	161	55.5	228	56.3
- ลดความกังวลได้น้อย	6	5.1	25	8.6	31	7.7
- ลดความกังวลไม่ได้เลย	8	7.0	13	4.5	21	5.1
รวม	**115**	**100.0**	**290**	**100.0**	**405**	**100.0**
ค่าเฉลี่ย ($\bar{X}$)	**3.10**		**3.14**		**3.13**	
ค่าเบี่ยงเบนมาตรฐาน (S.D.)	**0.788**		**0.750**		**0.760**	
ระดับการลดความกังวล	**ได้บ้าง**		**ได้บ้าง**		**ได้บ้าง**	
2.9 การมีโรงงานตั้งอยู่ในบริเวณชุมชน จะได้รับผลกระทบจากการดำเนินกิจกรรมหรือไม่						
1) ได้รับผลกระทบด้านบวก (ตอบเฉพาะข้อ 10)	9	7.8	18	6.2	27	6.7
2) ได้รับผลกระทบด้านลบ (ตอบเฉพาะข้อ 11)	1	0.9	5	1.7	6	1.4
3) ได้รับผลกระทบด้านบวกและด้านลบ (ตอบข้อ 10-11)	33	28.7	80	27.6	113	27.9
4) ไม่มีความคิดเห็น (ข้ามไปตอบส่วนที่ 3)	72	62.6	187	64.5	259	64.0
รวม	**115**	**100.0**	**290**	**100.0**	**405**	**100.0**

ตารางที่ 1 (ต่อ)

รายละเอียด	พื้นที่ที่อยู่ห่างจากโครงการ 0-3 กิโลเมตร		พื้นที่ที่อยู่ห่างจากโครงการ 3-5 กิโลเมตร		รวม 5 กิโลเมตร	
	จำนวน	ร้อยละ	จำนวน	ร้อยละ	จำนวน	ร้อยละ
2.10 การมีโรงงานตั้งอยู่ในบริเวณชุมชนของท่านได้รับผลกระทบด้านบวกอย่างไร (ตอบได้มากกว่า 1 ข้อ)						
1) ได้รับบริการสุขภาพอนามัยดีขึ้น	3	2.5	3	1.3	6	1.7
2) คุณภาพสิ่งแวดล้อมดีขึ้น	7	6.1	7	3.1	14	4.1
3) แหล่งน้ำในชุมชนมีคุณภาพดีขึ้น	2	1.8	6	2.6	8	2.3
4) สร้างชื่อเสียงให้กับท้องถิ่น	9	7.9	13	5.7	22	6.4
5) มีการสนับสนุนกิจกรรมในเทศกาลต่างๆ	30	26.3	65	28.4	95	27.8
6) สภาพเศรษฐกิจของชุมชนดีขึ้น	22	19.3	52	22.7	74	21.6
7) ปรับปรุงสถานที่/ออกกำลังกาย	4	3.5	9	3.9	13	3.8
8) มีการส่งเสริมการกีฬาร่วมกัน	2	1.8	4	1.7	6	1.7
9) ระบบสาธารณูปโภคพื้นฐานดีขึ้น	14	12.3	23	10.0	37	10.8
10) มีการปลูกต้นไม้เพื่อเพิ่มพื้นที่สีเขียว	1	0.9	3	1.3	4	1.2
11) มีรายได้เพิ่มขึ้น/ค้าขายดีขึ้น	7	6.1	15	6.6	22	6.4
(1) ต่ำกว่า 10,000 บาท	2	1.8	6	2.6	8	2.3
(2) ต่ำกว่า 10,001-20,000 บาท	5	4.4	7	3.1	12	3.5
(3) ต่ำกว่า 20,001-30,000 บาท	0	0.0	0	0.0	0	0.0
(4) มากกว่า 30,000 บาท ขึ้นไป	0	0.0	0	0.0	0	0.0
12) มีการจ้างงานเพิ่มขึ้น (ก่อสร้าง/โรงงานจ้างงาน/อุตสาหกรรม/ฝ่ายผลิต/ช่าง/รปภ./เด็กฝึกงาน/ดูแลเครื่องจักร)	5	4.4	16	7.0	21	6.1
13) มีการส่งเสริมด้านการศึกษา(มีการจัดมอบทุนการศึกษาให้แก่เด็กในชุมชน)	1	0.9	0	0.0	1	0.3
14) มีการส่งเสริมอาชีพ	0	0.0	0	0.0	0	0.0
รวม	**114**	**100.0**	**229**	**100.0**	**343**	**100.0**
2.11 การมีโรงงานตั้งอยู่ในบริเวณชุมชนของท่านได้รับผลกระทบด้านลบอย่างไร (ตอบได้มากกว่า 1 ข้อ)						
1) การทำงานจากคนนอกชุมชน	9	8.0	9	3.9	18	5.2
2) ประชากรแฝงเพิ่มขึ้น	20	17.7	45	19.4	65	18.8
3) การจัดการของเสีย/สารเคมี	8	7.1	5	2.2	13	3.8
4) ค่าครองชีพเพิ่มสูงขึ้น	16	14.2	28	12.1	44	12.8
5) การบริการสาธารณสุขไม่เพียงพอ	3	2.7	9	3.9	12	3.5
6) ผลกระทบด้านสุขภาพ	20	17.7	54	23.3	74	21.4
7) ทรัพยากรธรรมชาติลดลง	11	9.7	23	9.9	34	9.9
8) ปัญหาอาชญากรรม/ยาเสพติด	5	4.4	11	4.7	16	4.6
9) เส้นทางคมนาคมไม่สะดวก	8	7.1	13	5.6	21	6.1
10) ปัญหาการจราจร	7	6.2	15	6.5	22	6.4
11) มลพิษทางอากาศ (เป็นลักษณะคล้ายควันหมอกช่วงหน้าฝนเป็นควันเยอะมาก/ฝุ่นละออง/กลิ่นจากโรงงาน/มีสารเคมีลงผลผลิตทางการเกษตร/เคมีที่มองไม่เห็น/สารเคมีในอากาศ/ถ่ายของเสีย/กลิ่นมาตามลม/เขม่า/กลิ่นเหม็นก๊าซ/อากาศเสียตอนกลางคืนมีกลิ่นเหม็น)	5	4.4	14	6.0	19	5.5
12) มลพิษทางเสียง (การเดินเครื่องจักร/เสียงดังจากโครงการ)	1	0.8	4	1.7	5	1.4
13) มลพิษทางน้ำ (การทิ้งปล่อยน้ำเสียลงแม่น้ำโดยไม่มีการบำบัด)	0	0.0	0	0.0	0	0.0
14) ผลกระทบด้านวัฒนธรรม	0	0.0	0	0.0	0	0.0
15) อาชีพดั้งเดิมหายไป (ปลูกเกษตรกรรมไม่ได้ เพราะผลผลิตไม่ได้มาตรฐาน/ทำไร่มัน/ข้าว)	0	0.0	2	0.8	2	0.6
รวม	**113**	**100.0**	**232**	**100.0**	**345**	**100.0**
<u>ส่วนที่ 3</u> การรับรู้และความคิดเห็นที่มีต่อโครงการ						
3.1 รู้จักหรือเคยได้ยินชื่อโรงงานต่อไปนี้หรือไม่						
1) บริษัท พีทีที โกลบอล เคมิคอล จำกัด (มหาชน) หรือ GC						
(1) รู้จัก	113	98.3	281	96.9	394	97.3
(2) ไม่รู้จัก	2	1.7	9	3.1	11	2.7
รวม	**115**	**100.0**	**290**	**100.0**	**405**	**100.0**
2) โครงการโรงงานผลิตPolyetyethylene Terephththalate (PET) ของบริษัท ไทย เพ็ท เรซิน จำกัด (TPRC)						
(1) รู้จัก	83	72.2	211	72.8	294	72.6
(2) ไม่รู้จัก	32	27.8	79	27.2	111	27.4
รวม	**115**	**100.0**	**290**	**100.0**	**405**	**100.0**
3.1.1 รู้จักเจ้าหน้าที่ของ บริษัท พีทีที โกลบอล เคมิคอล จำกัด (มหาชน) หรือ GC หรือไม่						
1) รู้จัก	61	53.0	125	43.1	186	45.9
2) ไม่รู้จัก	54	47.0	165	56.9	219	54.1
รวม	**115**	**100.0**	**290**	**100.0**	**405**	**100.0**

ตารางที่ 1 (ต่อ)

รายละเอียด	พื้นที่ที่อยู่ห่างจากโครงการ 0-3 กิโลเมตร		พื้นที่ที่อยู่ห่างจากโครงการ 3-5 กิโลเมตร		รวม 5 กิโลเมตร	
	จำนวน	ร้อยละ	จำนวน	ร้อยละ	จำนวน	ร้อยละ
3.1.2 ภายในชุมชนมีการซ้อมแผนฉุกเฉินหรือไม่						
1) มี	41	35.7	68	23.4	109	26.9
2) ไม่มี	74	64.3	222	76.6	296	73.1
รวม	**115**	**100.0**	**290**	**100.0**	**405**	**100.0**
3.1.3 ช่องทางการร้องเรียนของกลุ่มบริษัท GC ใดต่อไปนี้ที่ท่านรู้จัก (ตอบได้มากกว่า 1 ข้อ)						
1) ไม่มี	89	76.8	238	81.0	327	79.8
2) สายด่วน	5	4.3	10	3.4	15	3.7
3) ไปรษณีย์	0	0.0	1	0.3	1	0.1
4) เจ้าหน้าที่ CSR/ตัวแทนของบริษัทโดยตรง	20	17.2	41	13.9	61	14.9
5) อื่นๆ ระบุ ประธานชุมชน/สื่อโซเชียลต่างๆ/เทศบาล/ผู้นำชุมชน	2	1.7	4	1.4	6	1.5
รวม	**116**	**100.0**	**294**	**100.0**	**410**	**100.0**
3.1.4 เคยแจ้งเรื่องร้องเรียนเกี่ยวกับ บริษัท หรือ GC หรือบริษัทในกลุ่ม GC หรือไม่						
1) ไม่เคย	25	96.2	52	100.0	77	98.7
2) เคย (กลิ่น ร้องเรียนที่เทศบาล-ยังไม่แก้ไข/ เขม่าดำ กรรมการชุมชน-แก้ไขบางส่วน)	1	3.8	0	0.0	1	1.3
รวม	**26**	**100.0**	**52**	**100.0**	**78**	**100.0**
3.1.5 ท่านมีความพอใจต่อช่องทางการร้องเรียนเรื่องราวของกลุ่ม บริษัท GC ในแง่ของประสิทธิภาพและการเข้าถึงชุมชนมากน้อยเพียงใด						
(1) พอใจมาก	4	15.4	15	28.8	19	24.4
(2) พอใจ	13	50.0	26	50.0	39	50.0
(3) ปานกลาง	7	26.9	3	5.8	10	12.8
(4) ไม่พอใจ	0	0.0	0	0.0	0	0.0
(5) ไม่พอใจมาก	0	0.0	0	0.0	0	0.0
(6) ไม่มีความคิดเห็น	2	7.7	8	15.4	10	12.8
รวม	**26**	**100.0**	**52**	**100.0**	**78**	**100.0**
3.2 ในรอบปีที่ผ่านมา เคยได้รับผลกระทบจากการดำเนินงานของโรงงานต่อไปนี้ หรือไม่						
1) บริษัท พีทีที โกลบอล เคมิคอล จำกัด (มหาชน) หรือ GC						
(1) ไม่เคย	112	97.4	287	99.0	399	98.5
(2) เคย	3	2.6	3	1.0	6	1.5
รวม	**115**	**100.0**	**290**	**100.0**	**405**	**100.0**
ช่วงเวลา						
- กลางวัน	0	0.0	0	0.0	0	0.0
- กลางคืน	3	100.0	3	100.0	6	100.0
- อื่นๆ ไม่ระบุ	0	0.0	0	0.0	0	0.0
รวม	**3**	**100.0**	**3**	**100.0**	**6**	**100.0**
ผลกระทบ						
- การทำงานจากคนนอกชุมชน	0	0.0	0	0.0	0	0.0
- ประชากรแฝงเพิ่มขึ้น	0	0.0	0	0.0	0	0.0
- การจัดการของเสีย/สารเคมี	0	0.0	0	0.0	0	0.0
- ค่าครองชีพเพิ่มสูงขึ้น	0	0.0	0	0.0	0	0.0
- การบริการสาธารณสุขไม่เพียงพอ	0	0.0	0	0.0	0	0.0
- ผลกระทบด้านสุขภาพ	0	0.0	0	0.0	0	0.0
- อาชีพดั้งเดิมหายไป	0	0.0	0	0.0	0	0.0
- ผลกระทบต่อวัฒนธรรมท้องถิ่น	0	0.0	0	0.0	0	0.0
- มลพิษทางน้ำ	0	0.0	0	0.0	0	0.0
- ทรัพยากรธรรมชาติลดลง	0	0.0	0	0.0	0	0.0
- ปัญหาอาชญากรรม/ยาเสพติด	0	0.0	0	0.0	0	0.0
- มลพิษทางอากาศ	3	100.0	3	75.0	6	85.7
- เส้นทางคมนาคมไม่สะดวก	0	0.0	0	0.0	0	0.0
- ปัญหาจราจร	0	0.0	0	0.0	0	0.0
- มลพิษทางเสียง	0	0.0	1	25.0	1	14.3
- อื่นๆ ไม่ระบุ	0	0.0	0	0.0	0	0.0
รวม	**3**	**100.0**	**4**	**100.0**	**7**	**100.0**

ตารางที่ 1 (ต่อ)

รายละเอียด	พื้นที่ที่อยู่ห่างจากโครงการ 0-3 กิโลเมตร		พื้นที่ที่อยู่ห่างจากโครงการ 3-5 กิโลเมตร		รวม 5 กิโลเมตร	
	จำนวน	ร้อยละ	จำนวน	ร้อยละ	จำนวน	ร้อยละ
2) โครงการโรงงานผลิตPolyetyethylene Terephththalate (PET) ของบริษัท ไทย เพ็ท เรซิน จำกัด (TPRC)						
(1) ไม่เคย	112	97.4	288	99.3	400	98.8
(2) เคย	3	2.6	2	0.7	5	1.2
รวม	**115**	**100.0**	**290**	**100.0**	**405**	**100.0**
ช่วงเวลา						
- กลางวัน	0	0.0	0	0.0	0	0.0
- กลางคืน	3	100.0	2	100.0	5	100.0
- อื่นๆ ไม่ระบุ	0	0.0	0	0.0	0	0.0
รวม	**3**	**100.0**	**2**	**100.0**	**5**	**100.0**
ผลกระทบ						
- การทำงานจากคนนอกชุมชน	0	0.0	0	0.0	0	0.0
- ประชากรแฝงเพิ่มขึ้น	0	0.0	0	0.0	0	0.0
- การจัดการของเสีย/สารเคมี	0	0.0	0	0.0	0	0.0
- ค่าครองชีพเพิ่มสูงขึ้น	0	0.0	0	0.0	0	0.0
- การบริการสาธารณสุขไม่เพียงพอ	0	0.0	0	0.0	0	0.0
- ผลกระทบด้านสุขภาพ	0	0.0	0	0.0	0	0.0
- อาชีพดั้งเดิมหายไป	0	0.0	0	0.0	0	0.0
- ผลกระทบต่อวัฒนธรรมท้องถิ่น	0	0.0	0	0.0	0	0.0
- มลพิษทางน้ำ	0	0.0	0	0.0	0	0.0
- ทรัพยากรธรรมชาติลดลง	0	0.0	0	0.0	0	0.0
- ปัญหาอาชญากรรม/ยาเสพติด	0	0.0	0	0.0	0	0.0
- มลพิษทางอากาศ	3	100.0	2	100.0	5	100.0
- เส้นทางคมนาคมไม่สะดวก	0	0.0	0	0.0	0	0.0
- ปัญหาจราจร	0	0.0	0	0.0	0	0.0
- มลพิษทางเสียง	0	0.0	0	0.0	0	0.0
- อื่นๆ ไม่ระบุ	0	0.0	0	0.0	0	0.0
รวม	**3**	**100.0**	**2**	**100.0**	**5**	**100.0**
3. ท่านมีความเชื่อมั่นต่อความผิดชอบด้านสิ่งแวดล้อมของแต่ละโครงการในกลุ่มบริษัท GC เพียงใด						
1) บริษัท พีทีที โกลบอล เคมิคอล จำกัด (มหาชน) หรือ GC						
- มีความเชื่อมั่นมากที่สุด	22	19.1	39	13.4	61	15.1
- มีความเชื่อมั่นมาก	52	45.2	109	37.6	161	39.8
- มีความเชื่อมั่นปานกลาง	37	32.2	137	47.3	174	43.0
- มีความเชื่อมั่นน้อย	4	3.5	5	1.7	9	2.1
- มีความเชื่อมั่นน้อยที่สุด	0	0.0	0	0.0	0	0.0
รวม	**115**	**100.0**	**290**	**100.0**	**405**	**100.0**
ค่าเฉลี่ย ($\bar{X}$)	**3.80**		**3.63**		**3.68**	
ค่าเบี่ยงเบนมาตรฐาน (S.D.)	**0.786**		**0.734**		**0.752**	
ระดับความเชื่อมั่น	**มาก**		**มาก**		**มาก**	
2) โครงการโรงงานผลิตPolyetyethylene Terephththalate (PET) ของบริษัท ไทย เพ็ท เรซิน จำกัด (TPRC)						
- มีความเชื่อมั่นมากที่สุด	16	13.9	32	11.0	48	11.9
- มีความเชื่อมั่นมาก	41	35.7	87	30.0	128	31.6
- มีความเชื่อมั่นปานกลาง	53	46.1	167	57.6	220	54.3
- มีความเชื่อมั่นน้อย	5	4.3	4	1.4	9	2.2
- มีความเชื่อมั่นน้อยที่สุด	0	0.0	0	0.0	0	0.0
รวม	**115**	**100.0**	**290**	**100.0**	**405**	**100.0**
ค่าเฉลี่ย ($\bar{X}$)	**3.59**		**3.51**		**3.53**	
ค่าเบี่ยงเบนมาตรฐาน (S.D.)	**0.782**		**0.707**		**0.729**	
ระดับความเชื่อมั่น	**มาก**		**ปานกลาง**		**มาก**	

ตารางที่ 1 (ต่อ)

รายละเอียด	พื้นที่ที่อยู่ห่างจากโครงการ 0-3 กิโลเมตร		พื้นที่ที่อยู่ห่างจากโครงการ 3-5 กิโลเมตร		รวม 5 กิโลเมตร	
	จำนวน	ร้อยละ	จำนวน	ร้อยละ	จำนวน	ร้อยละ
4. ท่านมีความเชื่อมั่นต่อมาตรการและระบบการดูแลความปลอดภัยของแต่ละโครงการในกลุ่มบริษัท GC เพียงใด						
1) บริษัท พีทีที โกลบอล เคมิคอล จำกัด (มหาชน) หรือ GC						
- มีความเชื่อมั่นมากที่สุด	21	18.3	38	13.1	59	14.6
- มีความเชื่อมั่นมาก	51	44.3	101	34.8	152	37.5
- มีความเชื่อมั่นปานกลาง	41	35.7	147	50.7	188	46.4
- มีความเชื่อมั่นน้อย	2	1.7	4	1.4	6	1.5
- มีความเชื่อมั่นน้อยที่สุด	0	0.0	0	0.0	0	0.0
รวม	**115**	**100.0**	**290**	**100.0**	**405**	**100.0**
ค่าเฉลี่ย ($\bar{X}$)	**3.79**		**3.60**		**3.65**	
ค่าเบี่ยงเบนมาตรฐาน (S.D.)	**0.755**		**0.729**		**0.741**	
ระดับความเชื่อมั่น	**มาก**		**มาก**		**มาก**	
2) โครงการโรงงานผลิตPolyetyethylene Terephththalate (PET) ของบริษัท ไทย เพ็ท เรซิน จำกัด (TPRC)						
- มีความเชื่อมั่นมากที่สุด	13	11.3	31	10.7	44	10.9
- มีความเชื่อมั่นมาก	42	36.5	77	26.6	119	29.4
- มีความเชื่อมั่นปานกลาง	58	50.5	179	61.7	237	58.5
- มีความเชื่อมั่นน้อย	2	1.7	3	1.0	5	1.2
- มีความเชื่อมั่นน้อยที่สุด	0	0.0	0	0.0	0	0.0
รวม	**115**	**100.0**	**290**	**100.0**	**405**	**100.0**
ค่าเฉลี่ย ($\bar{X}$)	**3.57**		**3.47**		**3.50**	
ค่าเบี่ยงเบนมาตรฐาน (S.D.)	**0.714**		**0.697**		**0.702**	
ระดับความเชื่อมั่น	**มาก**		**ปานกลาง**		**ปานกลาง**	
<u>ส่วนที่ 4</u> การจัดกิจกรรมเพื่อชุมชนและสังคม						
4.1 เคยได้รับข้อมูลประชาสัมพันธ์ต่อไปนี้จากโรงงานในกลุ่มบริษัท GC หรือไม่						
1) การแจ้งข่าวสารให้ทราบล่วงหน้า กรณีการซ่อมบำรุงหรือการซ่อมบำรุงใหญ่ของโรงงาน						
(1) เคย	95	82.6	181	62.4	276	68.1
(2) ไม่เคย	20	17.4	109	37.6	129	31.9
รวม	**115**	**100.0**	**290**	**100.0**	**405**	**100.0**
2) การซ้อมแผนฉุกเฉินของกลุ่มบริษัท GC						
(1) เคย	55	47.8	101	34.8	156	38.5
(2) ไม่เคย	60	52.2	189	65.2	249	61.5
รวม	**115**	**100.0**	**290**	**100.0**	**405**	**100.0**
3) แจ้งให้ทราบเกี่ยวกับช่องทางและวิธีการแจ้งเหตุหรือเรื่องร้องเรียนต่อกลุ่มบริษัท GC						
(1) เคย	51	44.3	94	32.4	145	35.8
(2) ไม่เคย	64	55.7	196	67.6	260	64.2
รวม	**115**	**100.0**	**290**	**100.0**	**405**	**100.0**
4) แจ้งให้ทราบเกี่ยวกับนโยบายด้านความปลอดภัยและสิ่งแวดล้อมของกลุ่มบริษัท GC						
(1) เคย	64	55.7	137	47.2	201	49.6
(2) ไม่เคย	51	44.3	153	52.8	204	50.4
รวม	**115**	**100.0**	**290**	**100.0**	**405**	**100.0**
5) ข้อมูลการประชาสัมพันธ์โครงการหรือกิจกรรมเพื่อสังคมของกลุ่มบริษัท GC						
(1) เคย	96	83.5	209	72.1	305	75.3
(2) ไม่เคย	19	16.5	81	27.9	100	24.7
รวม	**115**	**100.0**	**290**	**100.0**	**405**	**100.0**
4.2 ทราบข้อมูลประชาสัมพันธ์เกี่ยวกับโรงงานในกลุ่มบริษัท GC จากแหล่งใด						
1) ผู้นำชุมชน/กรรมการชุมชน	62	49.6	183	58.9	245	56.2
2) ญาติ/เพื่อนบ้าน	10	8.0	34	10.9	44	10.1
3) หน่วยงานราชการ	0	0.0	0	0.0	0	0.0
4) เจ้าหน้าที่ของบริษัท GC	5	4.0	11	3.5	16	3.7
5) หนังสือพิมพ์ โทรทัศน์ วิทยุ	2	1.6	0	0.0	2	0.5
6) การประชุมในชุมชน	0	0.0	0	0.0	0	0.0
7) เสียงตามสาย/หอกระจายข่าวในชุมชน	46	36.8	82	26.4	128	29.4
8) แหล่งอื่นๆ ระบุ (ป้ายโครงการ)	0	0.0	1	0.3	1	0.1
รวม	**125**	**100.0**	**311**	**100.0**	**436**	**100.0**

ตารางที่ 1 (ต่อ)

รายละเอียด	พื้นที่ที่อยู่ห่างจากโครงการ 0-3 กิโลเมตร		พื้นที่ที่อยู่ห่างจากโครงการ 3-5 กิโลเมตร		รวม 5 กิโลเมตร	
	จำนวน	ร้อยละ	จำนวน	ร้อยละ	จำนวน	ร้อยละ
4.3 ทราบ รู้จัก หรือเคยได้ยินการดำเนินกิจกรรมเพื่อชุมชนและสังคมต่อไปนี้ของบริษัท ไทย เพ็ท เรซิน จำกัด (TPRC) หรือไม่						
ด้านสิ่งแวดล้อม						
(1) กิจกรรมวิ่งด้วยใจ เก็บขยะด้วยกัน RUN TOGETHER						
- ไม่ทราบ	73	63.5	157	54.1	230	56.8
- ทราบ	42	36.5	133	45.9	175	43.2
รวม	**115**	**100.0**	**290**	**100.0**	**405**	**100.0**
(2) โครงการจิตอาสาทำความสะอาดบ่อน้ำ						
- ไม่ทราบ	66	57.4	158	54.5	224	55.3
- ทราบ	49	42.6	132	45.5	181	44.7
รวม	**115**	**100.0**	**290**	**100.0**	**405**	**100.0**
(3) โครงการเพิ่มพื้นที่สีเขียวเขาห้วยมะหาด						
- ไม่ทราบ	72	62.6	167	57.6	239	59.0
- ทราบ	43	37.4	123	42.4	166	41.0
รวม	**115**	**100.0**	**290**	**100.0**	**405**	**100.0**
ด้านการศึกษา						
(4) สนับสนุนทุนการศึกษาให้ชุมชน						
- ไม่ทราบ	40	34.8	93	32.1	133	32.8
- ทราบ	75	65.2	197	67.9	272	67.2
รวม	**115**	**100.0**	**290**	**100.0**	**405**	**100.0**
(5) จัดทำแปลงผักกางมุ้งให้โรงเรียนวัดมาบชลูดเพื่อการศึกษา						
- ไม่ทราบ	42	36.5	121	41.7	163	40.2
- ทราบ	73	63.5	169	58.3	242	59.8
รวม	**115**	**100.0**	**290**	**100.0**	**405**	**100.0**
(6) สนับสนุนกิจกรรมวันเด็กร่วมกับหน่วยงาน						
- ไม่ทราบ	55	47.8	141	48.6	196	48.4
- ทราบ	60	52.2	149	51.4	209	51.6
รวม	**115**	**100.0**	**290**	**100.0**	**405**	**100.0**
(7) สนับสนุนสื่ออุปกรณ์การเรียน (โรงเรียนวัดเกาะกลอยร่วมกับ GC GROUP)						
- ไม่ทราบ	59	51.3	169	58.3	228	56.3
- ทราบ	56	48.7	121	41.7	177	43.7
รวม	**115**	**100.0**	**290**	**100.0**	**405**	**100.0**
ด้านสุขภาพ สุขอนามัยและกีฬา						
(8) สนับสนุนเจลแอลกอฮอล์และร่วมโครงการจัดทำเตียงสนามร่วมกับโรงพยาบาลสนามวัดมาบชลูด						
- ไม่ทราบ	67	58.3	163	56.2	230	56.8
- ทราบ	48	41.7	127	43.8	175	43.2
รวม	**115**	**100.0**	**290**	**100.0**	**405**	**100.0**
(9) สนับสนุนชุดตรวจโควิดให้กับสถาบันการศึกษาในพื้นที่						
- ไม่ทราบ	54	47.0	142	49.0	196	48.4
- ทราบ	61	53.0	148	51.0	209	51.6
รวม	**115**	**100.0**	**290**	**100.0**	**405**	**100.0**
ด้านการสื่อสารและสร้างความสัมพันธ์ที่ดีกับชุมชน						
(10) มอบแอลกอฮอล์ให้หน่วยงานต่างๆ ในพื้นที่ เช่น ทต.บ้านฉาง						
- ไม่ทราบ	53	46.1	142	49.0	195	48.1
- ทราบ	62	53.9	148	51.0	210	51.9
รวม	**115**	**100.0**	**290**	**100.0**	**405**	**100.0**
(11) เข้าร่วมกิจกรรมประเพณีและวันสำคัญทางศาสนาร่วมกับหน่วยงาน และชุมชน เช่น บุญข้าวหลามกับชุมชนในพื้นที่ (ชุมชนชากกลาง ชุมชนหนองแฟบ) /เจ้าภาพทอดกฐินสามัคคีวัดหนองแฟบ						
- ไม่ทราบ	48	41.7	123	42.4	171	42.2
- ทราบ	67	58.3	167	57.6	234	57.8
รวม	**115**	**100.0**	**290**	**100.0**	**405**	**100.0**
(12) สนับสนุนน้ำดื่มให้กับวัดซอยคีรี/ทต.บ้านฉาง						
- ไม่ทราบ	53	46.1	144	49.7	197	48.6
- ทราบ	62	53.9	146	50.3	208	51.4
รวม	**115**	**100.0**	**290**	**100.0**	**405**	**100.0**
(13) เข้าร่วมประชุมและสำรวจพื้นที่กับชุมชนเข้าห้วยมะหาด						
- ไม่ทราบ	68	59.1	177	61.0	245	60.5
- ทราบ	47	40.9	113	39.0	160	39.5
รวม	**115**	**100.0**	**290**	**100.0**	**405**	**100.0**

ตารางที่ 1 (ต่อ)

รายละเอียด	พื้นที่ที่อยู่ห่างจากโครงการ 0-3 กิโลเมตร		พื้นที่ที่อยู่ห่างจากโครงการ 3-5 กิโลเมตร		รวม 5 กิโลเมตร	
	จำนวน	ร้อยละ	จำนวน	ร้อยละ	จำนวน	ร้อยละ
(14) สนับสนุนผ้าป่าสมทบทุนพัฒนาเด็กชนบท /สนับสนุนทอดผ้าป่าการศึกษาวัดหนองแฟบ						
- ไม่ทราบ	63	54.8	172	59.3	235	58.0
- ทราบ	52	45.2	118	40.7	170	42.0
รวม	**115**	**100.0**	**290**	**100.0**	**405**	**100.0**
(15) มอบชุด home isolation ให้กับ ทต.บ้านฉางโดยสนับสนุนร่วมกับการนิคมอุตสาหกรรมแห่งประเทศไทย						
- ไม่ทราบ	64	55.7	180	62.1	244	60.2
- ทราบ	51	44.3	110	37.9	161	39.8
รวม	**115**	**100.0**	**290**	**100.0**	**405**	**100.0**
(16) สนับสนุนงบประมาณโครงการบูรณะซ่อมแซม ฌาปนสถาน (เมรุ) วัดชากผักกูด						
- ไม่ทราบ	66	57.4	184	63.4	250	61.7
- ทราบ	49	42.6	106	36.6	155	38.3
รวม	**115**	**100.0**	**290**	**100.0**	**405**	**100.0**
(17) มอบข้าวสารให้ชุมชนเพื่อนำไปแจกจ่ายแก่ผู้ติดเชื้อ COVID-19/สนับสนุนข้าวสารอาหารแห้งให้กับชุมชนรอบรั้วโรงงาน						
- ไม่ทราบ	58	50.4	168	57.9	226	55.8
- ทราบ	57	49.6	122	42.1	179	44.2
รวม	**115**	**100.0**	**290**	**100.0**	**405**	**100.0**
(18) ติดตั้ง Win Sock ให้กับชุมชนในพื้นที่ศึกษา						
- ไม่ทราบ	73	63.5	188	64.8	261	64.4
- ทราบ	42	36.5	102	35.2	144	35.6
รวม	**115**	**100.0**	**290**	**100.0**	**405**	**100.0**
4.4 กิจกรรมชุมชนสัมพันธ์ที่กลุ่มบริษัท GC ทำให้กับชุมชน						
1) ไม่มี	0	0.0	6	2.1	6	1.5
2) มี	115	100.0	284	97.9	399	98.5
รวม	**115**	**100.0**	**290**	**100.0**	**405**	**100.0**
ถ้ามี มีความบ่อยครั้งเพียงใด						
- ทุกเดือน	0	0.0	1	0.3	1	0.2
- ทุก 2-3 เดือน	1	0.8	2	0.7	3	0.7
- ทุก 6 เดือน	0	0.0	0	0.0	0	0.0
- ทุกปี	6	5.2	9	3.1	15	3.7
- เมื่อมีเทศกาลและ/หรือโอกาสพิเศษ	67	58.3	185	64.5	252	62.8
- ไม่แน่ใจ	41	35.7	90	31.4	131	32.6
รวม	**115**	**100.0**	**287**	**100.0**	**402**	**100.0**
4.5 การจัดทำกิจกรรมหรือการเข้าร่วมกิจกรรมของโรงงานในกลุ่ม GC กับชุมชนของท่านมีบ่อยครั้งเพียงใด						
1) ทุกเดือน	0	0.0	0	0.0	0	0.0
2) ทุก 2-3 เดือน	1	0.8	1	0.3	2	0.5
3) ทุก 6 เดือน	0	0.0	0	0.0	0	0.0
4) ทุกปี	4	3.5	5	1.7	9	2.2
5) เมื่อมีเทศกาลและ/หรือโอกาสพิเศษ	64	55.7	165	57.6	229	57.0
6) ไม่แน่ใจ	46	40.0	116	40.4	162	40.3
7) อื่นๆ	0	0.0	0	0.0	0	0.0
รวม	**115**	**100.0**	**287**	**100.0**	**402**	**100.0**

ตารางที่ 1 (ต่อ)

รายละเอียด	พื้นที่ที่อยู่ห่างจากโครงการ 0-3 กิโลเมตร		พื้นที่ที่อยู่ห่างจากโครงการ 3-5 กิโลเมตร		รวม 5 กิโลเมตร	
	จำนวน	ร้อยละ	จำนวน	ร้อยละ	จำนวน	ร้อยละ
4.6 การรับรู้และความพึงพอใจเกี่ยวกับการดำเนินกิจกรรมเพื่อชุมชนและสังคมในด้านต่างๆ ของโรงงานในกลุ่มบริษัท GC						
1) ด้านการศึกษา						
(1) ไม่ทราบ	8	7.0	28	9.7	36	8.9
(2) ทราบ	107	93.0	262	90.3	369	91.1
รวม	**115**	**100.0**	**290**	**100.0**	**405**	**100.0**
ระดับความพึงพอใจ						
- มีความพึงพอใจมากที่สุด	23	21.5	44	16.8	67	18.2
- มีความพึงพอใจมาก	39	36.4	98	37.4	137	37.1
- มีความพึงพอใจปานกลาง	41	38.4	107	40.8	148	40.1
- มีควมพึงพอใจน้อย	3	2.8	12	4.6	15	4.1
- มีความพึงพอใจน้อยที่สุด	1	0.9	1	0.4	2	0.5
รวม	**107**	**100.0**	**262**	**100.0**	**369**	**100.0**
ค่าเฉลี่ย ($\bar{X}$)	**3.75**		**3.66**		**3.68**	
ค่าเบี่ยงเบนมาตรฐาน (S.D.)	**0.859**		**0.824**		**0.834**	
ระดับความพึงพอใจ	มาก		มาก		มาก	
2) ด้านสุขภาพ สุขอนามัยและกีฬา						
(1) ไม่ทราบ	27	23.5	63	21.7	90	22.2
(2) ทราบ	88	76.5	227	78.3	315	77.8
รวม	**115**	**100.0**	**290**	**100.0**	**405**	**100.0**
ระดับความพึงพอใจ						
- มีความพึงพอใจมากที่สุด	19	21.6	28	12.3	47	14.9
- มีความพึงพอใจมาก	25	28.4	78	34.4	103	32.7
- มีความพึงพอใจปานกลาง	42	47.8	106	46.7	148	47.0
- มีควมพึงพอใจน้อย	1	1.1	13	5.7	14	4.4
- มีความพึงพอใจน้อยที่สุด	1	1.1	2	0.9	3	1.0
รวม	**88**	**100.0**	**227**	**100.0**	**315**	**100.0**
ค่าเฉลี่ย ($\bar{X}$)	**3.68**		**3.52**		**3.56**	
ค่าเบี่ยงเบนมาตรฐาน (S.D.)	**0.865**		**0.817**		**0.832**	
ระดับความพึงพอใจ	มาก		มาก		มาก	
3) ด้านความเป็นอยู่ที่ดี						
(1) ไม่ทราบ	30	26.1	88	30.3	118	29.1
(2) ทราบ	85	73.9	202	69.7	287	70.9
รวม	**115**	**100.0**	**290**	**100.0**	**405**	**100.0**
ระดับความพึงพอใจ						
- มีความพึงพอใจมากที่สุด	14	16.5	24	11.9	38	13.2
- มีความพึงพอใจมาก	26	30.6	77	38.1	103	35.9
- มีความพึงพอใจปานกลาง	42	49.4	84	41.6	126	43.9
- มีควมพึงพอใจน้อย	2	2.4	12	5.9	14	4.9
- มีความพึงพอใจน้อยที่สุด	1	1.1	5	2.5	6	2.1
รวม	**85**	**100.0**	**202**	**100.0**	**287**	**100.0**
ค่าเฉลี่ย ($\bar{X}$)	**3.59**		**3.51**		**3.53**	
ค่าเบี่ยงเบนมาตรฐาน (S.D.)	**0.835**		**0.871**		**0.860**	
ระดับความพึงพอใจ	มาก		ปานกลาง		มาก	
4) ด้านสิ่งแวดล้อม						
(1) ไม่ทราบ	29	25.2	81	27.9	110	27.2
(2) ทราบ	86	74.8	209	72.1	295	72.8
รวม	**115**	**100.0**	**290**	**100.0**	**405**	**100.0**
ระดับความพึงพอใจ						
- มีความพึงพอใจมากที่สุด	10	11.6	24	11.5	34	11.5
- มีความพึงพอใจมาก	34	39.5	73	34.9	107	36.3
- มีความพึงพอใจปานกลาง	39	45.4	97	46.5	136	46.1
- มีควมพึงพอใจน้อย	2	2.3	12	5.7	14	4.7
- มีความพึงพอใจน้อยที่สุด	1	1.2	3	1.4	4	1.4
รวม	**86**	**100.0**	**209**	**100.0**	**295**	**100.0**
ค่าเฉลี่ย ($\bar{X}$)	**3.58**		**3.49**		**3.52**	
ค่าเบี่ยงเบนมาตรฐาน (S.D.)	**0.774**		**0.827**		**0.812**	
ระดับความพึงพอใจ	มาก		ปานกลาง		มาก	

ตารางที่ 1 (ต่อ)

รายละเอียด	พื้นที่ที่อยู่ห่างจากโครงการ 0-3 กิโลเมตร		พื้นที่ที่อยู่ห่างจากโครงการ 3-5 กิโลเมตร		รวม 5 กิโลเมตร	
	จำนวน	ร้อยละ	จำนวน	ร้อยละ	จำนวน	ร้อยละ
5) ด้านเศรษฐกิจ						
(1) ไม่ทราบ	30	26.1	85	29.3	115	28.4
(2) ทราบ	85	73.9	205	70.7	290	71.6
รวม	**115**	**100.0**	**290**	**100.0**	**405**	**100.0**
ระดับความพึงพอใจ						
- มีความพึงพอใจมากที่สุด	13	15.2	24	11.7	37	12.8
- มีความพึงพอใจมาก	34	40.0	73	35.6	107	36.9
- มีความพึงพอใจปานกลาง	36	42.4	93	45.4	129	44.5
- มีควมพึงพอใจน้อย	1	1.2	12	5.9	13	4.5
- มีความพึงพอใจน้อยที่สุด	1	1.2	3	1.4	4	1.3
รวม	**85**	**100.0**	**205**	**100.0**	**290**	**100.0**
ค่าเฉลี่ย ($\bar{X}$)	**3.67**		**3.50**		**3.55**	
ค่าเบี่ยงเบนมาตรฐาน (S.D.)	**0.793**		**0.832**		**0.823**	
ระดับความพึงพอใจ	มาก		ปานกลาง		มาก	
6) ด้านการสื่อสารและสร้างความสัมพันธ์ที่ดีกับชุมชน						
(1) ไม่ทราบ	13	11.3	52	17.9	65	16.0
(2) ทราบ	102	88.7	238	82.1	340	84.0
รวม	**115**	**100.0**	**290**	**100.0**	**405**	**100.0**
ระดับความพึงพอใจ						
- มีความพึงพอใจมากที่สุด	13	12.7	31	13.1	44	13.0
- มีความพึงพอใจมาก	39	38.2	83	35.0	122	36.0
- มีความพึงพอใจปานกลาง	48	47.1	106	44.8	154	45.4
- มีควมพึงพอใจน้อย	1	1.0	15	6.3	16	4.7
- มีความพึงพอใจน้อยที่สุด	1	1.0	2	0.8	3	0.9
รวม	**102**	**100.0**	**237**	**100.0**	**339**	**100.0**
ค่าเฉลี่ย ($\bar{X}$)	**3.61**		**3.53**		**3.55**	
ค่าเบี่ยงเบนมาตรฐาน (S.D.)	**0.760**		**0.831**		**0.810**	
ระดับความพึงพอใจ	มาก		มาก		มาก	
4.7 ท่านต้องการให้กลุ่มบริษัท GC จัดกิจกรรมหรือโครงการด้านใดมากที่สุด						
1) การพัฒนาคุณภาพชีวิต	37	30.9	83	27.7	120	28.5
2) การพัฒนาการศึกษาและเยาวชน	23	19.2	52	17.3	75	17.8
3) การอนุรักษ์วัฒนธรรมประเพณี	12	10.0	9	3.0	21	5.0
4) การส่งเสริมและอนุรักษ์ฟื้นฟูสิ่งแวดล้อม	13	10.8	41	13.6	54	12.8
5) การส่งเสริมและดูแลด้านความความปลอดภัย	9	7.5	26	8.6	35	8.3
6) การส่งเสริมด้านกีฬา	0	0.0	4	1.3	4	1.0
7) การสนับสนุนและส่งเสริมสุขภาพและอนามัย	5	4.2	23	7.6	28	6.7
8) การส่งเสริมเศรษฐกิจและรายได้	16	13.3	52	17.3	68	16.2
9) การสร้างความสัมพันธ์และสนับสนุนกิจกรรมชุมชน	4	3.3	7	2.3	11	2.6
10) การสื่อสารและการสร้างความเข้าใจ	1	0.8	4	1.3	5	1.1
รวม	**120**	**100.0**	**301**	**100.0**	**421**	**100.0**
4.8 ชุมชนเคยได้แสดงความคิดเห็นเกี่ยวกับกิจกรรมของโครงการ เพื่อชุมชนและสังคมของกลุ่มบริษัท GC หรือไม่						
1) ไม่เคย	115	100.0	290	100.0	405	100.0
2) เคย (ไม่ระบุ/การจราจรมีการติดขัดและวิ่งเร็ว)	0	0.0	0	0.0	0	0.0
รวม	**115**	**100.0**	**290**	**100.0**	**405**	**100.0**
4.9 ความคิดเห็นโดยสรุปต่อกลุ่มบริษัท พีทีที โกลบอล เคมิคอล จำกัด (มหาชน)						
1) เป็นองค์กรที่ให้คุณค่าและประโยชน์ต่อสังคม						
- มีความพึงพอใจมากที่สุด	18	15.7	35	12.1	53	13.1
- มีความพึงพอใจมาก	45	39.1	105	36.2	150	37.0
- มีความพึงพอใจปานกลาง	51	44.3	149	51.4	200	49.4
- มีควมพึงพอใจน้อย	1	0.9	1	0.3	2	0.5
- มีความพึงพอใจน้อยที่สุด	0	0.0	0	0.0	0	0.0
รวม	**115**	**100.0**	**290**	**100.0**	**405**	**100.0**
ความพึงพอใจ (ร้อยละ)	**73.91**		**72.00**		**72.54**	
ค่าเฉลี่ย ($\bar{X}$)	**3.70**		**3.60**		**3.63**	
ค่าเบี่ยงเบนมาตรฐาน (S.D.)	**0.740**		**0.700**		**0.712**	
ระดับความพึงพอใจ	มาก		มาก		มาก	

ตารางที่ 1 (ต่อ)

รายละเอียด	พื้นที่ที่อยู่ห่างจากโครงการ 0-3 กิโลเมตร		พื้นที่ที่อยู่ห่างจากโครงการ 3-5 กิโลเมตร		รวม 5 กิโลเมตร	
	จำนวน	ร้อยละ	จำนวน	ร้อยละ	จำนวน	ร้อยละ
(2) ความพึงพอใจต่อภาพลักษณ์องค์กรโดยรวม						
- มีความพึงพอใจมากที่สุด	15	13.0	33	11.4	48	11.9
- มีความพึงพอใจมาก	49	42.6	99	34.1	148	36.5
- มีความพึงพอใจปานกลาง	50	43.5	156	53.8	206	50.9
- มีควมพึงพอใจน้อย	1	0.9	2	0.7	3	0.7
- มีความพึงพอใจน้อยที่สุด	0	0.0	0	0.0	0	0.0
รวม	**115**	**100.0**	**290**	**100.0**	**405**	**100.0**
ความพึงพอใจ (ร้อยละ)	73.57		71.24		71.90	
ค่าเฉลี่ย ($\bar{X}$)	**3.68**		**3.56**		**3.60**	
ค่าเบี่ยงเบนมาตรฐาน (S.D.)	**0.708**		**0.699**		**0.703**	
ระดับความพึงพอใจ	มาก		มาก		มาก	
(3) ความพึงพอใจต่อการดำเนินงานกิจกรรมมวลชนสัมพันธ์ของกลุ่มบริษัท GC						
- มีความพึงพอใจมากที่สุด	14	12.2	33	11.4	47	11.6
- มีความพึงพอใจมาก	48	41.7	93	32.1	141	34.8
- มีความพึงพอใจปานกลาง	52	45.2	161	55.5	213	52.6
- มีควมพึงพอใจน้อย	1	0.9	3	1.0	4	1.0
- มีความพึงพอใจน้อยที่สุด	0	0.0	0	0.0	0	0.0
รวม	**115**	**100.0**	**290**	**100.0**	**405**	**100.0**
ความพึงพอใจ (ร้อยละ)	73.04		70.76		71.41	
ค่าเฉลี่ย ($\bar{X}$)	**3.65**		**3.54**		**3.57**	
ค่าเบี่ยงเบนมาตรฐาน (S.D.)	**0.701**		**0.706**		**0.706**	
ระดับความพึงพอใจ	มาก		มาก		มาก	
(4) ความพึงพอใจต่อการปฏิบัติตามมาตรการและระบบการดูแลความปลอดภัยของกลุ่มบริษัท GC						
- มีความพึงพอใจมากที่สุด	15	13.0	35	12.1	50	12.3
- มีความพึงพอใจมาก	52	45.2	111	38.3	163	40.2
- มีความพึงพอใจปานกลาง	47	40.9	142	49.0	189	46.8
- มีควมพึงพอใจน้อย	1	0.9	2	0.6	3	0.7
- มีความพึงพอใจน้อยที่สุด	0	0.0	0	0.0	0	0.0
รวม	**115**	**100.0**	**290**	**100.0**	**405**	**100.0**
ความพึงพอใจ (ร้อยละ)	74.09		72.34		72.84	
ค่าเฉลี่ย ($\bar{X}$)	**3.70**		**3.62**		**3.64**	
ค่าเบี่ยงเบนมาตรฐาน (S.D.)	**0.701**		**0.702**		**0.702**	
ระดับความพึงพอใจ	มาก		มาก		มาก	
5) ความพึงพอใจต่อการดำเนินงานของกลุ่มบริษัท GC						
- มีความพึงพอใจมากที่สุด	13	11.3	38	13.1	51	12.6
- มีความพึงพอใจมาก	54	47.0	113	39.0	167	41.2
- มีความพึงพอใจปานกลาง	47	40.9	136	46.9	183	45.2
- มีควมพึงพอใจน้อย	1	0.8	3	1.0	4	1.0
- มีความพึงพอใจน้อยที่สุด	0	0.0	0	0.0	0	0.0
รวม	**115**	**100.0**	**290**	**100.0**	**405**	**100.0**
ความพึงพอใจ (ร้อยละ)	73.74		72.83		73.09	
ค่าเฉลี่ย ($\bar{X}$)	**3.69**		**3.64**		**3.65**	
ค่าเบี่ยงเบนมาตรฐาน (S.D.)	**0.680**		**0.717**		**0.706**	
ระดับความพึงพอใจ	มาก		มาก		มาก	

ตารางที่ 2

ผลการสำรวจความคิดเห็นของผู้นำชุมชนตามมาตรการติดตามตรวจสอบผลกระทบสิ่งแวดล้อม ปี 2565

รายละเอียด	พื้นที่ที่อยู่ห่างจากโครงการ 0-3 กิโลเมตร		พื้นที่ที่อยู่ห่างจากโครงการ 3-5 กิโลเมตร		รวม 5 กิโลเมตร	
	จำนวน	ร้อยละ	จำนวน	ร้อยละ	จำนวน	ร้อยละ
ส่วนที่ 1 ข้อมูลทั่วไปของผู้ให้สัมภาษณ์						
1.1 ตำแหน่ง						
1) กำนัน	0	0.0	0	0.0	0	0.0
2) ผู้ใหญ่บ้าน/ประธานชุมชน	1	8.3	22	33.3	23	29.5
3) ผู้ช่วยผู้ใหญ่บ้าน/รองประธาน	2	16.7	11	16.7	13	16.7
4) กรรมการหมู่บ้าน/ชุมชน	5	41.7	31	47.0	36	46.2
5) อสม.	4	33.3	0	0.0	4	5.1
6) สมาชิกสภาฯ (ส.อบต./สท.)	0	0.0	0	0.0	0	0.0
7) เหรัญญิก/เลขานุการ	0	0.0	2	3.0	2	2.5
รวม	**12**	**100.0**	**66**	**100.0**	**78**	**100.0**
1.2 ระยะเวลาดำรงตำแหน่ง						
1) 1-5 ปี	4	33.3	45	68.2	49	62.8
2) 6-10 ปี	4	33.3	11	16.7	15	19.2
3) 11-15 ปี	1	8.3	6	9.1	7	9.0
4) มากกว่า 15 ปี	3	25.1	4	6.0	7	9.0
รวม	**12**	**100.0**	**66**	**100.0**	**78**	**100.0**
1.3 เพศ						
1) ชาย	6	50.0	33	50.0	39	50.0
2) หญิง	6	50.0	33	50.0	39	50.0
รวม	**12**	**100.0**	**66**	**100.0**	**78**	**100.0**
1.4 อายุ						
1) 20-30 ปี	1	8.3	4	6.1	5	6.4
2) 31-40 ปี	1	8.3	5	7.6	6	7.7
3) 41-50 ปี	3	25.0	16	24.2	19	24.4
4) 51-60 ปี	7	58.4	41	62.1	48	61.5
รวม	**12**	**100.0**	**66**	**100.0**	**78**	**100.0**
1.5 ระดับการศึกษา						
1) ประถมศึกษา	5	41.7	17	25.9	22	28.2
2) มัธยมศึกษาตอนต้น	0	0.0	16	24.2	16	20.5
3) มัธยมศึกษาตอนปลาย	1	8.3	13	19.7	14	17.9
4) อาชีวศึกษาปวช./ปวส	3	25.0	9	13.6	12	15.4
5) ปริญญาตรี	3	25.0	9	13.6	12	15.4
6) สูงกว่าปริญญาตรี	0	0.0	2	3.0	2	2.6
7) ไม่ได้เรียนหนังสือ	0	0.0	0	0.0	0	0.0
รวม	**12**	**100.0**	**66**	**100.0**	**78**	**100.0**
1.6 การนับถือศาสนา						
1) พุทธ	12	100.0	66	100.0	78	100.0
2) คริสต์	0	0.0	0	0.0	0	0.0
3) อิสลาม	0	0.0	0	0.0	0	0.0
รวม	**12**	**100.0**	**66**	**100.0**	**78**	**100.0**
ส่วนที่ 2 สภาพทางสังคมและความเป็นอยู่ในปัจจุบัน						
2.1 ความคิดเห็นต่อสาธารณูปโภคพื้นฐานต่อไปนี้ ในชุมชนที่ท่านอยู่อาศัยอย่างไร						
1) ไฟฟ้า						
(1) พึงพอใจ	11	91.7	61	92.4	72	92.3
(2) ต้องปรับปรุง (ไฟตกดับบ่อยๆ/ไฟตกดับช่วงฝนตก/ไฟทางไม่เพียงพอ/แสงสว่างส่องข้างทาง)	1	8.3	5	7.6	6	7.7
รวม	**12**	**100.0**	**66**	**100.0**	**78**	**100.0**
2) น้ำประปา						
(1) พึงพอใจ	12	100.0	47	71.2	59	75.6
(2) ต้องปรับปรุง (น้ำไม่สะอาด/ตกตะกอนสีแดง/น้ำไม่ไหล/น้ำไหลน้อย/แรงดันต่ำ/ชุมชนนี้ประปาเข้าไม่ถึง/เพิ่มระบบน้ำประปาในหมู่บ้าน/น้ำขุ่น)	0	0.0	19	28.8	19	24.4
รวม	**12**	**100.0**	**66**	**100.0**	**78**	**100.0**
3) การลักลอบทิ้งกากของเสีย						
(1) พึงพอใจ	12	100.0	61	92.4	73	93.6
(2) ต้องปรับปรุง (ขยะทั่วไปเก็บไม่หมด/ลงทะเล/ปูนจากโรงงาน/ทิ้งสารเคมีหลายปีมาแล้ว/เป็นน้ำมันแอบมาทิ้งในแอ่งน้ำในหมู่บ้าน/ทิ้งขยะในที่ชุมชน/ขยะของเสียแอบทิ้งในป่า)	0	0.0	5	7.6	5	6.4
รวม	**12**	**100.0**	**66**	**100.0**	**78**	**100.0**
4) โรงเรียน, สถานศึกษา						
(1) พึงพอใจ	12	100.0	62	93.9	74	94.9
(2) ต้องปรับปรุง (โรงเรียนไม่พอจำนวนเด็กที่มีอยู่/บุคลากรไม่เพียงพอ/การจัดการเรียนการสอน)	0	0.0	4	6.1	4	5.1
รวม	**12**	**100.0**	**66**	**100.0**	**78**	**100.0**

ตารางที่ 2 (ต่อ)

รายละเอียด	พื้นที่ที่อยู่ห่างจากโครงการ 0-3 กิโลเมตร		พื้นที่ที่อยู่ห่างจากโครงการ 3-5 กิโลเมตร		รวม 5 กิโลเมตร	
	จำนวน	ร้อยละ	จำนวน	ร้อยละ	จำนวน	ร้อยละ
5) โรงพยาบาล, รพ.สต.						
(1) พึงพอใจ	11	91.7	51	77.3	62	79.5
(2) ต้องปรับปรุง (ขาดบุคลากรทางการแพทย์ไม่เพียงพอ/ผู้ใช้บริการเยอะไม่เพียงพอ/การบริการช้า/สถานพยาบาลไม่พอ)	1	8.3	15	22.7	16	20.5
รวม	**12**	**100.0**	**66**	**100.0**	**78**	**100.0**
6) เส้นทางคมนาคม						
(1) พึงพอใจ	9	75.0	54	81.8	63	80.8
(2) ต้องปรับปรุง (ปัญหาการจราจรติดขัดในชั่วโมงเร่งด่วน/พื้นผิวขรุขระไม่เรียบ/การสร้างถนนไม่แล้วเสร็จ/มารยาททการใช้ถนน/เกิดอุบัติเหตุบ่อยๆ)	3	25.0	12	18.2	15	19.2
รวม	**12**	**100.0**	**66**	**100.0**	**78**	**100.0**
7) สภาพสิ่งแวดล้อมในชุมชน						
(1) พึงพอใจ	11	91.7	61	92.4	72	92.3
(2) ต้องปรับปรุง (การจราจรติดขัดในชั่วโมงเร่งด่วน/มีประชากรแฝงค่อนข้างเยอะ/ปรับปรุงคุณภาพอากาศ/กลิ่นเหม็น/ฝุ่นละออง/ขยะ/มลพิษทางอากาศ/เสียงดัง/ต้นไม้ข้างถนน/กลิ่นจากบ่อขยะของ อบจ.)	1	8.3	5	7.6	6	7.7
รวม	**12**	**100.0**	**66**	**100.0**	**78**	**100.0**
2.2 ปัจจุบันในชุมชนที่ท่านอาศัยอยู่มีปัญหาสังคมต่อไปนี้หรือไม่						
1) ปัญหาการลักขโมย	7	21.2	25	17.6	32	18.3
2) ปัญหาอาชญากรรม	0	0.0	4	2.8	4	2.3
3) ปัญหายาเสพติด	7	21.2	32	22.5	39	22.3
4) ปัญหาจราจรติดขัด	8	24.3	24	16.9	32	18.3
5) ปัญหาความแออัด/คนต่างถิ่นเข้ามามาก	8	24.3	41	29.0	49	28.0
6) ปัญหาการเพิ่มขึ้นของแหล่งอบายมุข	1	3.0	2	1.4	3	1.6
7) ปัญหาความปลอดภัยในชีวิตและทรัพย์สิน	1	3.0	3	2.1	4	2.3
8) ไม่มีปัญหาด้านสังคม	1	3.0	11	7.7	12	6.9
รวม	**33**	**100.0**	**142**	**100.0**	**175**	**100.0**
2.3 ในรอบปีที่ผ่านมาสภาพแวดล้อมของชุมชนที่ท่านอาศัยอยู่เปลี่ยนแปลงไปจากเดิมหรือไม่						
1) ไม่เปลี่ยนแปลง	5	41.7	18	27.3	23	29.5
2) เปลี่ยนแปลง อย่างไร (มีคนเพิ่มมากขึ้น/มีประชากรมากขึ้น /ประชากรแฝง/สิ่งปลูกสร้าง อาคาร บ้านเรือน ร้านค้า เพิ่มขึ้น/เกิดความเจริญ/ความเจริญด้านการเดินทาง/การคมนาคมดีขึ้น/ทำถนนใหม่ และรางระบายน้ำ/สภาพอากาศเปลี่ยน/สภาพแวดล้อมสวยงามยิ่งขึ้น / น่าอยู่ขึ้น/มีการสร้างโรงงานมากขึ้น/เศรษฐกิจแย่ลง/การจราจรติดขัด/น้ำเน่าเสีย)	7	58.3	48	72.7	55	70.5
รวม	**12**	**100.0**	**66**	**100.0**	**78**	**100.0**
2.4 ปัจจุบันบริเวณที่ท่านอยู่อาศัยได้รับผลกระทบด้านสิ่งแวดล้อมต่อไปนี้หรือไม่						
1) ฝุ่นละออง, เขม่าควัน						
(1) ไม่ได้รับ	0	0.0	18	27.3	18	23.1
(2) ได้รับ	12	100.0	48	72.7	60	76.9
รวม	**12**	**100.0**	**66**	**100.0**	**78**	**100.0**
ระดับผลกระทบ						
- น้อย	4	33.3	7	14.6	11	18.3
- ปานกลาง	5	41.7	30	62.5	35	58.4
- มาก	3	25.0	11	22.9	14	23.3
รวม	**12**	**100.0**	**48**	**100.0**	**60**	**100.0**
ค่าเฉลี่ย ($\bar{X}$)	1.92		2.08		2.05	
ค่าเบี่ยงเบนมาตรฐาน (S.D.)	0.793		0.613		0.649	
ระดับผลกระทบ	ปานกลาง		ปานกลาง		ปานกลาง	
ความถี่ที่ได้รับผลกระทบ						
- นานๆ ครั้ง	8	66.6	12	25.0	20	33.3
- บ่อยๆ	2	16.7	22	45.8	24	40.0
- ตลอดเวลา	2	16.7	14	29.2	16	26.7
รวม	**12**	**100.0**	**48**	**100.0**	**60**	**100.0**
2) กลิ่นรบกวน					0	
(1) ไม่ได้รับ	4	33.3	35	53.0	39	50.0
(2) ได้รับ	8	66.7	31	47.0	39	50.0
รวม	**12**	**100.0**	**66**	**100.0**	**78**	**100.0**
ระดับผลกระทบ						
- น้อย	6	75.0	10	32.3	16	41.0
- ปานกลาง	2	25.0	19	61.3	21	53.9
- มาก	0	0.0	2	6.4	2	5.1
รวม	**8**	**100.0**	**31**	**100.0**	**39**	**100.0**
ค่าเฉลี่ย ($\bar{X}$)	1.25		1.74		1.64	
ค่าเบี่ยงเบนมาตรฐาน (S.D.)	0.463		0.575		0.584	
ระดับผลกระทบ	น้อย		ปานกลาง		ปานกลาง	

ตารางที่ 2 (ต่อ)

รายละเอียด	พื้นที่ที่อยู่ห่างจากโครงการ 0-3 กิโลเมตร		พื้นที่ที่อยู่ห่างจากโครงการ 3-5 กิโลเมตร		รวม 5 กิโลเมตร	
	จำนวน	ร้อยละ	จำนวน	ร้อยละ	จำนวน	ร้อยละ
ความถี่ที่ได้รับผลกระทบ						
- นานๆ ครั้ง	8	100.0	20	64.5	28	71.8
- บ่อยๆ	0	0.0	9	29.0	9	23.1
- ตลอดเวลา	0	0.0	2	6.5	2	5.1
รวม	**8**	**100.0**	**31**	**100.0**	**39**	**100.0**
3) เสียงดังรบกวน					0	
(1) ไม่ได้รับ	3	25.0	47	71.2	50	64.1
(2) ได้รับ	9	75.0	19	28.8	28	35.9
รวม	**12**	**100.0**	**66**	**100.0**	**78**	**100.0**
ระดับผลกระทบ						
- น้อย	1	11.1	1	5.3	2	7.1
- ปานกลาง	7	77.8	18	94.7	25	89.3
- มาก	1	11.1	0	0.0	1	3.6
รวม	**9**	**100.0**	**19**	**100.0**	**28**	**100.0**
ค่าเฉลี่ย ($\bar{X}$)	2.00		1.95		1.96	
ค่าเบี่ยงเบนมาตรฐาน (S.D.)	0.500		0.229		0.331	
ระดับผลกระทบ	ปานกลาง		ปานกลาง		ปานกลาง	
ความถี่ที่ได้รับผลกระทบ						
- นานๆ ครั้ง	7	77.8	3	15.8	10	35.7
- บ่อยๆ	2	22.2	14	73.7	16	57.2
- ตลอดเวลา	0	0.0	2	10.5	2	7.1
รวม	**9**	**100.0**	**19**	**100.0**	**28**	**100.0**
4) น้ำเน่าเสีย					0	
(1) ไม่ได้รับ	11	91.7	59	89.4	70	89.7
(2) ได้รับ	1	8.3	7	10.6	8	10.3
รวม	**12**	**100.0**	**66**	**100.0**	**78**	**100.0**
ระดับผลกระทบ						
- น้อย	0	0.0	2	28.6	2	25.0
- ปานกลาง	1	100.0	5	71.4	6	75.0
- มาก	0	0.0	0	0.0	0	0.0
รวม	**1**	**100.0**	**7**	**100.0**	**8**	**100.0**
ค่าเฉลี่ย ($\bar{X}$)	2.00		1.71		1.75	
ค่าเบี่ยงเบนมาตรฐาน (S.D.)	0.000		0.488		0.463	
ระดับผลกระทบ	ปานกลาง		ปานกลาง		ปานกลาง	
ความถี่ที่ได้รับผลกระทบ						
- นานๆ ครั้ง	1	100.0	4	57.1	5	62.5
- บ่อยๆ	0	0.0	3	42.9	3	37.5
- ตลอดเวลา	0	0.0	0	0.0	0	0.0
รวม	**1**	**100.0**	**7**	**100.0**	**8**	**100.0**
5) การลักลอบทิ้งกากของเสีย					0	
(1) ไม่ได้รับ	12	100.0	60	90.9	72	92.3
(2) ได้รับ	0	0.0	6	9.1	6	7.7
รวม	**12**	**100.0**	**66**	**100.0**	**78**	**100.0**
ระดับผลกระทบ						
- น้อย	0	0.0	1	16.7	1	16.7
- ปานกลาง	0	0.0	5	83.3	5	83.3
- มาก	0	0.0	0	0.0	0	0.0
รวม	**0**	**0.0**	**6**	**100.0**	**6**	**100.0**
ค่าเฉลี่ย ($\bar{X}$)	0.00		1.83		1.83	
ค่าเบี่ยงเบนมาตรฐาน (S.D.)	0.000		0.408		0.408	
ระดับผลกระทบ	0		ปานกลาง		ปานกลาง	
ความถี่ที่ได้รับผลกระทบ						
- นานๆ ครั้ง	0	0.0	2	33.3	2	33.3
- บ่อยๆ	0	0.0	4	66.7	4	66.7
- ตลอดเวลา	0	0.0	0	0.0	0	0.0
รวม	**0**	**0.0**	**6**	**100.0**	**6**	**100.0**
2.5 มีความพึงพอใจในสภาพแวดล้อมความเป็นอยู่ในปัจจุบัน หรือไม่						
1) พึงพอใจ	10	83.4	51	77.3	61	78.2
2) เฉยๆ	1	8.3	12	18.2	13	16.7
3) ไม่พึงพอใจ ด้าน (เรื่องการรับผิดชอบคนในสังคม/ตนต่างถิ่นเข้ามาเยอะ/มีมลพิษต่างๆ/อยู่ใกล้โรงงาน/กลิ่นเหม็นจากบ่อขยะ)	1	8.3	3	4.5	4	5.1
รวม	**12**	**100.0**	**66**	**100.0**	**78**	**100.0**

ตารางที่ 2 (ต่อ)

รายละเอียด	พื้นที่ที่อยู่ห่างจากโครงการ 0-3 กิโลเมตร		พื้นที่ที่อยู่ห่างจากโครงการ 3-5 กิโลเมตร		รวม 5 กิโลเมตร	
	จำนวน	ร้อยละ	จำนวน	ร้อยละ	จำนวน	ร้อยละ
2.6 ความรู้สึกกังวลใจที่ต้องอาศัยอยู่ใกล้แหล่งโรงงานอุตสาหกรรมมีหรือไม่ ระดับใด						
1) กังวลใจมากที่สุด	0	0.0	1	1.5	1	1.3
2) กังวลใจมาก	3	25.0	6	9.1	9	11.5
3) ค่อนข้างกังวลใจ	7	58.3	17	25.8	24	30.8
4) ค่อนข้างไม่กังวลใจ	0	0.0	16	24.2	16	20.5
5) ไม่กังวลใจ (ข้ามไปตอบ ข้อ 2.8)	2	16.7	26	39.4	28	35.9
รวม	**12**	**100.0**	**66**	**100.0**	**78**	**100.0**
ค่าเฉลี่ย ($\bar{X}$)	**2.92**		**2.09**		**2.22**	
ค่าเบี่ยงเบนมาตรฐาน (S.D.)	**0.996**		**1.077**		**1.101**	
ระดับการลดความกังวล	**ค่อนข้างกังวลใจ**		**ค่อนข้างไม่กังวลใจ**		**ค่อนข้างไม่กังวลใจ**	
2.7 ถ้ากังวลใจจะกังวลใจในด้าน						
1) สิ่งแวดล้อม	3	30.0	22	55.0	25	50.0
2) ความปลอดภัย	3	30.0	6	15.0	9	18.0
3) สุขภาพ	4	40.0	12	30.0	16	32.0
รวม	**10**	**100.0**	**40**	**100.0**	**50**	**100.0**
2.8 การดำเนินการต่อไปนี้ สามารถลดความกังวลได้หรือไม่ ระดับใด						
1) การให้ข้อมูลโครงการด้วยการจัดประชุมหรือการอบรมสัมมนา						
- ลดความกังวลได้มาก	5	41.7	38	57.6	43	55.1
- ลดความกังวลได้บ้าง	7	58.3	22	33.3	29	37.2
- ลดความกังวลได้น้อย	0	0.0	6	9.1	6	7.7
- ลดความกังวลไม่ได้เลย	0	0.0	0	0.0	0	0.0
รวม	**12**	**100.0**	**66**	**100.0**	**78**	**100.0**
ค่าเฉลี่ย ($\bar{X}$)	**3.42**		**3.48**		**3.47**	
ค่าเบี่ยงเบนมาตรฐาน (S.D.)	**0.515**		**0.662**		**0.639**	
ระดับการลดความกังวล	**ได้บ้าง**		**ได้บ้าง**		**ได้บ้าง**	
2) การดำเนินการผลิตด้วยความระมัดระวัง และปฏิบัติงานด้วยความรับผิดชอบสูงในด้านความปลอดภัย						
- ลดความกังวลได้มาก	1	8.3	33	50.0	34	43.6
- ลดความกังวลได้บ้าง	11	91.7	30	45.5	41	52.6
- ลดความกังวลได้น้อย	0	0.0	3	4.5	3	3.8
- ลดความกังวลไม่ได้เลย	0	0.0	0	0.0	0	0.0
รวม	**12**	**100.0**	**66**	**100.0**	**78**	**100.0**
ค่าเฉลี่ย ($\bar{X}$)	**3.08**		**3.45**		**3.40**	
ค่าเบี่ยงเบนมาตรฐาน (S.D.)	**0.289**		**0.587**		**0.566**	
ระดับการลดความกังวล	**ได้บ้าง**		**ได้บ้าง**		**ได้บ้าง**	
3) การแจ้งข่าวให้ทราบล่วงหน้า กรณีมีการซ่อมบำรุงหรือการซ่อมบำรุงใหญ่ของโรงงาน						
- ลดความกังวลได้มาก	3	25.0	34	51.5	37	47.4
- ลดความกังวลได้บ้าง	9	75.0	29	44.0	38	48.7
- ลดความกังวลได้น้อย	0	0.0	2	3.0	2	2.6
- ลดความกังวลไม่ได้เลย	0	0.0	1	1.5	1	1.3
รวม	**12**	**100.0**	**66**	**100.0**	**78**	**100.0**
ค่าเฉลี่ย ($\bar{X}$)	**3.25**		**3.45**		**3.42**	
ค่าเบี่ยงเบนมาตรฐาน (S.D.)	**0.452**		**0.637**		**0.614**	
ระดับการลดความกังวล	**ได้บ้าง**		**ได้บ้าง**		**ได้บ้าง**	
4) การสื่อสารกับชุมชนในกรณีมีการซ้อมแผนฉุกเฉิน						
- ลดความกังวลได้มาก	2	16.7	29	44.0	31	39.7
- ลดความกังวลได้บ้าง	9	75.0	25	37.9	34	43.7
- ลดความกังวลได้น้อย	1	8.3	9	13.6	10	12.8
- ลดความกังวลไม่ได้เลย	0	0.0	3	4.5	3	3.8
รวม	**12**	**100.0**	**66**	**100.0**	**78**	**100.0**
ค่าเฉลี่ย ($\bar{X}$)	**3.08**		**3.21**		**3.19**	
ค่าเบี่ยงเบนมาตรฐาน (S.D.)	**0.515**		**0.851**		**0.807**	
ระดับการลดความกังวล	**ได้บ้าง**		**ได้บ้าง**		**ได้บ้าง**	
5) การแสดงผลการตรวจวัดคุณภาพอากาศให้ทราบ						
- ลดความกังวลได้มาก	2	16.7	31	47.0	33	42.3
- ลดความกังวลได้บ้าง	9	75.0	30	45.5	39	50.0
- ลดความกังวลได้น้อย	1	8.3	5	7.5	6	7.7
- ลดความกังวลไม่ได้เลย	0	0.0	0	0.0	0	0.0
รวม	**12**	**100.0**	**66**	**100.0**	**78**	**100.0**
ค่าเฉลี่ย ($\bar{X}$)	**3.08**		**3.39**		**3.35**	
ค่าเบี่ยงเบนมาตรฐาน (S.D.)	**0.515**		**0.630**		**0.621**	
ระดับการลดความกังวล	**ได้บ้าง**		**ได้บ้าง**		**ได้บ้าง**	

ตารางที่ 2 (ต่อ)

รายละเอียด	พื้นที่ที่อยู่ห่างจากโครงการ 0-3 กิโลเมตร		พื้นที่ที่อยู่ห่างจากโครงการ 3-5 กิโลเมตร		รวม 5 กิโลเมตร	
	จำนวน	ร้อยละ	จำนวน	ร้อยละ	จำนวน	ร้อยละ
6) การให้ความรู้ความเข้าใจด้านกระบวนการผลิตและความปลอดภัยแก่ประชาชน						
- ลดความกังวลได้มาก	3	25.0	33	50.0	36	46.2
- ลดความกังวลได้บ้าง	9	75.0	29	43.9	38	48.7
- ลดความกังวลได้น้อย	0	0.0	4	6.1	4	5.1
- ลดความกังวลไม่ได้เลย	0	0.0	0	0.0	0	0.0
รวม	**12**	**100.0**	**66**	**100.0**	**78**	**100.0**
ค่าเฉลี่ย ($\bar{X}$)	**3.25**		**3.44**		**3.41**	
ค่าเบี่ยงเบนมาตรฐาน (S.D.)	**0.452**		**0.611**		**0.591**	
ระดับการลดความกังวล	**ได้บ้าง**		**ได้บ้าง**		**ได้บ้าง**	
7) การให้ผู้นำชุมชนและประชาชนเข้าเยี่ยมชมโรงงาน						
- ลดความกังวลได้มาก	5	41.7	31	47.0	36	46.2
- ลดความกังวลได้บ้าง	7	58.3	28	42.4	35	44.9
- ลดความกังวลได้น้อย	0	0.0	6	9.1	6	7.7
- ลดความกังวลไม่ได้เลย	0	0.0	1	1.5	1	1.2
รวม	**12**	**100.0**	**66**	**100.0**	**78**	**100.0**
ค่าเฉลี่ย ($\bar{X}$)	**3.42**		**3.35**		**3.36**	
ค่าเบี่ยงเบนมาตรฐาน (S.D.)	**0.515**		**0.712**		**0.683**	
ระดับการลดความกังวล	**ได้บ้าง**		**ได้บ้าง**		**ได้บ้าง**	
8) การพบปะเยี่ยมเยียนประชาชนในชุมชนของเจ้าหน้าที่มวลชนสัมพันธ์						
- ลดความกังวลได้มาก	4	33.3	31	47.0	35	44.9
- ลดความกังวลได้บ้าง	8	66.7	28	42.4	36	46.2
- ลดความกังวลได้น้อย	0	0.0	7	10.6	7	8.9
- ลดความกังวลไม่ได้เลย	0	0.0	0	0.0	0	0.0
รวม	**12**	**100.0**	**66**	**100.0**	**78**	**100.0**
ค่าเฉลี่ย ($\bar{X}$)	**3.33**		**3.36**		**3.36**	
ค่าเบี่ยงเบนมาตรฐาน (S.D.)	**0.492**		**0.671**		**0.644**	
ระดับการลดความกังวล	**ได้บ้าง**		**ได้บ้าง**		**ได้บ้าง**	
9) การเชื่อมความสัมพันธ์ที่ดีกับผู้นำชุมชนและประชาชนของเจ้าหน้าที่มวลชนสัมพันธ์						
- ลดความกังวลได้มาก	4	33.3	29	43.9	33	42.3
- ลดความกังวลได้บ้าง	7	58.4	34	51.6	41	52.6
- ลดความกังวลได้น้อย	1	8.3	3	4.5	4	5.1
- ลดความกังวลไม่ได้เลย	0	0.0	0	0.0	0	0.0
รวม	**12**	**100.0**	**66**	**100.0**	**78**	**100.0**
ค่าเฉลี่ย ($\bar{X}$)	**3.25**		**3.39**		**3.37**	
ค่าเบี่ยงเบนมาตรฐาน (S.D.)	**0.622**		**0.579**		**0.584**	
ระดับการลดความกังวล	**ได้บ้าง**		**ได้บ้าง**		**ได้บ้าง**	
2.9 การมีโรงงานตั้งอยู่ในบริเวณชุมชน จะได้รับผลกระทบจากการดำเนินกิจกรรมหรือไม่						
1) ได้รับผลกระทบด้านบวก (ตอบเฉพาะข้อ 10)	1	8.3	5	7.6	6	7.7
2) ได้รับผลกระทบด้านลบ (ตอบเฉพาะข้อ 11)	0	0.0	0	0.0	0	0.0
3) ได้รับผลกระทบด้านบวกและด้านลบ (ตอบข้อ 10-11)	8	66.7	49	74.2	57	73.1
4) ไม่มีความคิดเห็น (ข้ามไปตอบส่วนที่ 3)	3	25.0	12	18.2	15	19.2
รวม	**12**	**100.0**	**66**	**100.0**	**78**	**100.0**
2.10 การมีโรงงานตั้งอยู่ในบริเวณชุมชนของท่านได้รับผลกระทบด้านบวกอย่างไร (ตอบได้มากกว่า 1 ข้อ)						
1) ได้รับบริการสุขภาพอนามัยดีขึ้น	2	6.5	10	6.2	12	6.3
2) คุณภาพสิ่งแวดล้อมดีขึ้น	0	0.0	5	3.1	5	2.6
3) แหล่งน้ำในชุมชนมีคุณภาพดีขึ้น	0	0.0	0	0.0	0	0.0
4) สร้างชื่อเสียงให้กับท้องถิ่น	0	0.0	5	3.1	5	2.6
5) มีการสนับสนุนกิจกรรมในเทศกาลต่างๆ	8	25.8	28	17.4	36	18.8
6) สภาพเศรษฐกิจของชุมชนดีขึ้น	3	9.7	28	17.4	31	16.1
7) ปรับปรุงสถานที่/ออกกำลังกาย	2	6.5	13	8.1	15	7.8
8) มีการส่งเสริมการกีฬาร่วมกัน	1	3.1	8	5.0	9	4.7
9) ระบบสาธารณูปโภคพื้นฐานดีขึ้น	4	12.9	14	8.7	18	9.4
10) มีการปลูกต้นไม้เพื่อเพิ่มพื้นที่สีเขียว	2	6.5	0	0.0	2	1.0
11) มีรายได้เพิ่มขึ้น/ค้าขายดีขึ้น	6	19.4	31	19.3	37	19.3
12) มีการจ้างงานเพิ่มขึ้น (ก่อสร้าง/โรงงานจ้างงาน/อุตสาหกรรม/ฝ่ายผลิต/ช่าง/รปภ./เด็กฝึกงาน/ดูแลเครื่องจักร)	2	6.5	12	7.5	14	7.3
13) มีการส่งเสริมด้านการศึกษา(มีการจัดมอบทุนการศึกษาให้แก่เด็กในชุมชน)	1	3.1	5	3.1	6	3.1
14) มีการส่งเสริมอาชีพ	0	0.0	2	1.1	2	1.0
รวม	**31**	**100.0**	**161**	**100.0**	**192**	**100.0**

ตารางที่ 2 (ต่อ)

รายละเอียด	พื้นที่ที่อยู่ห่างจากโครงการ 0-3 กิโลเมตร		พื้นที่ที่อยู่ห่างจากโครงการ 3-5 กิโลเมตร		รวม 5 กิโลเมตร	
	จำนวน	ร้อยละ	จำนวน	ร้อยละ	จำนวน	ร้อยละ
2.11 การมีโรงงานตั้งอยู่ในบริเวณชุมชนของท่านได้รับผลกระทบด้านลบอย่างไร (ตอบได้มากกว่า 1 ข้อ)						
1) การทำงานจากคนนอกชุมชน	1	3.7	11	9.4	12	8.3
2) ประชากรแฝงเพิ่มขึ้น	5	18.5	42	36.0	47	32.7
3) การจัดการของเสีย/สารเคมี	3	11.1	7	6.0	10	6.9
4) ค่าครองชีพเพิ่มสูงขึ้น	2	7.4	10	8.5	12	8.3
5) การบริการสาธารณสุขไม่เพียงพอ	0	0.0	1	0.9	1	0.7
6) ผลกระทบด้านสุขภาพ	1	3.7	4	3.4	5	3.5
7) ทรัพยากรธรรมชาติลดลง	0	0.0	3	2.6	3	2.1
8) ปัญหาอาชญากรรม/ยาเสพติด	2	7.4	8	6.8	10	6.9
9) เส้นทางคมนาคมไม่สะดวก	2	7.4	4	3.4	6	4.2
10) ปัญหาการจราจร	3	11.1	8	6.8	11	7.6
11) มลพิษทางอากาศ (เกิดผลต่อสุขภาพทำให้เกิดโรคมะเร็งค่อนข้างเยอะ/มีผลต่อสุขภาพต่อระบบทางเดินหายใจ/โรงงานอุตสาหกรรม/ฝุ่นละอองมากขึ้นจากโรงงานต่างๆ/มีกลิ่นเหม็นจากโรงงาน/เวลาหยุดซ่อมบำรุงจะมีกลิ่นเหม็นบางเวลา/การจราจร/มลพิษทางอากาศหายใจเข้าแล้วมีอาการแสบจมูก/เกิดภูมิแพ้มากขึ้น/ปล่อยสารพิษ/แหล่งน้ำในชุมชนเสียไม่สามารถใช้รดน้ำต้นไม้ได้/มีควันและหมอก/เสียงดังเป็นบางครั้ง/เกิดผลต่อสุขภาพมีผลต่อระบบทางเดินหายใจ/โรงงานอินโดราม่า/สารเคมีในอากาศเพิ่มขึ้น)	7	26.0	19	16.2	26	18.1
12) มลพิษทางเสียง (เวลาหยุดซ่อมบำรุงจะเสียงดัง/คนต่างถิ่น/บางทีการแจ้งซ่อมโรงงานก็เสียงดัง/จากโรงงาน/มีการจราจรติดขัด/เสียงดังเป็นบางครั้ง)	1	3.7	0	0.0	1	0.7
13) มลพิษทางน้ำ	0	0.0	0	0.0	0	0.0
14) ผลกระทบด้านวัฒนธรรม	0	0.0	0	0.0	0	0.0
15) อาชีพดั้งเดิมหายไป	0	0.0	0	0.0	0	0.0
รวม	**27**	**100.0**	**117**	**100.0**	**144**	**100.0**
<u>ส่วนที่ 3</u> การรับรู้และความคิดเห็นที่มีต่อโครงการ						
3.1 รู้จักหรือเคยได้ยินชื่อโรงงานต่อไปนี้หรือไม่						
1) บริษัท พีทีที โกลบอล เคมิคอล จำกัด (มหาชน) หรือ GC						
(1) รู้จัก	12	100.0	66	100.0	78	100.0
(2) ไม่รู้จัก	0	0.0	0	0.0	0	0.0
รวม	**12**	**100.0**	**66**	**100.0**	**78**	**100.0**
2) โครงการโรงงานผลิตPolyetyethylene Terephththalate (PET) ของบริษัท ไทย เพ็ท เรซิน จำกัด (TPRC)						
(1) รู้จัก	12	100.0	65	98.5	77	98.7
(2) ไม่รู้จัก	0	0.0	1	1.5	1	1.3
รวม	**12**	**100.0**	**66**	**100.0**	**78**	**100.0**
3.1.1 รู้จักเจ้าหน้าที่ของ บริษัท พีทีที โกลบอล เคมิคอล จำกัด (มหาชน) หรือ GC หรือไม่						
1) รู้จัก	12	100.0	59	89.4	71	91.0
2) ไม่รู้จัก	0	0.0	7	10.6	7	9.0
รวม	**12**	**100.0**	**66**	**100.0**	**78**	**100.0**
3.1.2 ความรวดเร็วของเจ้าหน้าที่บริษัทฯ ในการแจ้งเหตุมาที่ผู้นำชุมชนในกรณีเหตุฉุกเฉิน						
1) รวดเร็ว (ภายใน 10 นาที)	3	25.0	17	25.8	20	25.6
2) ปานกลาง (11 นาที - 30 นาที)	7	58.4	42	63.6	49	62.9
3) ค่อนข้างช้า (31 นาที - 60 นาที)	1	8.3	5	7.6	6	7.7
4) ล่าช้ามาก (มากกว่า 60 นาที)	1	8.3	2	3.0	3	3.8
รวม	**12**	**100.0**	**66**	**100.0**	**78**	**100.0**
3.1.3 ท่านได้รับการแจ้งเหตุกรณีเกิดเหตุฉุกเฉินจากโครงการผ่านช่องทางใด						
1) ข้อความทางโทรศัพท์ (SMS)	1	8.3	3	4.5	4	5.1
2) ข้อความทางไลน์	6	50.0	24	36.4	30	38.5
3) ทางโทรศัพท์	5	41.7	39	59.1	44	56.4
รวม	**12**	**100.0**	**66**	**100.0**	**78**	**100.0**
3.1.4 ภายในชุมชนมีการซ้อมแผนฉุกเฉินหรือไม่						
1) มี	12	100.0	28	42.4	40	51.3
2) ไม่มี	0	0.0	38	57.6	38	48.7
รวม	**12**	**100.0**	**66**	**100.0**	**78**	**100.0**
3.1.3 ช่องทางการร้องเรียนของกลุ่มบริษัท GC ใดต่อไปนี้ที่ท่านรู้จัก (ตอบได้มากกว่า 1 ข้อ)						
1) ไม่มี (ข้ามไปตอบข้อ 3.2)	1	8.3	34	50.7	35	44.3
2) สายด่วน	0	0.0	2	3.0	2	2.5
3) ไปรษณีย์	0	0.0	0	0.0	0	0.0
4) เจ้าหน้าที่ CSR/ตัวแทนของบริษัทโดยตรง	11	91.7	31	46.3	42	53.2
รวม	**12**	**100.0**	**67**	**100.0**	**79**	**100.0**
3.1.4 เคยแจ้งเรื่องร้องเรียนเกี่ยวกับ บริษัท หรือ GC หรือบริษัทในกลุ่ม GC หรือไม่						
1) ไม่เคย	11	100.0	32	100.0	43	100.0
2) เคย (เสียงดังรบกวน ร้องเรียนที่โครงการ ได้รับการแก้ไขแล้ว/ กลิ่น ร้องเรียนที่ CSR ได้รับการแก้ไขแล้ว)	0	0.0	0	0.0	0	0.0
รวม	**11**	**100.0**	**32**	**100.0**	**43**	**100.0**

ตารางที่ 2 (ต่อ)

รายละเอียด	พื้นที่ที่อยู่ห่างจากโครงการ 0-3 กิโลเมตร		พื้นที่ที่อยู่ห่างจากโครงการ 3-5 กิโลเมตร		รวม 5 กิโลเมตร	
	จำนวน	ร้อยละ	จำนวน	ร้อยละ	จำนวน	ร้อยละ
3.1.5 ท่านมีความพอใจต่อช่องทางการร้องเรียนเรื่องราวของกลุ่ม บริษัท GC ในแง่ของประสิทธิภาพและการเข้าถึงชุมชนมากน้อยเพียงใด						
(1) พอใจมาก	0	0.0	4	12.5	4	9.3
(2) พอใจ	7	63.6	15	47.0	22	51.2
(3) ปานกลาง	3	27.3	11	34.5	14	32.6
(4) ไม่พอใจ	0	0.0	0	0.0	0	0.0
(5) ไม่พอใจมาก	0	0.0	0	0.0	0	0.0
(6) ไม่มีความคิดเห็น	1	9.1	2	6.0	3	6.9
รวม	**11**	**100.0**	**32**	**100.0**	**43**	**100.0**
3.2 ในรอบปีที่ผ่านมา เคยได้รับผลกระทบจากการดำเนินงานของโรงงานต่อไปนี้ หรือไม่						
1) บริษัท พีทีที โกลบอล เคมิคอล จำกัด (มหาชน) หรือ GC						
(1) ไม่เคย	11	91.7	57	86.4	68	87.2
(2) เคย	1	8.3	9	13.6	10	12.8
รวม	**12**	**100.0**	**66**	**100.0**	**78**	**100.0**
ช่วงเวลา						
- กลางวัน	1	100.0	1	11.1	2	20.0
- กลางคืน	0	0.0	8	88.9	8	80.0
รวม	**1**	**100.0**	**9**	**100.0**	**10**	**100.0**
ผลกระทบ						
- การทำงานจากคนนอกชุมชน	1	50.0	9	50.0	10	50.0
- ประชากรแฝงเพิ่มขึ้น	1	50.0	9	50.0	10	50.0
- การจัดการของเสีย/สารเคมี	0	0.0	0	0.0	0	0.0
- ค่าครองชีพเพิ่มสูงขึ้น	0	0.0	0	0.0	0	0.0
- การบริการสาธารณสุขไม่เพียงพอ	0	0.0	0	0.0	0	0.0
- ผลกระทบด้านสุขภาพ	0	0.0	0	0.0	0	0.0
- อาชีพดั้งเดิมหายไป	0	0.0	0	0.0	0	0.0
- ผลกระทบต่อวัฒนธรรมท้องถิ่น	0	0.0	0	0.0	0	0.0
- มลพิษทางน้ำ	0	0.0	0	0.0	0	0.0
- ทรัพยากรธรรมชาติลดลง	0	0.0	0	0.0	0	0.0
- ปัญหาอาชญากรรม/ยาเสพติด	0	0.0	0	0.0	0	0.0
- มลพิษทางอากาศ	0	0.0	0	0.0	0	0.0
- เส้นทางคมนาคมไม่สะดวก	0	0.0	0	0.0	0	0.0
- ปัญหาจราจร	0	0.0	0	0.0	0	0.0
- มลพิษทางเสียง	0	0.0	0	0.0	0	0.0
รวม	**2**	**100.0**	**18**	**100.0**	**20**	**100.0**
2) โครงการโรงงานผลิตPolyetyethylene Terephththalate (PET) ของบริษัท ไทย เพ็ท เรซิน จำกัด (TPRC)						
(1) ไม่เคย	11	91.7	58	87.9	69	88.5
(2) เคย	1	8.3	8	12.1	9	11.5
รวม	**12**	**100.0**	**66**	**100.0**	**78**	**100.0**
ช่วงเวลา						
- กลางวัน	1	100.0	0	0.0	1	11.1
- กลางคืน	0	0.0	8	100.0	8	88.9
รวม	**1**	**100.0**	**8**	**100.0**	**9**	**100.0**
ผลกระทบ						
- การทำงานจากคนนอกชุมชน	1	50.0	8	50.0	9	50.0
- ประชากรแฝงเพิ่มขึ้น	1	50.0	8	50.0	9	50.0
- การจัดการของเสีย/สารเคมี	0	0.0	0	0.0	0	0.0
- ค่าครองชีพเพิ่มสูงขึ้น	0	0.0	0	0.0	0	0.0
- การบริการสาธารณสุขไม่เพียงพอ	0	0.0	0	0.0	0	0.0
- ผลกระทบด้านสุขภาพ	0	0.0	0	0.0	0	0.0
- อาชีพดั้งเดิมหายไป	0	0.0	0	0.0	0	0.0
- ผลกระทบต่อวัฒนธรรมท้องถิ่น	0	0.0	0	0.0	0	0.0
- มลพิษทางน้ำ	0	0.0	0	0.0	0	0.0
- ทรัพยากรธรรมชาติลดลง	0	0.0	0	0.0	0	0.0
- ปัญหาอาชญากรรม/ยาเสพติด	0	0.0	0	0.0	0	0.0
- มลพิษทางอากาศ	0	0.0	0	0.0	0	0.0
- เส้นทางคมนาคมไม่สะดวก	0	0.0	0	0.0	0	0.0
- ปัญหาจราจร	0	0.0	0	0.0	0	0.0
- มลพิษทางเสียง	0	0.0	0	0.0	0	0.0
รวม	**2**	**100.0**	**16**	**100.0**	**18**	**100.0**

ตารางที่ 2 (ต่อ)

รายละเอียด	พื้นที่ที่อยู่ห่างจากโครงการ 0-3 กิโลเมตร		พื้นที่ที่อยู่ห่างจากโครงการ 3-5 กิโลเมตร		รวม 5 กิโลเมตร	
	จำนวน	ร้อยละ	จำนวน	ร้อยละ	จำนวน	ร้อยละ
3. ท่านมีความเชื่อมั่นต่อความผิดชอบด้านสิ่งแวดล้อมของแต่ละโครงการในกลุ่มบริษัท GC เพียงใด						
1) บริษัท พีทีที โกลบอล เคมิคอล จำกัด (มหาชน) หรือ GC						
- มีความเชื่อมั่นมากที่สุด	0	0.0	24	36.4	24	30.7
- มีความเชื่อมั่นมาก	8	66.7	21	31.8	29	37.2
- มีความเชื่อมั่นปานกลาง	4	33.3	21	31.8	25	32.1
- มีความเชื่อมั่นน้อย	0	0.0	0	0.0	0	0.0
- มีความเชื่อมั่นน้อยที่สุด	0	0.0	0	0.0	0	0.0
รวม	**12**	**100.0**	**66**	**100.0**	**78**	**100.0**
ค่าเฉลี่ย ($\bar{X}$)	**3.67**		**4.05**		**3.99**	
ค่าเบี่ยงเบนมาตรฐาน (S.D.)	**0.492**		**0.831**		**0.798**	
ระดับความเชื่อมั่น	**มาก**		**มาก**		**มาก**	
2) โครงการโรงงานผลิตPolyetyethylene Terephththalate (PET) ของบริษัท ไทย เพ็ท เรซิน จำกัด (TPRC)						
- มีความเชื่อมั่นมากที่สุด	0	0.0	23	34.9	23	29.5
- มีความเชื่อมั่นมาก	8	66.7	21	31.8	29	37.2
- มีความเชื่อมั่นปานกลาง	4	33.3	22	33.3	26	33.3
- มีความเชื่อมั่นน้อย	0	0.0	0	0.0	0	0.0
- มีความเชื่อมั่นน้อยที่สุด	0	0.0	0	0.0	0	0.0
รวม	**12**	**100.0**	**66**	**100.0**	**78**	**100.0**
ค่าเฉลี่ย ($\bar{X}$)	**3.67**		**4.02**		**3.96**	
ค่าเบี่ยงเบนมาตรฐาน (S.D.)	**0.492**		**0.832**		**0.797**	
ระดับความเชื่อมั่น	**มาก**		**มาก**		**มาก**	
4. ท่านมีความเชื่อมั่นต่อมาตรการและระบบการดูแลความปลอดภัยของแต่ละโครงการในกลุ่มบริษัท GC เพียงใด						
1) บริษัท พีทีที โกลบอล เคมิคอล จำกัด (มหาชน) หรือ GC						
- มีความเชื่อมั่นมากที่สุด	0	0.0	25	37.9	25	32.1
- มีความเชื่อมั่นมาก	9	75.0	21	31.8	30	38.5
- มีความเชื่อมั่นปานกลาง	3	25.0	20	30.3	23	29.4
- มีความเชื่อมั่นน้อย	0	0.0	0	0.0	0	0.0
- มีความเชื่อมั่นน้อยที่สุด	0	0.0	0	0.0	0	0.0
รวม	**12**	**100.0**	**66**	**100.0**	**78**	**100.0**
ค่าเฉลี่ย ($\bar{X}$)	**3.75**		**4.08**		**4.03**	
ค่าเบี่ยงเบนมาตรฐาน (S.D.)	**0.452**		**0.829**		**0.789**	
ระดับความเชื่อมั่น	**มาก**		**มาก**		**มาก**	
2) โครงการโรงงานผลิตPolyetyethylene Terephththalate (PET) ของบริษัท ไทย เพ็ท เรซิน จำกัด (TPRC)						
- มีความเชื่อมั่นมากที่สุด	0	0.0	25	37.9	25	32.1
- มีความเชื่อมั่นมาก	8	66.7	21	31.8	29	37.2
- มีความเชื่อมั่นปานกลาง	4	33.3	20	30.3	24	30.7
- มีความเชื่อมั่นน้อย	0	0.0	0	0.0	0	0.0
- มีความเชื่อมั่นน้อยที่สุด	0	0.0	0	0.0	0	0.0
รวม	**12**	**100.0**	**66**	**100.0**	**78**	**100.0**
ค่าเฉลี่ย ($\bar{X}$)	**3.67**		**4.08**		**4.01**	
ค่าเบี่ยงเบนมาตรฐาน (S.D.)	**0.492**		**0.829**		**0.798**	
ระดับความเชื่อมั่น	**มาก**		**มาก**		**มาก**	
ส่วนที่ 4 การจัดกิจกรรมเพื่อชุมชนและสังคม						
4.1 เคยได้รับข้อมูลประชาสัมพันธ์ต่อไปนี้จากโรงงานในกลุ่มบริษัท GC หรือไม่						
1) การแจ้งข่าวสารให้ทราบล่วงหน้า กรณีการซ่อมบำรุงหรือการซ่อมบำรุงใหญ่ของโรงงาน						
(1) เคย	12	100.0	59	89.4	71	91.0
(2) ไม่เคย	0	0.0	7	10.6	7	9.0
รวม	**12**	**100.0**	**66**	**100.0**	**78**	**100.0**
2) การซ้อมแผนฉุกเฉินของกลุ่มบริษัท GC						
(1) เคย	12	100.0	39	59.1	51	65.4
(2) ไม่เคย	0	0.0	27	40.9	27	34.6
รวม	**12**	**100.0**	**66**	**100.0**	**78**	**100.0**
3) แจ้งให้ทราบเกี่ยวกับช่องทางและวิธีการแจ้งเหตุหรือเรื่องร้องเรียนต่อกลุ่มบริษัท GC						
(1) เคย	12	100.0	44	66.7	56	71.8
(2) ไม่เคย	0	0.0	22	33.3	22	28.2
รวม	**12**	**100.0**	**66**	**100.0**	**78**	**100.0**
4) แจ้งให้ทราบเกี่ยวกับนโยบายด้านความปลอดภัยและสิ่งแวดล้อมของกลุ่มบริษัท GC						
(1) เคย	12	100.0	54	81.8	66	84.6
(2) ไม่เคย	0	0.0	12	18.2	12	15.4
รวม	**12**	**100.0**	**66**	**100.0**	**78**	**100.0**

ตารางที่ 2 (ต่อ)

รายละเอียด	พื้นที่ที่อยู่ห่างจากโครงการ 0-3 กิโลเมตร		พื้นที่ที่อยู่ห่างจากโครงการ 3-5 กิโลเมตร		รวม 5 กิโลเมตร	
	จำนวน	ร้อยละ	จำนวน	ร้อยละ	จำนวน	ร้อยละ
5) ข้อมูลการประชาสัมพันธ์โครงการหรือกิจกรรมเพื่อสังคมของกลุ่มบริษัท GC						
(1) เคย	12	100.0	60	90.9	72	92.3
(2) ไม่เคย	0	0.0	6	9.1	6	7.7
รวม	**12**	**100.0**	**66**	**100.0**	**78**	**100.0**
4.2 ทราบข้อมูลประชาสัมพันธ์เกี่ยวกับโรงงานในกลุ่มบริษัท GC จากแหล่งใด						
1) ผู้นำชุมชน/กรรมการชุมชน	9	75.0	52	78.8	61	78.2
2) ญาติ/เพื่อนบ้าน	0	0.0	0	0.0	0	0.0
3) หน่วยงานราชการ	0	0.0	0	0.0	0	0.0
4) เจ้าหน้าที่ของบริษัท GC	3	25.0	12	18.2	15	19.2
5) หนังสือพิมพ์ โทรทัศน์ วิทยุ	0	0.0	0	0.0	0	0.0
6) การประชุมในชุมชน	0	0.0	2	3.0	2	2.6
7) เสียงตามสาย/หอกระจายข่าวในชุมชน	0	0.0	0	0.0	0	0.0
8) แหล่งอื่นๆ	0	0.0	0	0.0	0	0.0
รวม	**12**	**100.0**	**66**	**100.0**	**78**	**100.0**
4.3 ทราบ รู้จัก หรือเคยได้ยินการดำเนินกิจกรรมเพื่อชุมชนและสังคมต่อไปนี้ของโครงการ ของบริษัท ไทย เพ็ท เรซิน จำกัด (TPRC) หรือไม่						
ด้านสิ่งแวดล้อม						
(1) กิจกรรมวิ่งด้วยใจ เก็บขยะด้วยกัน RUN TOGETHER						
- ไม่ทราบ	2	22.2	16	24.2	18	24.0
- ทราบ	7	77.8	50	75.8	57	76.0
รวม	**9**	**100.0**	**66**	**100.0**	**75**	**100.0**
(2) โครงการจิตอาสาทำความสะอาดบ่อน้ำ						
- ไม่ทราบ	2	22.2	23	34.8	25	33.3
- ทราบ	7	77.8	43	65.2	50	66.7
รวม	**9**	**100.0**	**66**	**100.0**	**75**	**100.0**
(3) โครงการเพิ่มพื้นที่สีเขียวเขาห้วยมะหาด						
- ไม่ทราบ	1	11.1	22	33.3	23	30.7
- ทราบ	8	88.9	44	66.7	52	69.3
รวม	**9**	**100.0**	**66**	**100.0**	**75**	**100.0**
ด้านการศึกษา						
(4) สนับสนุนทุนการศึกษาให้ชุมชน						
- ไม่ทราบ	0	0.0	4	6.1	4	5.3
- ทราบ	9	100.0	62	93.9	71	94.7
รวม	**9**	**100.0**	**66**	**100.0**	**75**	**100.0**
(5) จัดทำแปลงผักกางมุ้งให้โรงเรียนวัดมาบชลูดเพื่อการศึกษา						
- ไม่ทราบ	1	11.1	26	39.4	27	36.0
- ทราบ	8	88.9	40	60.6	48	64.0
รวม	**9**	**100.0**	**66**	**100.0**	**75**	**100.0**
(6) สนับสนุนกิจกรรมวันเด็กร่วมกับหน่วยงาน						
- ไม่ทราบ	0	0.0	10	15.2	10	13.3
- ทราบ	9	100.0	56	84.8	65	86.7
รวม	**9**	**100.0**	**66**	**100.0**	**75**	**100.0**
(7) สนับสนุนสื่ออุปกรณ์การเรียน (โรงเรียนวัดเกาะกลอยร่วมกับ GC GROUP)						
- ไม่ทราบ	1	11.1	21	31.8	22	29.3
- ทราบ	8	88.9	45	68.2	53	70.7
รวม	**9**	**100.0**	**66**	**100.0**	**75**	**100.0**
ด้านสุขภาพ สุขอนามัยและกีฬา						
(8) สนับสนุนเจลแอลกอฮอล์และร่วมโครงการจัดทำเตียงสนามร่วมกับโรงพยาบาลสนามวัดมาบชลูด						
- ไม่ทราบ	1	11.1	28	42.4	29	38.7
- ทราบ	8	88.9	38	57.6	46	61.3
รวม	**9**	**100.0**	**66**	**100.0**	**75**	**100.0**
(9) สนับสนุนชุดตรวจโควิดให้กับสถาบันการศึกษาในพื้นที่						
- ไม่ทราบ	1	11.1	28	42.4	29	38.7
- ทราบ	8	88.9	38	57.6	46	61.3
รวม	**9**	**100.0**	**66**	**100.0**	**75**	**100.0**
ด้านการสื่อสารและสร้างความสัมพันธ์ที่ดีกับชุมชน						
(10) มอบแอลกอฮอล์ให้หน่วยงานต่างๆ ในพื้นที่ เช่น ทต.บ้านฉาง						
- ไม่ทราบ	3	33.3	35	53.0	38	50.7
- ทราบ	6	66.7	31	47.0	37	49.3
รวม	**9**	**100.0**	**66**	**100.0**	**75**	**100.0**

ตารางที่ 2 (ต่อ)

รายละเอียด	พื้นที่ที่อยู่ห่างจากโครงการ 0-3 กิโลเมตร		พื้นที่ที่อยู่ห่างจากโครงการ 3-5 กิโลเมตร		รวม 5 กิโลเมตร	
	จำนวน	ร้อยละ	จำนวน	ร้อยละ	จำนวน	ร้อยละ
(11) เข้าร่วมกิจกรรมประเพณีและวันสำคัญทางศาสนาร่วมกับหน่วยงาน และชุมชน เช่น บุญข้าวหลามกับชุมชนในพื้นที่ (ชุมชนชากกลาง ชุมชนหนองแฟบ) /เจ้าภาพทอดกฐินสามัคคีวัดหนองแฟบ						
- ไม่ทราบ	1	11.1	22	33.3	23	30.7
- ทราบ	8	88.9	44	66.7	52	69.3
รวม	**9**	**100.0**	**66**	**100.0**	**75**	**100.0**
(12) สนับสนุนน้ำดื่มให้กับวัดซอยคีรี/ทต.บ้านฉาง						
- ไม่ทราบ	3	33.3	35	53.0	38	50.7
- ทราบ	6	66.7	31	47.0	37	49.3
รวม	**9**	**100.0**	**66**	**100.0**	**75**	**100.0**
(13) เข้าร่วมประชุมและสำรวจพื้นที่กับชุมชนเข้าห้วยมะหาด						
- ไม่ทราบ	2	22.2	36	54.5	38	50.7
- ทราบ	7	77.8	30	45.5	37	49.3
รวม	**9**	**100.0**	**66**	**100.0**	**75**	**100.0**
(14) สนับสนุนผ้าป่าสมทบทุนพัฒนาเด็กชนบท /สนับสนุนทอดผ้าป่าการศึกษาวัดหนองแฟบ						
- ไม่ทราบ	1	11.1	32	48.5	33	44.0
- ทราบ	8	88.9	34	51.5	42	56.0
รวม	**9**	**100.0**	**66**	**100.0**	**75**	**100.0**
(15) มอบชุด home isolation ให้กับ ทต.บ้านฉางโดยสนับสนุนร่วมกับการนิคมอุตสาหกรรมแห่งประเทศไทย						
- ไม่ทราบ	2	22.2	34	51.5	36	48.0
- ทราบ	7	77.8	32	48.5	39	52.0
รวม	**9**	**100.0**	**66**	**100.0**	**75**	**100.0**
(16) สนับสนุนงบประมาณโครงการบูรณะซ่อมแซม ฌาปนสถาน (เมรุ) วัดชากผักกูด						
- ไม่ทราบ	3	33.3	35	53.0	38	50.7
- ทราบ	6	66.7	31	47.0	37	49.3
รวม	**9**	**100.0**	**66**	**100.0**	**75**	**100.0**
(17) มอบข้าวสารให้ชุมชนเพื่อนำไปแจกจ่ายแก่ผู้ติดเชื้อ COVID-19/สนับสนุนข้าวสารอาหารแห้งให้กับชุมชนรอบรั้วโรงงาน						
- ไม่ทราบ	1	11.1	28	42.4	29	38.7
- ทราบ	8	88.9	38	57.6	46	61.3
รวม	**9**	**100.0**	**66**	**100.0**	**75**	**100.0**
(18) ติดตั้ง Win Sock ให้กับชุมชนในพื้นที่ศึกษา						
- ไม่ทราบ	2	22.2	30	45.5	32	42.7
- ทราบ	7	77.8	36	54.5	43	57.3
รวม	**9**	**100.0**	**66**	**100.0**	**75**	**100.0**
4.4 กิจกรรมชุมชนสัมพันธ์ที่กลุ่มบริษัท GC ทำให้กับชุมชน						
1) ไม่มี	0	0.0	3	4.5	3	3.8
2) มี	12	100.0	63	95.5	75	96.2
รวม	**12**	**100.0**	**66**	**100.0**	**78**	**100.0**
ถ้ามี มีความบ่อยครั้งเพียงใด						
- ทุกเดือน	1	8.3	5	7.9	6	8.0
- ทุก 2-3 เดือน	0	0.0	4	6.3	4	5.3
- ทุก 6 เดือน	0	0.0	3	4.8	3	4.0
- ทุกปี	1	8.3	11	17.5	12	16.0
- เมื่อมีเทศกาลและ/หรือโอกาสพิเศษ	10	83.4	39	61.9	49	65.4
- ไม่แน่ใจ	0	0.0	1	1.6	1	1.3
รวม	**12**	**100.0**	**63**	**100.0**	**75**	**100.0**
4.5 การจัดทำกิจกรรมหรือการเข้าร่วมกิจกรรมของโรงงานในกลุ่ม GC กับชุมชนของท่านมีบ่อยครั้งเพียงใด						
1) ทุกเดือน	0	0.0	0	0.0	0	0.0
2) ทุก 2-3 เดือน	0	0.0	5	7.6	5	6.4
3) ทุก 6 เดือน	0	0.0	2	2.9	2	2.6
4) ทุกปี	1	8.3	11	16.7	12	15.4
5) เมื่อมีเทศกาลและ/หรือโอกาสพิเศษ	11	91.7	43	65.2	54	69.2
6) ไม่แน่ใจ	0	0.0	5	7.6	5	6.4
รวม	**12**	**100.0**	**66**	**100.0**	**78**	**100.0**

ตารางที่ 2 (ต่อ)

รายละเอียด	พื้นที่ที่อยู่ห่างจากโครงการ 0-3 กิโลเมตร		พื้นที่ที่อยู่ห่างจากโครงการ 3-5 กิโลเมตร		รวม 5 กิโลเมตร	
	จำนวน	ร้อยละ	จำนวน	ร้อยละ	จำนวน	ร้อยละ
4.6 การรับรู้และความพึงพอใจเกี่ยวกับการดำเนินกิจกรรมเพื่อชุมชนและสังคมในด้านต่างๆ ของโรงงานในกลุ่มบริษัท GC						
1) ด้านการศึกษา						
(1) ไม่ทราบ	0	0.0	3	4.5	3	3.8
(2) ทราบ	12	100.0	63	95.5	75	96.2
รวม	**12**	**100.0**	**66**	**100.0**	**78**	**100.0**
ระดับความพึงพอใจ						
- มีความพึงพอใจมากที่สุด	1	8.3	23	36.5	24	32.0
- มีความพึงพอใจมาก	8	66.7	20	31.7	28	37.3
- มีความพึงพอใจปานกลาง	3	25.0	8	12.7	11	14.7
- มีควมพึงพอใจน้อย	0	0.0	11	17.5	11	14.7
- มีความพึงพอใจน้อยที่สุด	0	0.0	1	1.6	1	1.3
รวม	**12**	**100.0**	**63**	**100.0**	**75**	**100.0**
ค่าเฉลี่ย ($\bar{X}$)	**3.83**		**3.84**		**3.84**	
ค่าเบี่ยงเบนมาตรฐาน (S.D.)	**0.577**		**1.153**		**1.079**	
ระดับความพึงพอใจ	**มาก**		**มาก**		**มาก**	
2) ด้านสุขภาพ สุขอนามัยและกีฬา						
(1) ไม่ทราบ	0	0.0	9	13.6	9	11.5
(2) ทราบ	12	100.0	57	86.4	69	88.5
รวม	**12**	**100.0**	**66**	**100.0**	**78**	**100.0**
ระดับความพึงพอใจ						
- มีความพึงพอใจมากที่สุด	2	16.7	21	36.8	23	33.3
- มีความพึงพอใจมาก	10	83.3	22	38.6	32	46.5
- มีความพึงพอใจปานกลาง	0	0.0	9	15.8	9	13.0
- มีควมพึงพอใจน้อย	0	0.0	4	7.0	4	5.8
- มีความพึงพอใจน้อยที่สุด	0	0.0	1	1.8	1	1.4
รวม	**12**	**100.0**	**57**	**100.0**	**69**	**100.0**
ค่าเฉลี่ย ($\bar{X}$)	**4.17**		**4.02**		**4.04**	
ค่าเบี่ยงเบนมาตรฐาน (S.D.)	**0.389**		**0.991**		**0.915**	
ระดับความพึงพอใจ	**มาก**		**มาก**		**มาก**	
3) ด้านความเป็นอยู่ที่ดี						
(1) ไม่ทราบ	0	0.0	9	13.6	9	11.5
(2) ทราบ	12	100.0	57	86.4	69	88.5
รวม	**12**	**100.0**	**66**	**100.0**	**78**	**100.0**
ระดับความพึงพอใจ						
- มีความพึงพอใจมากที่สุด	2	16.7	23	40.4	25	36.2
- มีความพึงพอใจมาก	4	33.3	21	36.8	25	36.2
- มีความพึงพอใจปานกลาง	6	50.0	10	17.5	16	23.3
- มีควมพึงพอใจน้อย	0	0.0	3	5.3	3	4.3
- มีความพึงพอใจน้อยที่สุด	0	0.0	0	0.0	0	0.0
รวม	**12**	**100.0**	**57**	**100.0**	**69**	**100.0**
ค่าเฉลี่ย ($\bar{X}$)	**3.67**		**4.12**		**4.04**	
ค่าเบี่ยงเบนมาตรฐาน (S.D.)	**0.778**		**0.888**		**0.882**	
ระดับความพึงพอใจ	**มาก**		**มาก**		**มาก**	
4) ด้านสิ่งแวดล้อม						
(1) ไม่ทราบ	0	0.0	8	12.1	8	10.3
(2) ทราบ	12	100.0	58	87.9	70	89.7
รวม	**12**	**100.0**	**66**	**100.0**	**78**	**100.0**
ระดับความพึงพอใจ						
- มีความพึงพอใจมากที่สุด	1	8.3	21	36.2	22	31.4
- มีความพึงพอใจมาก	8	66.7	23	39.7	31	44.3
- มีความพึงพอใจปานกลาง	3	25.0	13	22.4	16	22.9
- มีควมพึงพอใจน้อย	0	0.0	1	1.7	1	1.4
- มีความพึงพอใจน้อยที่สุด	0	0.0	0	0.0	0	0.0
รวม	**12**	**100.0**	**58**	**100.0**	**70**	**100.0**
ค่าเฉลี่ย ($\bar{X}$)	**3.83**		**4.10**		**4.06**	
ค่าเบี่ยงเบนมาตรฐาน (S.D.)	**0.577**		**0.810**		**0.778**	
ระดับความพึงพอใจ	**มาก**		**มาก**		**มาก**	
5) ด้านเศรษฐกิจ						
(1) ไม่ทราบ	0	0.0	8	12.1	8	10.3
(2) ทราบ	12	100.0	58	87.9	70	89.7
รวม	**12**	**100.0**	**66**	**100.0**	**78**	**100.0**

ตารางที่ 2 (ต่อ)

รายละเอียด	พื้นที่ที่อยู่ห่างจากโครงการ 0-3 กิโลเมตร		พื้นที่ที่อยู่ห่างจากโครงการ 3-5 กิโลเมตร		รวม 5 กิโลเมตร	
	จำนวน	ร้อยละ	จำนวน	ร้อยละ	จำนวน	ร้อยละ
ระดับความพึงพอใจ						
- มีความพึงพอใจมากที่สุด	1	8.3	23	39.7	24	34.3
- มีความพึงพอใจมาก	8	66.7	21	36.2	29	41.4
- มีความพึงพอใจปานกลาง	3	25.0	13	22.4	16	22.9
- มีความพึงพอใจน้อย	0	0.0	1	1.7	1	1.4
- มีความพึงพอใจน้อยที่สุด	0	0.0	0	0.0	0	0.0
รวม	12	100.0	58	100.0	70	100.0
ค่าเฉลี่ย ($\bar{X}$)	3.83		4.14		4.09	
ค่าเบี่ยงเบนมาตรฐาน (S.D.)	0.577		0.826		0.794	
ระดับความพึงพอใจ	มาก		มาก		มาก	
6) ด้านการสื่อสารและสร้างความสัมพันธ์ที่ดีกับชุมชน						
(1) ไม่ทราบ	0	0.0	7	10.6	7	9.0
(2) ทราบ	12	100.0	59	89.4	71	91.0
รวม	12	100.0	66	100.0	78	100.0
ระดับความพึงพอใจ						
- มีความพึงพอใจมากที่สุด	1	8.3	26	44.1	27	38.0
- มีความพึงพอใจมาก	10	83.4	20	33.9	30	42.3
- มีความพึงพอใจปานกลาง	1	8.3	11	18.6	12	16.9
- มีความพึงพอใจน้อย	0	0.0	2	3.4	2	2.8
- มีความพึงพอใจน้อยที่สุด	0	0.0	0	0.0	0	0.0
รวม	12	100.0	59	100.0	71	100.0
ค่าเฉลี่ย ($\bar{X}$)	4.00		4.19		4.15	
ค่าเบี่ยงเบนมาตรฐาน (S.D.)	0.426		0.861		0.804	
ระดับความพึงพอใจ	มาก		มาก		มาก	
4.7 ท่านต้องการให้กลุ่มบริษัท GC จัดทำกรรมหรือโครงการด้านใดมากที่สุด						
1) การพัฒนาคุณภาพชีวิต	1	8.3	11	16.4	12	15.2
2) การพัฒนาการศึกษาและอาชีพ	6	50.0	31	46.3	37	46.8
3) การอนุรักษ์วัฒนธรรมประเพณี	1	8.3	0	0.0	1	1.2
4) การส่งเสริมและอนุรักษ์ฟื้นฟูสิ่งแวดล้อม	2	16.7	5	7.5	7	8.9
5) การส่งเสริมและดูแลด้านความความปลอดภัย	0	0.0	1	1.5	1	1.2
6) การส่งเสริมด้านกีฬา	0	0.0	0	0.0	0	0.0
7) การสนับสนุนและส่งเสริมสุขภาพและอนามัย	0	0.0	7	10.4	7	8.9
8) การส่งเสริมศาสนูปถัมภ์และอาชาไต้	2	16.7	8	11.9	10	12.7
9) การสร้างความสัมพันธ์และสนับสนุนกิจกรรมชุมชน	0	0.0	4	6.0	4	5.1
10) การสื่อสารและการสร้างความเข้าใจ	0	0.0	0	0.0	0	0.0
รวม	12	100.0	67	100.0	79	100.0
4.8 ชุมชนและได้แสดงความคิดเห็นเกี่ยวกับกิจกรรมของโครงการ เพื่อชุมชนและสิทธิของกลุ่มบริษัท GC หรือไม่						
1) ไม่เคย	7	58.3	49	74.2	56	71.8
2) เคย (ด้านศุนยาศึกษาเด็กในชุมชน ของเพิ่มเติมในส่วนที่ขาด/ด้านสุขภาพ สถานพยาบาลไม่เพียงพอ เพราะมีประชากรแม่ลอยะ/ด้านสิ่งแวดล้อม/ส่งเสริมอาชีพและวิสาหกิจชุมชน/ชุมชนด้านความปลอดภัย)	5	41.7	17	25.8	22	28.2
รวม	12	100.0	66	100.0	78	100.0
4.9 ความคิดเห็นโดยสรุปต่อกลุ่มบริษัท พีทีที โกลบอล เคมิคอล จำกัด (มหาชน)						
1) เป็นองค์กรที่ให้คุณค่าและประโยชน์ต่อสังคม						
- มีความพึงพอใจมากที่สุด	2	16.7	28	42.4	30	38.5
- มีความพึงพอใจมาก	8	66.7	21	31.8	29	37.2
- มีความพึงพอใจปานกลาง	1	8.3	17	25.8	18	23.1
- มีความพึงพอใจน้อย	1	8.3	0	0.0	1	1.2
- มีความพึงพอใจน้อยที่สุด	0	0.0	0	0.0	0	0.0
รวม	12	100.0	66	100.0	78	100.0
ความพึงพอใจ (ร้อยละ)	78.33		83.33		82.56	
ค่าเฉลี่ย ($\bar{X}$)	3.92		4.17		4.13	
ค่าเบี่ยงเบนมาตรฐาน (S.D.)	0.793		0.815		0.812	
ระดับความพึงพอใจ	มาก		มาก		มาก	

ตารางที่ 2 (ต่อ)

รายละเอียด	พื้นที่ที่อยู่ห่างจากโครงการ 0-3 กิโลเมตร		พื้นที่ที่อยู่ห่างจากโครงการ 3-5 กิโลเมตร		รวม 5 กิโลเมตร	
	จำนวน	ร้อยละ	จำนวน	ร้อยละ	จำนวน	ร้อยละ
(2) ความพึงพอใจต่อภาพลักษณ์องค์กรโดยรวม						
- มีความพึงพอใจมากที่สุด	2	16.7	28	42.4	30	38.5
- มีความพึงพอใจมาก	8	66.7	21	31.8	29	37.2
- มีความพึงพอใจปานกลาง	1	8.3	17	25.8	18	23.1
- มีความพึงพอใจน้อย	1	8.3	0	0.0	1	1.2
- มีความพึงพอใจน้อยที่สุด	0	0.0	0	0.0	0	0.0
รวม	12	100.0	66	100.0	78	100.0
ความพึงพอใจ (ร้อยละ)	78.33		83.33		82.56	
ค่าเฉลี่ย ($\bar{X}$)	3.92		4.17		4.13	
ค่าเบี่ยงเบนมาตรฐาน (S.D.)	0.793		0.815		0.812	
ระดับความพึงพอใจ	มาก		มาก		มาก	
(3) ความพึงพอใจต่อการดำเนินงานกิจกรรมสวัสดิภัณฑ์ของกลุ่มบริษัท GC						
- มีความพึงพอใจมากที่สุด	2	16.7	22	33.3	24	30.8
- มีความพึงพอใจมาก	7	58.3	23	34.9	30	38.5
- มีความพึงพอใจปานกลาง	2	16.7	21	31.8	23	29.5
- มีความพึงพอใจน้อย	1	8.3	0	0.0	1	1.2
- มีความพึงพอใจน้อยที่สุด	0	0.0	0	0.0	0	0.0
รวม	12	100.0	66	100.0	78	100.0
ความพึงพอใจ (ร้อยละ)	76.67		80.30		79.74	
ค่าเฉลี่ย ($\bar{X}$)	3.83		4.02		3.99	
ค่าเบี่ยงเบนมาตรฐาน (S.D.)	0.835		0.813		0.814	
ระดับความพึงพอใจ	มาก		มาก		มาก	
(4) ความพึงพอใจต่อการปฏิบัติตามมาตรการและระบบการดูแลความปลอดภัยของกลุ่มบริษัท GC						
- มีความพึงพอใจมากที่สุด	3	25.0	30	45.5	33	42.3
- มีความพึงพอใจมาก	7	58.4	17	25.7	24	30.8
- มีความพึงพอใจปานกลาง	1	8.3	19	28.8	20	25.6
- มีความพึงพอใจน้อย	1	8.3	0	0.0	1	1.3
- มีความพึงพอใจน้อยที่สุด	0	0.0	0	0.0	0	0.0
รวม	12	100.0	66	100.0	78	100.0
ความพึงพอใจ (ร้อยละ)	80.00		83.33		82.82	
ค่าเฉลี่ย ($\bar{X}$)	4.00		4.17		4.14	
ค่าเบี่ยงเบนมาตรฐาน (S.D.)	0.853		0.852		0.849	
ระดับความพึงพอใจ	มาก		มาก		มาก	
5) ความพึงพอใจต่อการดำเนินงานของกลุ่มบริษัท GC						
- มีความพึงพอใจมากที่สุด	3	25.0	30	45.5	33	42.3
- มีความพึงพอใจมาก	7	58.4	19	28.8	26	33.3
- มีความพึงพอใจปานกลาง	1	8.3	17	25.7	18	23.1
- มีความพึงพอใจน้อย	1	8.3	0	0.0	1	1.3
- มีความพึงพอใจน้อยที่สุด	0	0.0	0	0.0	0	0.0
รวม	12	100.0	66	100.0	78	100.0
ความพึงพอใจ (ร้อยละ)	80.00		83.94		83.33	
ค่าเฉลี่ย ($\bar{X}$)	4.00		4.20		4.17	
ค่าเบี่ยงเบนมาตรฐาน (S.D.)	0.853		0.827		0.828	
ระดับความพึงพอใจ	มาก		มาก		มาก	

ตารางที่ 3

ผลการสำรวจความคิดเห็นของกลุ่มหน่วยงานที่เกี่ยวข้อง กลุ่มประชาชน และกลุ่มพื้นที่อ่อนไหว

ตามมาตรการติดตามตรวจสอบผลกระทบสิ่งแวดล้อม

รายละเอียดแบบสอบถาม	จำนวน	ร้อยละ
ส่วนที่ 1 ข้อมูลทั่วไปของผู้ให้สัมภาษณ์		
1.1 อายุ		
- 20-30	12	15.2
- 31-40	23	29.1
- 41-50	22	27.8
- 51-60	21	26.6
- 60 ปีขึ้นไป	1	1.3
รวม	79	100.0
1.2 การศึกษา		
- ต่ำกว่าปริญญาตรี	21	26.6
- ปริญญาตรี	40	50.6
- สูงกว่าปริญญาตรี	18	22.8
รวม	79	100.0
ส่วนที่ 2 การรับรู้และความคิดเห็นที่มีต่อโครงการ		
2.1 รู้จักหรือเคยได้ยินชื่อโรงงานต่อไปนี้หรือไม่		
1) บริษัท พีทีที โกลบอล เคมิคอล จำกัด (มหาชน)หรือ GC		
- รู้จัก	75	94.9
- ไม่รู้จัก	4	5.1
รวม	79	100.0
2) โครงการโรงงานผลิตPolyetyethylene Terephththalate (PET) ของบริษัท ไทย เพ็ท เรซิน จำกัด (TPRC)		
- รู้จัก	53	67.1
- ไม่รู้จัก	26	32.9
รวม	79	100.0
2.2 ในรอบปีที่ผ่านมา เคยได้รับผลกระทบจากการดำเนินงานของโรงงานต่อไปนี้ หรือไม่		
1) บริษัท พีทีที โกลบอล เคมิคอล จำกัด (มหาชน) หรือ GC		
- ไม่เคย	78	98.7
- เคย	1	1.3
รวม	79	100.0
- ช่วงเวลา (3.2.1)		
(1) กลางวัน	0	0.0
(2) กลางคืน	0	0.0
(3) อื่นๆ ระบุ.....ทั้งสองช่วงเวลา	1	100.0
รวม	1	100.0
- ผลกระทบ (3.2.2)		
(1) การทำงานจากคนนอกชุมชน	0	0.0
(2) ประชากรแฝงเพิ่มขึ้น	1	8.3
(3) การจัดการของเสีย/สารเคมี	1	8.3
(4) ค่าครองชีพเพิ่มสูงขึ้น	1	8.3

ตารางที่ 3 (ต่อ)

รายละเอียดแบบสอบถาม	จำนวน	ร้อยละ
(5) การบริการสาธารณสุขไม่เพียงพอ	1	8.3
(6) ผลกระทบด้านสุขภาพ	1	8.3
(7) อาชีพดั้งเดิมหายไป	0	0.0
(8) ผลกระทบต่อวัฒนธรรมท้องถิ่น	1	8.3
(9) มลพิษทางน้ำ	1	8.3
(10) ทรัพยากรธรรมชาติลดลง	1	8.3
(11) ปัญหาอาชญากรรม/ยาเสพติด	0	0.0
(12) มลพิษทางอากาศ	1	8.3
(13) เส้นทางคมนาคมไม่สะดวก	1	8.3
(14) ปัญหาจราจร	1	8.3
(15) มลพิษทางเสียง	1	8.3
(16) อื่นๆ ระบุ.....	0	0.0
รวม	12	100.0
2) โครงการโรงงานผลิตPolyetyethylene Terephththalate (PET) ของบริษัท ไทย เพ็ท เรซิน จำกัด (TPRC)		
- ไม่เคย	78	98.7
- เคย	1	1.3
รวม	79	100.0
- ช่วงเวลา (3.2.1)		
(1) กลางวัน	0	0.0
(2) กลางคืน	0	0.0
(3) อื่นๆ ระบุ.....ทั้งสองช่วงเวลา	1	100.0
รวม	1	100.0
- ผลกระทบ (3.2.2)		
(1) การทำงานจากคนนอกชุมชน	0	0.0
(2) ประชากรแฝงเพิ่มขึ้น	1	8.3
(3) การจัดการของเสีย/สารเคมี	1	8.3
(4) ค่าครองชีพเพิ่มสูงขึ้น	1	8.3
(5) การบริการสาธารณสุขไม่เพียงพอ	1	8.3
(6) ผลกระทบด้านสุขภาพ	1	8.3
(7) อาชีพดั้งเดิมหายไป	0	0.0
(8) ผลกระทบต่อวัฒนธรรมท้องถิ่น	1	8.3
(9) มลพิษทางน้ำ	1	8.3
(10) ทรัพยากรธรรมชาติลดลง	1	8.3
(11) ปัญหาอาชญากรรม/ยาเสพติด	0	0.0
(12) มลพิษทางอากาศ	1	8.3
(13) เส้นทางคมนาคมไม่สะดวก	1	8.3
(14) ปัญหาจราจร	1	8.3
(15) มลพิษทางเสียง	1	8.3
(16) อื่นๆ ระบุ.....	0	0.0
รวม	12	100.0

ตารางที่ 3 (ต่อ)

รายละเอียดแบบสอบถาม	จำนวน	ร้อยละ
2.3 ท่านมีความเชื่อมั่นต่อความรับผิดชอบด้านสิ่งแวดล้อมของแต่ละโครงการในกลุ่มบริษัท GC เพียงใด		
1) บริษัท พีพีที โกลบอล เคมิคอล จำกัด (มหาชน)หรือ GC		
- มีเชื่อมั่นมากที่สุด	24	30.4
- มีเชื่อมั่นมาก	39	49.4
- มีเชื่อมั่นปานกลาง	16	20.3
- มีเชื่อมั่นน้อย	0	0.0
- มีเชื่อมั่นน้อยที่สุด	0	0.0
รวม	**79**	**100.1**
ค่าเฉลี่ย ($\bar{X}$)	**4.10**	
ค่าเบี่ยงเบนมาตรฐาน (S.D.)	**0.709**	
ระดับความเชื่อมั่น	**มาก**	
2) โครงการโรงงานผลิตPolyetyethylene Terephththalate (PET) ของบริษัท ไทย เพ็ท เรซิน จำกัด (TPRC)		
- มีเชื่อมั่นมากที่สุด	15	19.0
- มีเชื่อมั่นมาก	34	43.0
- มีเชื่อมั่นปานกลาง	30	38.0
- มีเชื่อมั่นน้อย	0	0.0
- มีเชื่อมั่นน้อยที่สุด	0	0.0
รวม	**79**	**100.0**
ค่าเฉลี่ย ($\bar{X}$)	**3.81**	
ค่าเบี่ยงเบนมาตรฐาน (S.D.)	**0.735**	
ระดับความเชื่อมั่น	**มาก**	
2.4 ท่านมีความเชื่อมั่นต่อมาตรการและระบบการดูแลความปลอดภัยของแต่ละโครงการในกลุ่มบริษัท GC เพียงใด		
1) บริษัท พีพีที โกลบอล เคมิคอล จำกัด (มหาชน)หรือ GC		
- มีเชื่อมั่นมากที่สุด	26	32.9
- มีเชื่อมั่นมาก	33	41.8
- มีเชื่อมั่นปานกลาง	20	25.3
- มีเชื่อมั่นน้อย	0	0.0
- มีเชื่อมั่นน้อยที่สุด	0	0.0
รวม	**79**	**100.0**
ค่าเฉลี่ย ($\bar{X}$)	**4.08**	
ค่าเบี่ยงเบนมาตรฐาน (S.D.)	**0.764**	
ระดับความเชื่อมั่น	**มาก**	
2) โครงการโรงงานผลิตPolyetyethylene Terephththalate (PET) ของบริษัท ไทย เพ็ท เรซิน จำกัด (TPRC)		
- มีเชื่อมั่นมากที่สุด	15	19.0
- มีเชื่อมั่นมาก	32	40.5
- มีเชื่อมั่นปานกลาง	32	40.5
- มีเชื่อมั่นน้อย	0	0.0
- มีเชื่อมั่นน้อยที่สุด	0	0.0
รวม	**79**	**100.0**
ค่าเฉลี่ย ($\bar{X}$)	**3.78**	
ค่าเบี่ยงเบนมาตรฐาน (S.D.)	**0.745**	
ระดับความเชื่อมั่น	**มาก**	

ตารางที่ 3 (ต่อ)

รายละเอียดแบบสอบถาม	จำนวน	ร้อยละ
<u>ส่วนที่ 3</u> การจัดกิจกรรมเพื่อชุมชนและสังคม		
3.1 เคยได้รับข้อมูลประชาสัมพันธ์ต่อไปนี้จากโรงงานในกลุ่มบริษัท GC หรือไม่		
1) การแจ้งข่าวสารให้ทราบล่วงหน้า กรณีการซ่อมบำรุงหรือการซ่อมบำรุงใหญ่ของโรงงาน		
- เคย	67	84.8
- ไม่เคย	12	15.2
รวม	**79**	**100.0**
2) การซ้อมแผนฉุกเฉินของกลุ่มบริษัท GC (ข้อคำถามสอดคล้องกับข้อ 3.1.2)		
- เคย	67	84.8
- ไม่เคย	12	15.2
รวม	**79**	**100.0**
3) แจ้งให้ทราบเกี่ยวกับช่องทางและวิธีการแจ้งเหตุหรือเรื่องร้องเรียนต่อกลุ่มบริษัท GC (ข้อคำถามสอดคล้องกับข้อ 3.1.3)		
- เคย	45	57.0
- ไม่เคย	34	43.0
รวม	**79**	**100.0**
4) แจ้งให้ทราบเกี่ยวกับนโยบายด้านความปลอดภัยและสิ่งแวดล้อมของกลุ่มบริษัท GC		
- เคย	58	73.4
- ไม่เคย	21	26.6
รวม	**79**	**100.0**
5) ข้อมูลการประชาสัมพันธ์โครงการหรือกิจกรรมเพื่อสังคมของกลุ่มบริษัท GC		
- เคย	72	91.1
- ไม่เคย	7	8.9
รวม	**79**	**100.0**
3.2 ทราบข้อมูลประชาสัมพันธ์เกี่ยวกับโรงงานในกลุ่มบริษัท GC จากแหล่งใด		
1 ผู้นำชุมชน/กรรมการชุมชน	25	18.7
2 ญาติ/เพื่อนบ้าน	2	1.4
3 หน่วยงานราชการ	24	17.9
4 เจ้าหน้าที่ของบริษัท GC	39	29.1
5 หนังสือพิมพ์ โทรทัศน์ วิทยุ	4	3.0
6 การประชุมในชุมชน	10	7.5
7 เสียงตามสาย/หอกระจายข่าวในชุมชน	17	12.7
8 แหล่งอื่นๆ ระบุ (...ไม่ระบุ, หนังสือแจ้งมายังหน่วยงาน/ป้ายประชาสัมพันธ์/หนังสือราชการ...)	13	9.7
รวม	**134**	**100.0**
3.3 ท่านทราบ รู้จัก หรือเคยได้ยินการดำเนินกิจกรรมเพื่อชุมชนและสังคมต่อไปนี้ของกลุ่มบริษัท GC หรือไม่		
1 โครงการของบริษัท ไทย เพ็ท เรซิน จำกัด (TPRC)		
<u>ด้านสิ่งแวดล้อม</u>		
1) กิจกรรมวิ่งด้วยใจ เก็บขยะด้วยกัน RUN TOGETHER		
- ไม่ทราบ	30	38.0
- ทราบ	49	62.0
รวม	**79**	**100.0**
2) โครงการจิตอาสาทำความสะอาดบ่อน้ำ		
- ไม่ทราบ	28	35.4
- ทราบ	51	64.6
รวม	**79**	**100.0**

ตารางที่ 3 (ต่อ)

รายละเอียดแบบสอบถาม	จำนวน	ร้อยละ
3) โครงการเพิ่มพื้นที่สีเขียวเขาห้วยมะหาด		
- ไม่ทราบ	28	35.4
- ทราบ	51	64.6
รวม	**79**	**100.0**
<u>ด้านการศึกษา</u>		
4) สนับสนุนทุนการศึกษาให้ชุมชน		
- ไม่ทราบ	9	11.4
- ทราบ	70	88.6
รวม	**79**	**100.0**
5) จัดทำแปลงผักกางมุ้งให้โรงเรียนวัดมาบขลุดเพื่อการศึกษา		
- ไม่ทราบ	18	22.8
- ทราบ	61	77.2
รวม	**79**	**100.0**
6) สนับสนุนกิจกรรมวันเด็กร่วมกับหน่วยงาน		
- ไม่ทราบ	32	40.5
- ทราบ	47	59.5
รวม	**79**	**100.0**
7) สนับสนุนสื่ออุปกรณ์การเรียน (โรงเรียนวัดเกาะกลอยร่วมกับ GC GROUP)		
- ไม่ทราบ	32	40.5
- ทราบ	47	59.5
รวม	**79**	**100.0**
<u>ด้านสุขภาพ สุขอนามัยและกีฬา</u>		
8) สนับสนุนเจลแอลกอฮอล์และร่วมโครงการจัดทำเตียงสนามร่วมกับโรงพยาบาลสนามวัดมาบขลุด		
- ไม่ทราบ	32	40.5
- ทราบ	47	59.5
รวม	**79**	**100.0**
9) สนับสนุนชุดตรวจโควิดให้กับสถาบันการศึกษาในพื้นที่		
- ไม่ทราบ	26	32.9
- ทราบ	53	67.1
รวม	**79**	**100.0**
<u>ด้านการสื่อสารและสร้างความสัมพันธ์ที่ดีกับชุมชน</u>		
10) มอบแอลกอฮอล์ให้หน่วยงานต่างๆ ในพื้นที่ เช่น ทต .บ้านฉาง		
- ไม่ทราบ	31	39.2
- ทราบ	48	60.8
รวม	**79**	**100.0**
11) เข้าร่วมกิจกรรมประเพณีและงานสาธารณูปการต่างๆ ร่วมกับหน่วยงาน และชุมชน เช่น บุญข้าวหลามกับชุมชนเนินพนัส (ชุมชนชากกลาง ชุมชนสุขอนามัย) /เข้ากราบขอพรสิ่งศักดิ์สิทธิ์วัดหนองแฟบ		
- ไม่ทราบ	29	36.7
- ทราบ	50	63.3
รวม	**79**	**100.0**

ตารางที่ 3 (ต่อ)

รายละเอียดแบบสอบถาม	จำนวน	ร้อยละ
12) สนับสนุนน้ำดื่มให้กับวัดขอยศรี/ทต.บ้านฉาง		
- ไม่ทราบ	35	44.3
- ทราบ	44	55.7
รวม	**79**	**100.0**
13) เข้าร่วมประชุมและสำรวจพื้นที่กับชุมชนเข้าห้วยมะหาด		
- ไม่ทราบ	41	51.9
- ทราบ	38	48.1
รวม	**79**	**100.0**
14) สนับสนุนผ้าป่าสมทบทุนพัฒนาเด็กชนบท /สนับสนุนทอดผ่าป่าการศึกษาวัดหนองแฟบ		
- ไม่ทราบ	38	48.1
- ทราบ	41	51.9
รวม	**79**	**100.0**
15) มอบชุด home isolation ให้กับ ทต.บ้านฉางโดยสนับสนุนร่วมกับการนิคมอุตสาหกรรมแห่งประเทศไทย		
- ไม่ทราบ	39	49.4
- ทราบ	40	50.6
รวม	**79**	**100.0**
16) สนับสนุนงบประมาณโครงการบูรณะซ่อมแซม ฌาปนสถาน (เมรุ) วัดชากผักกูด		
- ไม่ทราบ	57	72.2
- ทราบ	22	27.8
รวม	**79**	**100.0**
17) มอบข้าวสารให้ชุมชนเพื่อนำไปแจกจ่ายแก่ผู้ติดเชื้อ COVID-19/สนับสนุนข้าวสารอาหารแห้งให้กับชุมชนรอบรั้วโรงงาน		
- ไม่ทราบ	36	45.6
- ทราบ	43	54.4
รวม	**79**	**100.0**
18) ติดตั้ง Win Sock ให้กับชุมชนในพื้นที่ศึกษา		
- ไม่ทราบ	39	49.4
- ทราบ	40	50.6
รวม	**79**	**100.0**
3.4 ท่านเคยเข้าร่วมกิจกรรมของโรงงานในกลุ่ม GC หรือไม่		
1 ทุกเดือน	4	5.1
2 ทุก 2-3 เดือน	4	5.1
3 ทุก 6 เดือน	4	5.1
4 ทุกปี	16	20.3
5 เมื่อมีเทศกาลและ/หรือโอกาสพิเศษ	33	41.8
6 ไม่แน่ใจ	9	11.3
7 อื่น ๆ (ระบุ...ไม่ระบุ,เมื่อมีหนังสือเชิญเข้าร่วมกิจกรรม...)	9	11.3
รวม	**79**	**100.0**

ตารางที่ 3 (ต่อ)

รายละเอียดแบบสอบถาม	จำนวน	ร้อยละ
3.5 การรับรู้และความพึงพอใจเกี่ยวกับการดำเนินกิจกรรมเพื่อชุมชนและสังคมในด้านต่างๆ ของโรงงานในกลุ่มบริษัท GC		
1) ด้านการศึกษา		
- ทราบ	68	86.1
- ไม่ทราบ	11	13.9
รวม	79	100.0
ระดับความพึงพอใจ		
- มีความพึงพอใจมากที่สุด	25	36.8
- มีความพึงพอใจมาก	26	38.2
- มีความพึงพอใจปานกลาง	17	25.0
- มีความพึงพอใจน้อย	0	0.0
- มีความพึงพอใจน้อยที่สุด	0	0.0
รวม	68	100.0
ค่าเฉลี่ย ($\bar{X}$)	4.12	
ค่าเบี่ยงเบนมาตรฐาน (S.D.)	0.783	
ระดับความพึงพอใจ	มาก	
2) ด้านสุขภาพ สุขอนามัยและกีฬา		
- ทราบ	69	87.3
- ไม่ทราบ	10	12.7
รวม	79	100.0
ระดับความพึงพอใจ		
- มีความพึงพอใจมากที่สุด	28	40.6
- มีความพึงพอใจมาก	25	36.2
- มีความพึงพอใจปานกลาง	16	23.2
- มีความพึงพอใจน้อย	0	0.0
- มีความพึงพอใจน้อยที่สุด	0	0.0
รวม	69	100.0
ค่าเฉลี่ย ($\bar{X}$)	4.17	
ค่าเบี่ยงเบนมาตรฐาน (S.D.)	0.785	
ระดับความพึงพอใจ	มาก	
3) ด้านความเป็นอยู่ที่ดี		
- ทราบ	68	86.1
- ไม่ทราบ	11	13.9
รวม	79	100.0
ระดับความพึงพอใจ		
- มีความพึงพอใจมากที่สุด	24	35.8
- มีความพึงพอใจมาก	27	40.3
- มีความพึงพอใจปานกลาง	16	23.9
- มีความพึงพอใจน้อย	0	0.0
- มีความพึงพอใจน้อยที่สุด	0	0.0
รวม	67	100.0
ค่าเฉลี่ย ($\bar{X}$)	4.12	
ค่าเบี่ยงเบนมาตรฐาน (S.D.)	0.769	
ระดับความพึงพอใจ	มาก	

ตารางที่ 3 (ต่อ)

รายละเอียดแบบสอบถาม	จำนวน	ร้อยละ
4) ด้านสิ่งแวดล้อม		
- ทราบ	70	88.6
- ไม่ทราบ	9	11.4
รวม	79	100.0
ระดับความพึงพอใจ		
- มีความพึงพอใจมากที่สุด	26	37.1
- มีความพึงพอใจมาก	27	38.6
- มีความพึงพอใจปานกลาง	17	24.3
- มีความพึงพอใจน้อย	0	0.0
- มีความพึงพอใจน้อยที่สุด	0	0.0
รวม	70	100.0
ค่าเฉลี่ย ($\bar{X}$)	4.13	
ค่าเบี่ยงเบนมาตรฐาน (S.D.)	0.779	
ระดับความพึงพอใจ	มาก	
5) ด้านเศรษฐกิจ		
- ทราบ	67	84.8
- ไม่ทราบ	12	15.2
รวม	79	100.0
ระดับความพึงพอใจ		
- มีความพึงพอใจมากที่สุด	23	34.3
- มีความพึงพอใจมาก	29	43.3
- มีความพึงพอใจปานกลาง	15	22.4
- มีความพึงพอใจน้อย	0	0.0
- มีความพึงพอใจน้อยที่สุด	0	0.0
รวม	67	100.0
ค่าเฉลี่ย ($\bar{X}$)	4.12	
ค่าเบี่ยงเบนมาตรฐาน (S.D.)	0.749	
ระดับความพึงพอใจ	มาก	
6) ด้านการสื่อสารและสร้างความสัมพันธ์กับชุมชน		
- ทราบ	71	89.9
- ไม่ทราบ	8	10.1
รวม	79	100.0
ระดับความพึงพอใจ		
- มีความพึงพอใจมากที่สุด	29	40.9
- มีความพึงพอใจมาก	25	35.2
- มีความพึงพอใจปานกลาง	16	22.5
- มีความพึงพอใจน้อย	1	1.4
- มีความพึงพอใจน้อยที่สุด	0	0.0
รวม	71	100.0
ค่าเฉลี่ย ($\bar{X}$)	4.15	
ค่าเบี่ยงเบนมาตรฐาน (S.D.)	0.822	
ระดับความพึงพอใจ	มาก	

ตารางที่ 3 (ต่อ)

รายละเอียดแบบสอบถาม	จำนวน	ร้อยละ
3.6 ท่านต้องการให้กลุ่มบริษัท GC จัดกิจกรรมหรือโครงการด้านใดมากที่สุด		
1 การพัฒนาคุณภาพชีวิต	37	19.1
2 การพัฒนาการศึกษาและเยาวชน	34	17.5
3 การอนุรักษ์วัฒนธรรมประเพณี	9	4.6
4 การส่งเสริมและอนุรักษ์ฟื้นฟูสิ่งแวดล้อม	28	14.4
5 การส่งเสริมและดูแลด้านความความปลอดภัย	17	8.8
6 การส่งเสริมด้านกีฬา	7	3.6
7 การสนับสนุนและส่งเสริมสุขภาพและอนามัย	26	13.4
8 การส่งเสริมเศรษฐกิจและรายได้	10	5.2
9 การสร้างความสัมพันธ์และสนับสนุนกิจกรรมชุมชน	18	9.3
10 การสื่อสารและการสร้างความเข้าใจ	8	4.1
รวม	194	100.0
3.7 ความคิดเห็นโดยสรุปต่อกลุ่มบริษัท พีทีที โกลบอล เคมิคอล จำกัด (มหาชน)		
1) เป็นองค์กรที่ให้คุณค่าและประโยชน์ต่อสังคม		
ระดับความพึงพอใจ		
- มีความพึงพอใจมากที่สุด	27	34.2
- มีความพึงพอใจมาก	35	44.3
- มีความพึงพอใจปานกลาง	17	21.5
- มีความพึงพอใจน้อย	0	0.0
- มีความพึงพอใจน้อยที่สุด	0	0.0
รวม	79	100.0
ความพึงพอใจ (ร้อยละ)	82.53	
ค่าเฉลี่ย ($\bar{X}$)	4.13	
ค่าเบี่ยงเบนมาตรฐาน (S.D.)	0.740	
ระดับความพึงพอใจ	มาก	
2) ความพึงพอใจต่อภาพลักษณ์องค์กรโดยรวม		
ระดับความพึงพอใจ		
- มีความพึงพอใจมากที่สุด	28	35.4
- มีความพึงพอใจมาก	36	45.6
- มีความพึงพอใจปานกลาง	15	19.0
- มีความพึงพอใจน้อย	0	0.0
- มีความพึงพอใจน้อยที่สุด	0	0.0
รวม	79	100.0
ความพึงพอใจ (ร้อยละ)	83.29	
ค่าเฉลี่ย ($\bar{X}$)	4.16	
ค่าเบี่ยงเบนมาตรฐาน (S.D.)	0.724	
ระดับความพึงพอใจ	มาก	

ตารางที่ 3 (ต่อ)

รายละเอียดแบบสอบถาม	จำนวน	ร้อยละ
3) ความพึงพอใจต่อการดำเนินงานกิจกรรมมวลชนสัมพันธ์ของกลุ่มบริษัท GC		
ระดับความพึงพอใจ		
- มีความพึงพอใจมากที่สุด	34	43.0
- มีความพึงพอใจมาก	35	44.3
- มีความพึงพอใจปานกลาง	9	11.4
- มีความพึงพอใจน้อย	1	1.3
- มีความพึงพอใจน้อยที่สุด	0	0.0
รวม	79	100.0
ความพึงพอใจ (ร้อยละ)	85.82	
ค่าเฉลี่ย ($\bar{X}$)	4.29	
ค่าเบี่ยงเบนมาตรฐาน (S.D.)	0.719	
ระดับความพึงพอใจ	มาก	
4) ความพึงพอใจต่อการปฏิบัติตามมาตรการและระบบการดูแลความปลอดภัยของกลุ่มบริษัท GC		
ระดับความพึงพอใจ		
- มีความพึงพอใจมากที่สุด	32	40.5
- มีความพึงพอใจมาก	28	35.4
- มีความพึงพอใจปานกลาง	18	22.8
- มีความพึงพอใจน้อย	1	1.3
- มีความพึงพอใจน้อยที่สุด	0	0.0
รวม	79	100.0
ความพึงพอใจ (ร้อยละ)	83.04	
ค่าเฉลี่ย ($\bar{X}$)	4.15	
ค่าเบี่ยงเบนมาตรฐาน (S.D.)	0.818	
ระดับความพึงพอใจ	มาก	
5) ความพึงพอใจต่อการดำเนินงานของกลุ่มบริษัท GC		
ระดับความพึงพอใจ		
- มีความพึงพอใจมากที่สุด	31	39.2
- มีความพึงพอใจมาก	31	39.2
- มีความพึงพอใจปานกลาง	16	20.3
- มีความพึงพอใจน้อย	1	1.3
- มีความพึงพอใจน้อยที่สุด	0	0.0
รวม	79	100.0
ความพึงพอใจ (ร้อยละ)	83.29	
ค่าเฉลี่ย ($\bar{X}$)	4.16	
ค่าเบี่ยงเบนมาตรฐาน (S.D.)	0.791	
ระดับความพึงพอใจ	มาก	

ภาคผนวก ค.3

ผลการตรวจสอบความถูกต้องของ CEMS

Relative Accuracy Determination for CEMS TOC THAI PET RESIN CO., LTD. : F-1901

DATE **May 20,2022**

Run No.	Time		O_2			NOx		
			%			ppm@7% O_2		
	Start	End	Instrumental RM	CEMS	Diff(d_i)	Instrumental RM	CEMS	Diff(d_i)
1	10:10 AM	10:30 AM	3.83	3.00	0.83	5.82	7.25	-1.43
2	10:31 AM	10:51 AM	3.90	3.15	0.75	5.47	7.41	-1.94
3	10:52 AM	11:12 AM	4.04	3.13	0.91	5.55	7.74	-2.19
4	11:13 AM	11:33 AM	3.86	3.06	0.80	5.62	7.59	-1.97
5	12:00 PM	12:20 PM	3.78	2.93	0.85	5.64	7.22	-1.57
6	12:21 PM	12:41 PM	3.85	3.04	0.81	5.66	7.49	-1.83
7	12:42 PM	1:02 PM	3.86	3.05	0.81	5.54	7.57	-2.03
8	1:03 PM	1:23 PM	3.95	3.09	0.86	5.72	7.39	-1.68
9	1:50 PM	2:10 PM	3.94	2.90	1.04	5.79	7.51	-1.72
10	2:11 PM	2:31 PM	3.80	2.88	0.92	5.67	7.28	-1.61
11	2:32 PM	2:52 PM	3.85	2.89	0.96	5.81	7.46	-1.65
12	2:53 PM	3:13 PM	3.74	2.81	0.93	5.61	7.37	-1.76
Average			3.87	2.99	0.87	5.66	7.44	-1.78
Confidence Coefficient			-			0.1378		
Relative Accuracy			0.87			6.93		
Performance Specification : RA			1%*			10%**		

* Instrumental RM and CEMS data are on a consistant basis, that is, dry and actual oxygen.

** 10% of Emission Standard value 27.7 ppmvd@7%O_2 for NOx

Relative Accuracy Determination for CEMS TOC THAI PET RESIN CO., LTD. : HTM Heater (F-1901-2)

DATE **May 19,2022**

Run No.	Time		O_2			NO_x		
			%			ppm@7% O_2		
	Start	End	Instrumental RM	CEMS	Diff(d_i)	Instrumental RM	CEMS	Diff(d_i)
1	11:00 AM	11:20 AM	3.73	2.80	0.93	11.39	11.29	0.10
2	11:21 AM	11:41 AM	3.70	2.78	0.92	11.68	11.56	0.12
3	11:42 AM	12:02 PM	3.68	2.78	0.90	11.49	11.25	0.24
4	12:03 PM	12:23 PM	3.70	2.80	0.90	11.01	11.09	-0.08
5	12:45 PM	1:05 PM	3.78	2.90	0.88	11.19	11.44	-0.26
6	1:06 PM	1:26 PM	3.88	2.90	0.98	11.20	11.50	-0.30
7	1:27 PM	1:47 PM	3.89	2.91	0.98	11.10	11.47	-0.38
8	1:48 PM	2:08 PM	3.86	2.86	1.00	11.13	11.49	-0.36
9	2:30 PM	2:50 PM	3.77	2.81	0.96	10.87	11.54	-0.67
10	2:51 PM	3:11 PM	3.78	2.85	0.93	10.90	11.51	-0.61
11	3:12 PM	3:32 PM	3.73	2.83	0.90	10.72	11.43	-0.71
12	3:33 PM	3:53 PM	3.70	2.81	0.89	10.68	11.39	-0.70
Average			3.77	2.84	0.93	11.11	11.41	-0.30
Confidence Coefficient			-			0.2142		
Relative Accuracy			0.93			1.86		
Performance Specification : RA			1%*			10%**		

* Instrumental RM and CEMS data are on a consistant basis, that is, dry and actual oxygen.

** 10% of Emission Standard value 27.7 ppmvd@7%O_2 for Nox

ภาคผนวก ค.4

ผลการตรวจสอบประสิทธิภาพการทำงาน

ของระบบ COD Online Analyzer

บริษัท ซีคอท จำกัด
SECOT CO., LTD.
239 ถนนริมคลองประปา แขวงบางซื่อ เขตบางซื่อ กรุงเทพมหานคร 10800
239 RIMKLONGPRAPA ROAD, BANGSUE, BANGKOK 10800, THAILAND
TEL. (662) 959-3600 FAX (662) 959-3535 Website : secot.co.th E-mail : envserv@secot.co.th

WATER AND WASTEWATER ANALYSIS REPORT

CLIENT NAME	: Thai PET Resin Company Limited	**REQUEST SERVICE No.**	: 0077/65
SAMPLING BY	: SECOT Co., Ltd.	**SAMPLING METHOD**	: Grab
SAMPLING DATE	: 13/01/2022	**SAMPLING TIME**	: 13.15-15.00
RECEIVED DATE	: 14/01/2022	**ANALYTICAL DATE**	: 15/01/2022
REPORT DATE	: 20/01/2022	**SITE OPERATOR**	: Mr. Watcharakan Pramakhate
SAMPLE CONDITION	: Normal	**FILE CODE**	: 222044_WW_January

SAMPLING TIME	UNIT	ANALYSIS METHODS	ND (non-detectable)	COD วิเคราะห์ได้จากห้องปฏิบัติการ	COD Online Analyzer	ค่าความคลาดเคลื่อน[1/] ของเครื่องวัดค่าซีโอดี (mg/l)
09.20 น.	mg/l	5220 D	< 40.00	5,648	5,335	± 1,126
09.35 น.	mg/l	5220 D	< 40.00	5,550	5,570	± 1,106
09.50 น.	mg/l	5220 D	< 40.00	6,236	5,570	± 1,246
10.05 น.	mg/l	5220 D	< 40.00	5,648	5,570	± 1,126
10.35 น.	mg/l	5220 D	< 40.00	6,040	5,760	± 1,210
11.05 น.	mg/l	5220 D	< 40.00	6,399	5,760	± 1,278

REFERENCE : STANDARD METHODS FOR EXAMINATION OF WATER AND WASTEWATER 22nd ED.,2017 (AWWA,APHA, WEF)

Khemchuda Insorn

(Miss Khemchuda Insorn)
Analyst
REG. NO.ว-239-ค-5976

(Mrs. Araya Tipparuk)
Technical Management Team
REG.NO.ว-239-ค-5863

Remark : 1. Reported analysis refers to submitted sample only.

2. This report shall not be reproduced, except in full, without official approval.

3. [1/] Announcement of Department of Industrial Works The principle of granting approval to the factory.

The wastewater treatment system must beequipped with special tools or equipment and tools or accessories , B.E.2550 (2007).

ภาคผนวก ง

ใบรับรองผลการตรวจวิเคราะห์คุณภาพสิ่งแวดล้อม

ภาคผนวก ง.1

ใบรับรองผลการตรวจวิเคราะห์
คุณภาพอากาศจากปล่องระบายอากาศ

บริษัท ซีคอท จำกัด
SECOT CO., LTD.
239 ถนนริมคลองประปา แขวงบางซื่อ เขตบางซื่อ กรุงเทพฯ 10800
239 RIMKLONGPRAPA ROAD, BANGSUE, BANGKOK 10800, THAILAND
TEL : +66(0) 2959-3600 FAX : +66(0) 2959-3535 E-mail : envserv@secot.co.th

STACK EMISSION ANALYSIS REPORT

CLIENT NAME	: Thai Pet Resin Co., Ltd.	**REFERENCE NO.**	: 222044_Cert-Stk/HTM Heater 1-PM_Nov22
SAMPLING BY	: SECOT Co., Ltd.	**SAMPLING DATE**	: 22/11/2022
RECEIVED DATE	: 24/11/2022	**ANALYTICAL DATE**	: 24-25/11/2022
REPORT DATE	: 28/11/2022	**SAMPLE CONDITION**	: Normal
SOURCE DESCRIPTION	: Combustion	**FUEL TYPE**	: Natural Gas
OPERATOR	: Mr. Pisanu Seenampeng	**STACK LOCATION**	: HTM Heater 1 (F-1901)

STACK DESCRIPTION

Height	: 30.0	m	**Flow Rate***	: 304.3	Ncu.m/min
Diameter	: 1.0	m	**Excess Oxygen**	: 4.5	%
Temperature	: 194.2	^{o}C	**Moisture Content**	: 10.9	%
Gas Velocity	: 11.4	m/s			

PARAMETER	RESULT* mg/Ncu.m.		STANDARD[1/] / EIA[2/] mg/Ncu.m.	EMISSION RATE g/s		REFERENCE METHOD
	4.5%O_2	7%O_2	7%O_2	RESULT	EIA[2/]	
Total Suspended Particulate	4.89	4.14	320/13	0.025	0.040	US.EPA Method 5

Phatchara Samanchan
(Miss Phatchara Samanchan)
Analyst
REG.NO.ว-239-จ-8183

Narisa Poowasanpetch
(Miss Narisa Poowasanpetch)
Technical Management Team
REG.NO.ว-239-ค-6419

Remark : 1. Reported analysis refers to submitted sample only.

2. This report shall not be reproduced, except in full, without official approval.

3. * At standard pressure of 760 mmHg and temperature of 25 ^{o}C, dry basis.

4. [1/] Notification of the Ministry of Industry, B.E.2549 and the Ministry of Natural Resources and Environment, B.E.2549 @ 7% O_2.

5. [2/] The assigned value is specified in EIA report, B.E.2565 (2022).

บริษัท ซีคอท จำกัด
SECOT CO., LTD.
239 ถนนริมคลองประปา แขวงบางซื่อ เขตบางซื่อ กรุงเทพฯ 10800
239 RIMKLONGPRAPA ROAD, BANGSUE, BANGKOK 10800, THAILAND
TEL : +66(0) 2959-3600 FAX : +66(0) 2959-3535 E-mail : envserv@secot.co.th

STACK EMISSION ANALYSIS REPORT

CLIENT NAME	: Thai Pet Resin Co., Ltd.	**REFERENCE NO.**	: 222044_Cert-Stack/HTM Heater 1 (Nov22)
SAMPLING BY	: SECOT Co., Ltd.	**SAMPLING DATE**	: 22/11/2022
RECEIVED DATE	: 24/11/2022	**ANALYTICAL DATE**	: 29/11/2022
REPORT DATE	: 03/12/2022	**SAMPLE CONDITION**	: Normal
SOURCE DESCRIPTION	: Combustion	**FUEL TYPE**	: Natural Gas
OPERATOR	: Mr. Pisanu Seenampeng	**STACK LOCATION**	: HTM Heater 1 (F-1901)

STACK DESCRIPTION

Height	: 30.0	m	**Flow Rate***	: 304.3	Ncu.m/min
Diameter	: 1.0	m	**Excess Oxygen**	: 4.5	%
Temperature	: 194.2	^{o}C	**Moisture Content**	: 10.9	%
Gas Velocity	: 11.4	m/s			

PARAMETER	RESULT* ppm		RESULT* mg/Ncu.m.		STANDARD[1/] / EIA[2/] ppm	STANDARD[1/] / EIA[2/] mg/Ncu.m.	EMISSION RATE g/s		REFERENCE METHOD
	4.5%O_2	7%O_2	4.5%O_2	7%O_2	7%O_2	7%O_2	RESULT	EIA[2/]	
Oxide of Nitrogen (NOx)	9.07	7.69	17.08	14.48	200/27.7	376/52.2	0.087	0.160	US.EPA Method 7

Phatchara Samanchan
(Miss Phatchara Samanchan)
Analyst

Narisa Poowasanpetch
(Miss Narisa Poowasanpetch)
Technical Management Team

Remark : 1. Reported analysis refers to submitted sample only.

2. This report shall not be reproduced, except in full, without official approval.

3. * At standard pressure of 760 mmHg and temperature of 25 ^{o}C, dry basis.

4. [1/] Notification of the Ministry of Industry, B.E.2549 (2006) and the Ministry of Natural Resources and Environment, B.E.2549 (2006).

5. [2/] The assigned value is specified in EIA report, B.E.2565 (2022).

บริษัท ซีคอท จำกัด
SECOT CO., LTD.
239 ถนนริมคลองประปา แขวงบางซื่อ เขตบางซื่อ กรุงเทพฯ 10800
239 RIMKLONGPRAPA ROAD, BANGSUE, BANGKOK 10800, THAILAND
TEL : +66(0) 2959-3600 FAX : +66(0) 2959-3535 E-mail : envserv@secot.co.th

STACK EMISSION ANALYSIS REPORT

CLIENT NAME	: Thai Pet Resin Co., Ltd.	**REFERENCE NO.**	: 222044_Cert-Stk/HTM Heater 1-AD_Nov22
SAMPLING BY	: SECOT Co., Ltd.	**SAMPLING DATE**	: 22/11/2022
RECEIVED DATE	: 24/11/2022	**ANALYTICAL DATE**	: 02/12/2022
REPORT DATE	: 03/12/2022	**SAMPLE CONDITION**	: Normal
SOURCE DESCRIPTION	: Combustion	**FUEL TYPE**	: Natural Gas
OPERATOR	: Mr. Pisanu Seenampeng	**STACK LOCATION**	: HTM Heater 1 (F-1901)

STACK DESCRIPTION

Height	: 30.0	m	**Flow Rate***	: 304.3	Ncu.m/min
Diameter	: 1.0	m	**Excess Oxygen**	: 4.5	%
Temperature	: 194.2	^{o}C	**Moisture Content**	: 10.9	%
Gas Velocity	: 11.4	m/s			

PARAMETER	RESULT* ppm 4.5%O_2	RESULT* ppm 7%O_2	RESULT* mg/Ncu.m. 4.5%O_2	RESULT* mg/Ncu.m. 7%O_2	STANDARD ppm 7%O_2	STANDARD mg/Ncu.m. 7%O_2	EMISSION RATE g/s RESULT	REFERENCE METHOD
Acetaldehyde	ND (<0.11)	ND (<0.09)	ND (<0.20)	ND (<0.16)	-	-	<0.001	US.EPA Method 18

Sudaporn Soonthorn
(Miss Sudaporn Soonthorn)
Analyst

Narisa Poowasanpetch
(Miss Narisa Poowasanpetch)
Technical Management Team

Remark : 1. Reported analysis refers to submitted sample only.

2. This report shall not be reproduced, except in full, without official approval.

3. * At standard pressure of 760 mmHg and temperature of 25 ^{o}C, dry basis.

4. - Standard is not specified.

5. ND means non-detectable.

บริษัท ซีคอท จำกัด
SECOT CO., LTD.
239 ถนนริมคลองประปา แขวงบางซื่อ เขตบางซื่อ กรุงเทพฯ 10800
239 RIMKLONGPRAPA ROAD, BANGSUE, BANGKOK 10800, THAILAND
TEL : +66(0) 2959-3600 FAX : +66(0) 2959-3535 E-mail : envserv@secot.co.th

STACK EMISSION ANALYSIS REPORT

CLIENT NAME	: Thai Pet Resin Co., Ltd.	**REFERENCE NO.**	: 222044_Cert-Stk/HTM Heater 2-PM_Nov22
SAMPLING BY	: SECOT Co., Ltd.	**SAMPLING DATE**	: 22/11/2022
RECEIVED DATE	: 24/11/2022	**ANALYTICAL DATE**	: 24-25/11/2022
REPORT DATE	: 28/11/2022	**SAMPLE CONDITION**	: Normal
SOURCE DESCRIPTION	: Combustion	**FUEL TYPE**	: Natural Gas
OPERATOR	: Mr. Pisanu Seenampeng	**STACK LOCATION**	: HTM Heater 2 (F-1901-2)

STACK DESCRIPTION

Height	: 35.0	m	**Flow Rate***	: 201.9	Ncu.m/min
Diameter	: 0.7	m	**Excess Oxygen**	: 3.1	%
Temperature	: 228.8	^{o}C	**Moisture Content**	: 11.7	%
Gas Velocity	: 16.8	m/s			

PARAMETER	RESULT* mg/Ncu.m. 3.1%O_2	RESULT* mg/Ncu.m. 7%O_2	STANDARD[1/] / EIA[2/] mg/Ncu.m. 7%O_2	EMISSION RATE g/s RESULT	EMISSION RATE g/s EIA[2/]	REFERENCE METHOD
Total Suspended Particulate	4.67	3.64	320/13	0.016	0.026	US.EPA Method 5

Phatchara Samanchan
(Miss Phatchara Samanchan)
Analyst
REG.NO.ว-239-จ-8183

Narisa Poowasanpetch
(Miss Narisa Poowasanpetch)
Technical Management Team
REG.NO.ว-239-ค-6419

Remark : 1. Reported analysis refers to submitted sample only.

2. This report shall not be reproduced, except in full, without official approval.

3. * At standard pressure of 760 mmHg and temperature of 25 ^{o}C, dry basis.

4. [1/] Notification of the Ministry of Industry, B.E.2549 and the Ministry of Natural Resources and Environment, B.E.2549 @ 7% O_2.

5. [2/] The assigned value is specified in EIA report, B.E.2565 (2022).

บริษัท ซีคอท จำกัด
SECOT CO., LTD.
239 ถนนริมคลองประปา แขวงบางซื่อ เขตบางซื่อ กรุงเทพฯ 10800
239 RIMKLONGPRAPA ROAD, BANGSUE, BANGKOK 10800, THAILAND
TEL : +66(0) 2959-3600 FAX : +66(0) 2959-3535 E-mail : envserv@secot.co.th

STACK EMISSION ANALYSIS REPORT

CLIENT NAME	: Thai Pet Resin Co., Ltd.	**REFERENCE NO.**	: 222044_Cert-Stack/HTM Heater 2 (Nov22)
SAMPLING BY	: SECOT Co., Ltd.	**SAMPLING DATE**	: 22/11/2022
RECEIVED DATE	: 24/11/2022	**ANALYTICAL DATE**	: 29/11/2022
REPORT DATE	: 03/12/2022	**SAMPLE CONDITION**	: Normal
SOURCE DESCRIPTION	: Combustion	**FUEL TYPE**	: Natural Gas
OPERATOR	: Mr. Pisanu Seenampeng	**STACK LOCATION**	: HTM Heater 2 (F-1901-2)

STACK DESCRIPTION

Height	: 35.0	m	**Flow Rate***	: 201.9	Ncu.m/min
Diameter	: 0.7	m	**Excess Oxygen**	: 3.1	%
Temperature	: 228.8	^{o}C	**Moisture Content**	: 11.7	%
Gas Velocity	: 16.8	m/s			

PARAMETER	RESULT*				STANDARD[1/] / EIA[2/]		EMISSION RATE		REFERENCE METHOD
	ppm		mg/Ncu.m.		ppm	mg/Ncu.m.	g/s		
	3.1%O_2	7%O_2	3.1%O_2	7%O_2	7%O_2	7%O_2	RESULT	EIA[2/]	
Oxide of Nitrogen (NOx)	15.68	12.25	29.54	23.06	200/27.7	376/52.2	0.099	0.107	US.EPA Method 7

Phatchara Samanchan
(Miss Phatchara Samanchan)
Analyst

Narisa Poowasanpetch
(Miss Narisa Poowasanpetch)
Technical Management Team

Remark : 1. Reported analysis refers to submitted sample only.

2. This report shall not be reproduced, except in full, without official approval.

3. * At standard pressure of 760 mmHg and temperature of 25 ^{o}C, dry basis.

4. [1/] Notification of the Ministry of Industry, B.E.2549 (2006) and the Ministry of Natural Resources and Environment, B.E.2549 (2006).

5. [2/] The assigned value is specified in EIA report, B.E.2565 (2022).

บริษัท ซีคอท จำกัด
SECOT CO., LTD.
239 ถนนริมคลองประปา แขวงบางซื่อ เขตบางซื่อ กรุงเทพฯ 10800
239 RIMKLONGPRAPA ROAD, BANGSUE, BANGKOK 10800, THAILAND
TEL : +66(0) 2959-3600 FAX : +66(0) 2959-3535 E-mail : envserv@secot.co.th

STACK EMISSION ANALYSIS REPORT

CLIENT NAME	: Thai Pet Resin Co., Ltd.	**REFERENCE NO.**	: 222044_Cert-Stk/Cyclon1(MC-1512)-PM_Nov22
SAMPLING BY	: SECOT Co., Ltd.	**SAMPLING DATE**	: 21/11/2022
RECEIVED DATE	: 24/11/2022	**ANALYTICAL DATE**	: 24-25/11/2022
REPORT DATE	: 28/11/2022	**SAMPLE CONDITION**	: Normal
SOURCE DESCRIPTION	: Non-Combustion	**FUEL TYPE**	: -
OPERATOR	: Mr. Pisanu Seenampeng	**STACK LOCATION**	: Cyclone 1 (MC-1512)

STACK DESCRIPTION

Height	: 52.0	m	**Flow Rate***	: 93.1	Ncu.m/min
Diameter	: 0.3	m	**Excess Oxygen**	: 20.6	%
Temperature	: 55.5	^{o}C	**Moisture Content**	: 5.3	%
Gas Velocity	: 25.8	m/s			

PARAMETER	RESULT*	STANDARD[1/] /EIA[2/]	EMISSION RATE		REFERENCE METHOD
			g/s		
	mg/Ncu.m.	mg/Ncu.m.	RESULT	EIA[2/]	
Total Suspended Particulate	5.50	400/40	0.009	0.044	US.EPA Method 5

Phatchara Samanchan
(Miss Phatchara Samanchan)
Analyst
REG.NO.ว-239-จ-8183

Narisa Poowasanpetch
(Miss Narisa Poowasanpetch)
Technical Management Team
REG.NO.ว-239-ค-6419

Remark : 1. Reported analysis refers to submitted sample only.

2. This report shall not be reproduced, except in full, without official approval.

3. * At standard pressure of 760 mmHg and temperature of 25 ^{o}C, dry basis.

4. [1/] Notification of the Ministry of Industry, B.E.2549 and the Ministry of Natural Resources and Environment, B.E.2549 @ 7% O_2.

5. [2/] The assigned value is specified in EIA report, B.E.2565 (2022).

บริษัท ซีคอท จำกัด
SECOT CO., LTD.
239 ถนนริมคลองประปา แขวงบางซื่อ เขตบางซื่อ กรุงเทพฯ 10800
239 RIMKLONGPRAPA ROAD, BANGSUE, BANGKOK 10800, THAILAND
TEL : +66(0) 2959-3600 FAX : +66(0) 2959-3535 E-mail : envserv@secot.co.th

STACK EMISSION ANALYSIS REPORT

CLIENT NAME	: Thai Pet Resin Co., Ltd.	**REFERENCE NO.**	: 222044_Cert-Stk/Cyclone 2 (MC-1563)-PM_Nov22
SAMPLING BY	: SECOT Co., Ltd.	**SAMPLING DATE**	: 21/11/2022
RECEIVED DATE	: 24/11/2022	**ANALYTICAL DATE**	: 24-25/11/2022
REPORT DATE	: 28/11/2022	**SAMPLE CONDITION**	: Normal
SOURCE DESCRIPTION	: Non-Combustion	**FUEL TYPE**	: -
OPERATOR	: Mr. Pisanu Seenampeng	**STACK LOCATION**	: Cyclone 2 (MC-1563)

STACK DESCRIPTION

Height	: 19.0	m	**Flow Rate***	: 810.5	Ncu.m/min
Diameter	: 0.91	m	**Excess Oxygen**	: 20.6	%
Temperature	: 118.7	^{o}C	**Moisture Content**	: 9.0	%
Gas Velocity	: 30.9	m/s			

PARAMETER	RESULT*	STANDARD[1/] /EIA[2/]	EMISSION RATE g/s		REFERENCE METHOD
	mg/Ncu.m.	mg/Ncu.m.	RESULT	EIA[2/]	
Total Suspended Particulate	5.84	400/20	0.079	0.455	US.EPA Method 5

Phatchara Samanchan
(Miss Phatchara Samanchan)
Analyst
REG.NO.ว-239-จ-8183

Narisa Poowasanpetch
(Miss Narisa Poowasanpetch)
Technical Management Team
REG.NO.ว-239-ค-6419

Remark : 1. Reported analysis refers to submitted sample only.

2. This report shall not be reproduced, except in full, without official approval.

3. * At standard pressure of 760 mmHg and temperature of 25 ^{o}C, dry basis.

4. [1/] Notification of the Ministry of Industry, B.E.2549 and the Ministry of Natural Resources and Environment, B.E.2549 @ 7% O_2.

5. [2/] The assigned value is specified in EIA report, B.E.2565 (2022).

บริษัท ซีคอท จำกัด
SECOT CO., LTD.
239 ถนนริมคลองประปา แขวงบางซื่อ เขตบางซื่อ กรุงเทพฯ 10800
239 RIMKLONGPRAPA ROAD, BANGSUE, BANGKOK 10800, THAILAND
TEL : +66(0) 2959-3600 FAX : +66(0) 2959-3535 E-mail : envserv@secot.co.th

STACK EMISSION ANALYSIS REPORT

CLIENT NAME	: Thai Pet Resin Co., Ltd.	**REFERENCE NO.**	: 222044_Cert-Stk/Cyclon3(MC-1614)-PM_Nov22
SAMPLING BY	: SECOT Co., Ltd.	**SAMPLING DATE**	: 22/11/2022
RECEIVED DATE	: 24/11/2022	**ANALYTICAL DATE**	: 24-25/11/2022
REPORT DATE	: 28/11/2022	**SAMPLE CONDITION**	: Normal
SOURCE DESCRIPTION	: Non-Combustion	**FUEL TYPE**	: -
OPERATOR	: Mr. Pisanu Seenampeng	**STACK LOCATION**	: Cyclone 3 (MC-1614)

STACK DESCRIPTION

Height	: 59.0	m	**Flow Rate***	: 328.3	Ncu.m/min
Diameter	: 0.4	m	**Excess Oxygen**	: 20.5	%
Temperature	: 53.5	^{o}C	**Moisture Content**	: 4.9	%
Gas Velocity	: 50.7	m/s			

PARAMETER	RESULT*	STANDARD[1/] /EIA[2/]	EMISSION RATE g/s		REFERENCE METHOD
	mg/Ncu.m.	mg/Ncu.m.	RESULT	EIA[2/]	
Total Suspended Particulate	2.38	400/40	0.013	0.094	US.EPA Method 5

Phatchara Samanchan
(Miss Phatchara Samanchan)
Analyst
REG.NO.ว-239-จ-8183

Narisa Poowasanpetch
(Miss Narisa Poowasanpetch)
Technical Management Team
REG.NO.ว-239-ค-6419

Remark : 1. Reported analysis refers to submitted sample only.

2. This report shall not be reproduced, except in full, without official approval.

3. * At standard pressure of 760 mmHg and temperature of 25 ^{o}C, dry basis.

4. [1/] Notification of the Ministry of Industry, B.E.2549 and the Ministry of Natural Resources and Environment, B.E.2549 @ 7% O_2.

5. [2/] The assigned value is specified in EIA report, B.E.2565 (2022).

บริษัท ซีคอท จำกัด
SECOT CO., LTD.
239 ถนนริมคลองประปา แขวงบางซื่อ เขตบางซื่อ กรุงเทพฯ 10800
239 RIMKLONGPRAPA ROAD, BANGSUE, BANGKOK 10800, THAILAND
TEL : +66(0) 2959-3600 FAX : +66(0) 2959-3535 E-mail : envserv@secot.co.th

STACK EMISSION ANALYSIS REPORT

CLIENT NAME	: Thai Pet Resin Co., Ltd.	**REFERENCE NO.**	: 222044_Cert-Stk/Cyclone 5 (MC-1462)-PM_Nov22
SAMPLING BY	: SECOT Co., Ltd.	**SAMPLING DATE**	: 21/11/2022
RECEIVED DATE	: 24/11/2022	**ANALYTICAL DATE**	: 24-25/11/2022
REPORT DATE	: 28/11/2022	**SAMPLE CONDITION**	: Normal
SOURCE DESCRIPTION	: Non-Combustion	**FUEL TYPE**	: -
OPERATOR	: Mr. Pisanu Seenampeng	**STACK LOCATION**	: Cyclone 5 (MC-1462)

STACK DESCRIPTION

Height	: 17.0	m	**Flow Rate***	: 70.4	Ncu.m/min
Diameter	: 0.27	m	**Excess Oxygen**	: 20.6	%
Temperature	: 48.8	^{o}C	**Moisture Content**	: 4.6	%
Gas Velocity	: 23.3	m/s			

PARAMETER	RESULT*	STANDARD[1/] /EIA[2/]	EMISSION RATE g/s		REFERENCE METHOD
	mg/Ncu.m.	mg/Ncu.m.	RESULT	EIA[2/]	
Total Suspended Particulate	4.65	400/40	0.006	0.019	US.EPA Method 5

Phatchara Samanchan
(Miss Phatchara Samanchan)
Analyst
REG.NO.ว-239-จ-8183

Maim Poowasanpetch
(Miss Narisa Poowasanpetch)
Technical Management Team
REG.NO.ว-239-ค-6419

Remark : 1. Reported analysis refers to submitted sample only.

2. This report shall not be reproduced, except in full, without official approval.

3. * At standard pressure of 760 mmHg and temperature of 25 ^{o}C, dry basis.

4. [1/] Notification of the Ministry of Industry, B.E.2549 and the Ministry of Natural Resources and Environment, B.E.2549 @ 7% O_2.

5. [2/] The assigned value is specified in EIA report, B.E.2565 (2022).

บริษัท ซีคอท จำกัด
SECOT CO., LTD.
239 ถนนริมคลองประปา แขวงบางซื่อ เขตบางซื่อ กรุงเทพฯ 10800
239 RIMKLONGPRAPA ROAD, BANGSUE, BANGKOK 10800, THAILAND
TEL : +66(0) 2959-3600 FAX : +66(0) 2959-3535 E-mail : envserv@secot.co.th

STACK EMISSION ANALYSIS REPORT

CLIENT NAME	: Thai Pet Resin Co., Ltd.	**REFERENCE NO.**	: 222044_Cert-Stk/Cyclon6(MC-1594)-PM_Nov22
SAMPLING BY	: SECOT Co., Ltd.	**SAMPLING DATE**	: 21/11/2022
RECEIVED DATE	: 24/11/2022	**ANALYTICAL DATE**	: 24-25/11/2022
REPORT DATE	: 28/11/2022	**SAMPLE CONDITION**	: Normal
SOURCE DESCRIPTION	: Non-Combustion	**FUEL TYPE**	: -
OPERATOR	: Mr. Pisanu Seenampeng	**STACK LOCATION**	: Cyclone 6 (MC-1594)

STACK DESCRIPTION

Height	: 15.0	m	**Flow Rate***	: 433.4	Ncu.m/min
Diameter	: 0.81	m	**Excess Oxygen**	: 20.6	%
Temperature	: 62.0	^{o}C	**Moisture Content**	: 5.2	%
Gas Velocity	: 16.7	m/s			

PARAMETER	RESULT*	STANDARD[1/] /EIA[2/]	EMISSION RATE g/s		REFERENCE METHOD
	mg/Ncu.m.	mg/Ncu.m.	RESULT	EIA[2/]	
Total Suspended Particulate	3.81	400/22	0.028	0.156	US.EPA Method 5

Phatchara Samanchan
(Miss Phatchara Samanchan)
Analyst
REG.NO.ว-239-จ-8183

Maim Poowasanpetch
(Miss Narisa Poowasanpetch)
Technical Management Team
REG.NO.ว-239-ค-6419

Remark : 1. Reported analysis refers to submitted sample only.

2. This report shall not be reproduced, except in full, without official approval.

3. * At standard pressure of 760 mmHg and temperature of 25 ^{o}C, dry basis.

4. [1/] Notification of the Ministry of Industry, B.E.2549 and the Ministry of Natural Resources and Environment, B.E.2549 @ 7% O_2.

5. [2/] The assigned value is specified in EIA report, B.E.2565 (2022).

ภาคผนวก ง.2

ใบรับรองผลการตรวจวิเคราะห์คุณภาพอากาศในบรรยากาศ

Meteorological Monitoring Results : Wind Rose
MTR-TPRC

Location : TPRC Plant
Monitor period : 21-28 Nov 2022
Wind Speed Model : NRG Symphonie
Serial No : A5084
Wind Direction Model : NRG Symphonie
Serial No : A5084

Direction	Percentage of Occurrence of Wind Direct Grouped in Various Wind Speed						
	0.5-1 m/s	1-2 m/s	2-3 m/s	3-4 m/s	4-6 m/s	More than 6	Total
N	0.0000	0.0000	0.0000	0.0000	0.0000	0.0000	0.0000
NNE	0.0000	0.0000	0.0000	0.0000	0.0000	0.0000	0.0000
NE	0.2083	0.0000	0.0000	0.0000	0.0000	0.0000	0.2083
ENE	0.0774	0.0179	0.0000	0.0000	0.0000	0.0000	0.0952
E	0.0000	0.0774	0.0000	0.0000	0.0000	0.0000	0.0774
ESE	0.0000	0.0000	0.0000	0.0000	0.0000	0.0000	0.0000
SE	0.0000	0.0119	0.0119	0.0000	0.0000	0.0000	0.0238
SSE	0.0000	0.0179	0.0238	0.0000	0.0000	0.0000	0.0417
S	0.0060	0.0417	0.0298	0.0000	0.0000	0.0000	0.0774
SSW	0.0000	0.0298	0.0060	0.0000	0.0000	0.0000	0.0357
SW	0.0000	0.0119	0.0298	0.0119	0.0000	0.0000	0.0536
WSW	0.0000	0.0238	0.0476	0.0000	0.0000	0.0000	0.0714
W	0.0000	0.0000	0.0893	0.0000	0.0000	0.0000	0.0893
WNW	0.0000	0.0060	0.0417	0.0119	0.0000	0.0000	0.0595
NW	0.0000	0.0179	0.0357	0.0060	0.0000	0.0000	0.0595
NNW	0.0000	0.0060	0.0060	0.0000	0.0000	0.0000	0.0119
CALM				0.0952			

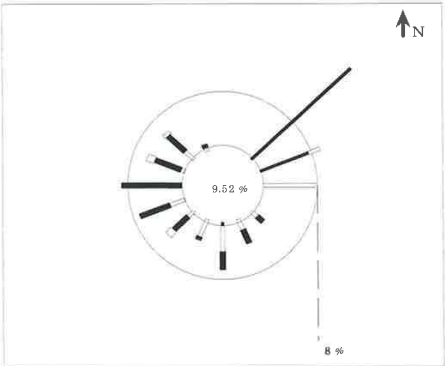

Application : WindPro Ver.1.0
Control : 16 Direction Calculation With Calm Wind < 0.5 m/s
Data Unit : Direction in Deg.
Wind Speed in m/s

WIND SPEED (m/s)

NOTE : Frequencies indicate direction from which the wind is bolwing

File Control : R:\Database\Windrose\FileControl\Win-222044-TPRC Plant 21-28 Nov 2022

(Miss Katesarin Vorradetwittaya)
Environmental Scientist

Preeda S.
(Miss Preeda Somjai)
Technical Management Team

SECOT CO.,LTD
239 Rimklongprapa Rd.
Bangsue, Bangkok 10800
Tel:!66(0)2959-3600 Fax:+66(0)2959-3535

R:\Database\Windrose\FileControl\Win-222044-TPRC Plant 21-28 Nov 2022

Meteorological Monitoring Results : Wind Rose
MTR-TPRC

Location : TPRC Plant
Monitor period : 21-28 Nov 2022
Wind Speed Model : NRG Symphonie
Serial No : A5084
Wind Direction Model : NRG Symphonie
Serial No : A5084

Time	21-22 Nov 2022		22-23 Nov 2022		23-24 Nov 2022		24-25 Nov 2022	
	WS(m/s)	WD	WS(m/s)	WD	WS(m/s)	WD	WS(m/s)	WD
14:00 - 15:00	0.6	NE	2.3	S	0.4	NNE	2.1	WSW
15:00 - 16:00	2.6	S	2.6	W	0.7	NE	1.7	SW
16:00 - 17:00	2.0	SE	2.8	SSW	0.9	ENE	2.4	W
17:00 - 18:00	2.0	SE	2.1	SSE	0.8	ENE	1.9	WSW
18:00 - 19:00	0.4	NNE	1.3	E	2.3	NW	1.8	SW
19:00 - 20:00	0.6	NE	0.6	NE	2.3	SSE	0.9	S
20:00 - 21:00	0.5	NE	1.3	E	0.4	NNE	2.3	W
21:00 - 22:00	0.6	NE	3.1	SW	0.3	NNE	1.9	WSW
22:00 - 23:00	0.3	NNE	2.3	SSE	0.5	NNE	2.3	W
23:00 - 24:00	0.9	ENE	2.2	SSE	0.7	NE	0.4	NNE
00:00 - 01:00	0.5	NE	0.3	NNE	0.5	NE	0.7	NE
01:00 - 02:00	0.5	NE	1.2	E	3.2	SW	0.1	N
02:00 - 03:00	0.5	NE	0.9	ENE	2.5	NW	0.6	NE
03:00 - 04:00	1.1	E	0.5	NE	2.7	NNW	1.0	ENE
04:00 - 05:00	1.0	ENE	1.0	ENE	0.8	ENE	0.5	NE
05:00 - 06:00	0.8	NE	0.4	NNE	2.5	S	2.1	WSW
06:00 - 07:00	0.8	ENE	0.5	NE	0.6	NE	2.3	W
07:00 - 08:00	1.2	E	0.6	NE	2.1	WNW	2.1	W
08:00 - 09:00	2.5	S	0.6	NE	1.3	E	1.8	SE
09:00 - 10:00	0.8	ENE	0.6	NE	1.8	SE	1.0	NW
10:00 - 11:00	0.3	NNE	2.4	NW	2.2	NW	2.6	WNW
11:00 - 12:00	0.6	NE	0.3	NNE	2.3	SW	1.9	WSW
12:00 - 13:00	0.5	NE	0.6	NE	2.1	WNW	2.2	W
13:00 - 14:00	2.1	SW	0.5	NE	2.9	W	2.5	WNW

Wind Rose

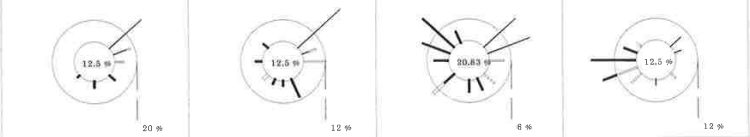

WIND SPEED (m/s) - Scale 1:3

File Control :R:\Database\Windrose\FileControl\Win-222044-TPRC Plant 21-28 Nov 2022

(Miss Katesarin Vorradetwittaya)
Environmental Scientist

Preeda S.
(Miss Preeda Somjai)
Technical Management Team

SECOT CO.,LTD
239 Rimklongprapa Rd.
Bangsue, Bangkok 10800
Tel:!66(0)2959-3600 Fax:+66(0)2959-3535

Meteorological Monitoring Results : Wind Rose
MTR-TPRC

Location : TPRC Plant
Monitor period : 21-28 Nov 2022
Wind Speed Model : NRG Symphonie
Serial No : A5084
Wind Direction Model : NRG Symphonie
Serial No : A5084

Time	25-26 Nov 2022		26-27 Nov 2022		27-28 Nov 2022	
	WS(m/s)	WD	WS(m/s)	WD	WS(m/s)	WD
14:00 - 15:00	2.4	W	1.5	S	1.5	S
15:00 - 16:00	1.1	NNW	2.1	SW	1.6	S
16:00 - 17:00	2.9	NW	2.9	W	1.4	S
17:00 - 18:00	1.2	SSW	2.8	W	2.4	NW
18:00 - 19:00	2.4	WNW	1.4	E	2.5	WSW
19:00 - 20:00	2.5	WNW	0.8	ENE	1.0	ENE
20:00 - 21:00	2.0	WSW	1.4	E	2.4	WSW
21:00 - 22:00	0.6	NE	0.6	NE	1.9	SSW
22:00 - 23:00	1.2	E	0.6	NE	1.2	WNW
23:00 - 24:00	0.7	NE	0.4	NNE	2.3	SW
00:00 - 01:00	1.2	E	0.6	NE	2.8	W
01:00 - 02:00	0.6	NE	0.5	NE	1.3	SSE
02:00 - 03:00	0.8	ENE	1.3	E	2.5	WSW
03:00 - 04:00	1.4	S	0.9	ENE	1.4	E
04:00 - 05:00	2.6	W	0.8	NE	0.6	NE
05:00 - 06:00	3.3	NW	0.9	ENE	1.3	E
06:00 - 07:00	3.1	WNW	0.8	NE	0.7	NE
07:00 - 08:00	2.7	W	2.6	S	0.8	NE
08:00 - 09:00	2.9	WNW	1.3	WSW	1.5	NW
09:00 - 10:00	3.2	WNW	0.9	ENE	1.7	SSW
10:00 - 11:00	2.6	WSW	0.4	NNE	1.2	SSE
11:00 - 12:00	1.5	S	1.3	NW	2.3	WSW
12:00 - 13:00	1.2	SSE	2.6	W	1.8	SSW
13:00 - 14:00	2.2	SW	1.5	S	1.8	SSW

Wind Rose

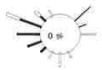

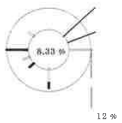

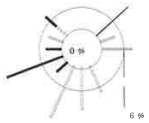

0.5-1 1-2 2-3 3-4 4-6 >= 6

WIND SPEED (m/s) - Scale 1:3

File Control :R:\Database\Windrose\FileControl\Win-222044-TPRC Plant 21-28 Nov 2022

(Miss Katesarin Vorradetwittaya)
Environmental Scientist

Preeda S.
(Miss Preeda Somjai)
Technical Management Team

SECOT CO.,LTD
239 Rimklongprapa Rd.
Bangsue, Bangkok 10800
Tel:+66(0)2959-3600 Fax:+66(0)2959-3535

บริษัท ซีคอท จำกัด
SECOT CO., LTD.
239 ถนนริมคลองประปา แขวงบางซื่อ เขตบางซื่อ กรุงเทพฯ 10800
239 RIMKLONGPRAPA ROAD, BANGSUE, BANGKOK 10800, THAILAND
TEL : +66(0) 2959-3600 FAX : +66(0) 2959-3535 E-mail : envserv@secot.co.th

AMBIENT AIR QUALITY ANALYSIS REPORT

CLIENT NAME	: Thai Pet Resin Co., Ltd.	**REF. NO.**	: 222044_Cert-Amb/TSP(Nov22)
SAMPLING BY	: SECOT Co., Ltd.	**SAMPLING DATE**	: 21-28/11/2022
RECEIVED DATE	: 02/12/2022	**ANALYTICAL DATE**	: 02-03/12/2022
REPORT DATE	: 07/12/2022	**SAMPLE CONDITION**	: Normal
SITE OPERATOR	: Mr. Phuwadech Kaewjirakulsri		

STATION DESCRIPTION : 1. Wat Map Chalute
2. Wat Nong Faeb Takhinaram
3. WHA Eastern Industrial Estate

PARAMETER	SAMPLING DATE	UNITS	RESULTS 1	RESULTS 2	RESULTS 3	STANDARD*	REFERENCE METHODS
TSP (24 hr)	21-22/11/2022	mg/m^3	0.062	0.042	0.033	0.330	High Volume Air Sampler/Gravimetric Method
	22-23/11/2022	mg/m^3	0.056	0.047	0.076		
	23-24/11/2022	mg/m^3	0.032	0.032	0.036		
	24-25/11/2022	mg/m^3	0.024	0.029	0.026		
	25-26/11/2022	mg/m^3	0.028	0.037	0.023		
	26-27/11/2022	mg/m^3	0.034	0.042	0.051		
	27-28/11/2022	mg/m^3	0.040	0.029	0.031		

Phatchara Samanchan
(Miss Phatchara Samanchan)
Analyst

Naim Poowasanpetch
(Miss Narisa Poowasanpetch)
Technical Management Team

Remark : 1. Reported analysis refers to submitted sample only.
2. This report shall not be reproduced, except in full, without official approval.
3. * Notification of the National Environment Board, No.24, B.E.2547.

Ambient Air Monitoring Results : Nitrogen dioxide
MTR-TPRC

Location :	Wat Nong Feab Takhinaram	**Monitor Period**	: 21-28 Nov 2022
Analyzer Model :	API 200A	**Station No**	: SCT-18
Serial No :	144	**Site Operator**	: Mr. Phuwadech Kaewjirakulsri

Calibrator Model :	Teledyne 700E	**Serial No**	: 587
Calibration Gas Cylinder I.D.:	EB0108319		
Certified Date :	13 Jan 2022	**Cal Concentration (ppb)**	: 0,100,200,400
Expire Date :	12 Jan 2023		

Time	NO2 Concentration (ppb)						
	21-22 Nov 2022	22-23 Nov 2022	23-24 Nov 2022	24-25 Nov 2022	25-26 Nov 2022	26-27 Nov 2022	27-28 Nov 2022
12:00 - 13:00	3.2	7.8	7.8	6.1	6.9	8.2	6.3
13:00 - 14:00	4.3	7.6	4.5	8.3	5.3	6.7	2.6
14:00 - 15:00	8.1	8.4	6.0	5.6	7.6	5.1	7.0
15:00 - 16:00	4.3	3.9	6.8	6.3	4.3	7.5	5.4
16:00 - 17:00	7.7	3.9	5.0	4.4	7.2	4.9	4.0
17:00 - 18:00	4.8	8.3	2.9	7.8	6.1	9.0	5.1
18:00 - 19:00	5.0	3.6	6.9	7.0	6.8	3.1	7.0
19:00 - 20:00	4.1	6.8	8.1	6.5	3.8	9.1	5.8
20:00 - 21:00	3.3	7.3	3.8	3.8	4.6	8.7	3.8
21:00 - 22:00	5.9	4.8	6.2	7.8	4.1	3.5	5.2
22:00 - 23:00	7.7	5.3	7.6	6.6	5.1	7.6	5.9
23:00 - 00:00	5.5	4.7	4.0	5.4	3.9	5.3	4.7
00:00 - 01:00	8.8	7.4	7.6	6.7	5.2	4.2	6.4
01:00 - 02:00	6.3	5.7	7.4	3.3	4.5	7.1	3.3
02:00 - 03:00	7.9	3.4	7.0	6.3	6.9	4.8	6.3
03:00 - 04:00	2.1	5.0	8.7	2.8	7.0	6.4	8.1
04:00 - 05:00	4.6	4.7	5.8	9.2	8.6	7.5	6.0
05:00 - 06:00	6.4	6.1	4.6	6.2	8.2	3.0	5.5
06:00 - 07:00	4.6	5.5	4.3	6.2	8.0	6.4	3.3
07:00 - 08:00	5.8	4.8	8.9	5.0	2.2	6.5	6.6
08:00 - 09:00	7.4	2.6	6.0	7.5	7.3	6.6	3.6
09:00 - 10:00	8.1	4.3	5.2	5.0	6.3	7.0	5.8
10:00 - 11:00	9.1	9.0	4.1	8.0	7.8	6.0	2.4
11:00 - 12:00	7.6	5.9	6.0	5.0	6.5	6.0	2.2
Average-24Hr*	5.9	5.7	6.1	6.1	6.0	6.3	5.1
Max-1Hr	9.1	9.0	8.9	9.2	8.6	9.1	8.1
Min-1Hr	2.1	2.6	2.9	2.8	2.2	3.0	2.2
Standard-1Hr	170 ppb(320 ug/cu.m)						
Standard-24Hr	-						

Remark : * Average time between 12:00-12:00

(Miss Katesarin Vorradetwittaya)
Environmental Scientist

Preeda S.
(Miss Preeda Somjai)
Technical Management Team

SECOT CO.,LTD
239 Rimklongprapa Rd.
Bangsue, Bangkok 10800
Tel: +66(0)2959-3600 Fax:+66(0)2959-3535

Ambient Air Monitoring Results : Nitrogen dioxide
MTR-TPRC

Location : Wat Map Chalute
Monitor Period : 21-28 Nov 2022
Analyzer Model : API 200A
Station No : SCT-17
Serial No : 2385
Site Operator : Mr. Phuwadech Kaewjirakulsri

Calibrator Model : Teledyne 700E
Serial No : 587
Calibration Gas Cylinder I.D.: EB0108319
Certified Date : 13 Jan 2022
Cal Concentration (ppb) : 0,100,200,400
Expire Date : 12 Jan 2023

Time	NO2 Concentration (ppb)						
	21-22 Nov 2022	22-23 Nov 2022	23-24 Nov 2022	24-25 Nov 2022	25-26 Nov 2022	26-27 Nov 2022	27-28 Nov 2022
16:00 - 17:00	2.7	11.7	9.5	14.0	8.7	5.8	1.2
17:00 - 18:00	4.5	12.0	9.2	12.5	8.4	10.0	6.5
18:00 - 19:00	8.6	4.1	7.5	10.6	11.2	13.8	7.5
19:00 - 20:00	6.4	8.5	8.0	5.9	13.2	7.9	3.0
20:00 - 21:00	6.1	2.4	8.6	9.9	11.6	8.0	4.6
21:00 - 22:00	7.7	10.0	10.6	5.3	8.2	4.7	12.1
22:00 - 23:00	7.2	9.5	5.7	8.2	3.7	5.7	5.2
23:00 - 00:00	6.4	4.9	7.1	9.7	11.0	10.2	6.8
00:00 - 01:00	9.8	3.6	3.6	14.3	5.8	7.7	7.1
01:00 - 02:00	10.2	8.8	9.8	8.5	10.0	9.6	7.4
02:00 - 03:00	9.5	8.5	7.7	11.1	5.8	12.8	7.6
03:00 - 04:00	8.7	7.1	3.7	8.2	10.7	10.6	10.7
04:00 - 05:00	8.0	8.9	2.6	13.3	7.6	5.4	9.3
05:00 - 06:00	6.5	6.8	4.3	5.7	6.8	11.1	4.9
06:00 - 07:00	7.7	5.9	10.5	12.3	8.9	11.8	8.9
07:00 - 08:00	8.8	11.8	3.6	9.2	5.4	11.9	8.9
08:00 - 09:00	6.6	9.8	3.9	7.3	6.7	6.2	8.8
09:00 - 10:00	5.1	8.4	10.3	8.5	7.1	11.0	4.2
10:00 - 11:00	5.2	8.0	9.6	8.1	6.2	9.6	9.2
11:00 - 12:00	5.5	10.1	3.8	2.6	6.1	12.7	7.1
12:00 - 13:00	7.2	13.1	7.9	12.2	12.3	7.1	1.3
13:00 - 14:00	8.0	5.6	2.5	10.3	4.7	7.9	9.6
14:00 - 15:00	13.1	14.0	15.7	7.0	7.0	15.5	5.1
15:00 - 16:00	5.6	19.2	17.4	8.2	8.6	3.6	7.2
Average-24Hr*	7.3	8.9	7.6	9.3	8.2	9.2	6.8
Max-1Hr	13.1	19.2	17.4	14.3	13.2	15.5	12.1
Min-1Hr	2.7	2.4	2.5	2.6	3.7	3.6	1.2
Standard-1Hr	170 ppb(320 ug/cu.m)						
Standard-24Hr	-						

Remark : * Average time between 16:00-16:00

(Miss Katesarin Vorradetwittaya)
Environmental Scientist

Preeda S.
(Miss Preeda Somjai)
Technical Management Team

SECOT CO.,LTD
239 Rimklongprapa Rd.
Bangsue, Bangkok 10800
Tel: +66(0)2959-3600 Fax:+66(0)2959-3535

Ambient Air Monitoring Results : Nitrogen dioxide
MTR-TPRC

Location : WHA Eastern Industrial Estate (Map Ta Phut)
Monitor Period : 21-28 Nov 2022
Analyzer Model : Teledyne T200
Station No : SCT-16
Serial No : 111
Site Operator : Mr. Phuwadech Kaewjirakulsri

Calibrator Model : Teledyne 700E
Serial No : 587
Calibration Gas Cylinder I.D.: EB0108319
Certified Date : 13 Jan 2022
Cal Concentration (ppb) : 0,100,200,400
Expire Date : 12 Jan 2023

Time	NO2 Concentration (ppb)						
	21-22 Nov 2022	22-23 Nov 2022	23-24 Nov 2022	24-25 Nov 2022	25-26 Nov 2022	26-27 Nov 2022	27-28 Nov 2022
13:00 - 14:00	4.1	6.9	6.1	4.5	7.4	6.0	6.4
14:00 - 15:00	4.7	8.6	7.8	9.7	5.8	6.2	7.7
15:00 - 16:00	6.6	6.3	10.1	9.3	6.9	6.2	5.2
16:00 - 17:00	4.0	6.9	7.1	8.4	6.0	6.1	3.9
17:00 - 18:00	5.7	7.0	6.4	7.3	6.9	6.6	5.2
18:00 - 19:00	6.1	5.8	5.1	7.8	7.4	9.3	5.9
19:00 - 20:00	5.5	5.7	6.6	6.0	8.3	5.3	5.0
20:00 - 21:00	5.1	4.7	7.2	7.1	6.8	7.4	5.1
21:00 - 22:00	5.3	7.4	6.5	4.7	5.9	6.1	7.0
22:00 - 23:00	6.0	6.4	5.6	7.0	4.3	4.7	5.1
23:00 - 00:00	6.4	5.1	6.6	7.1	7.0	7.6	5.9
00:00 - 01:00	6.8	4.4	4.2	8.2	4.9	6.0	5.6
01:00 - 02:00	8.0	7.1	7.5	6.7	6.7	6.3	6.3
02:00 - 03:00	6.9	6.4	6.7	6.5	5.1	8.3	5.3
03:00 - 04:00	7.2	5.2	5.2	6.5	7.5	6.8	7.3
04:00 - 05:00	5.0	6.3	5.4	7.0	6.5	5.6	7.5
05:00 - 06:00	5.4	5.5	5.0	6.6	6.8	7.9	5.3
06:00 - 07:00	6.4	5.7	6.7	7.8	7.4	6.6	6.5
07:00 - 08:00	6.1	7.4	4.3	6.8	6.1	7.8	5.7
08:00 - 09:00	5.8	6.5	5.9	5.8	4.6	5.9	6.8
09:00 - 10:00	5.8	5.3	7.1	7.0	6.5	7.5	4.3
10:00 - 11:00	6.1	5.8	6.6	6.0	5.8	7.2	6.7
11:00 - 12:00	6.5	8.0	4.3	5.2	6.3	7.9	4.8
12:00 - 13:00	6.6	8.0	6.3	7.4	7.9	6.0	2.8
Average-24Hr*	5.9	6.4	6.3	6.9	6.5	6.7	5.7
Max-1Hr	8.0	8.6	10.1	9.7	8.3	9.3	7.7
Min-1Hr	4.0	4.4	4.2	4.5	4.3	4.7	2.8
Standard-1Hr	170 ppb(320 ug/cu.m)						
Standard-24Hr	-						

Remark : * Average time between 13:00-13:00

(Miss Katesarin Vorradetwittaya)
Environmental Scientist

Preeda S.
(Miss Preeda Somjai)
Technical Management Team

SECOT CO.,LTD
239 Rimklongprapa Rd.
Bangsue, Bangkok 10800
Tel: +66(0)2959-3600 Fax:+66(0)2959-3535

ภาคผนวก ง.3

ใบรับรองผลการตรวจวิเคราะห์คุณภาพน้ำ

บริษัท ซีคอท จำกัด
SECOT CO., LTD.
239 ถนนริมคลองประปา แขวงบางซื่อ เขตบางซื่อ กรุงเทพมหานคร 10800
239 RIMKLONGPRAPA ROAD, BANGSUE, BANGKOK 10800, THAILAND
TEL. (662) 959-3600 FAX (662) 959-3535 Website : secot.co.th E-mail : envserv@secot.co.th

WATER AND WASTEWATER ANALYSIS REPORT

CLIENT NAME	: Thai PET Resin Company Limited	**REQUEST SERVICE No.**	: 1479/65
SAMPLING BY	: SECOT Co., Ltd.	**SAMPLING METHOD**	: Grab
SAMPLING DATE	: 11/07/2022	**SAMPLING TIME**	: 09.40
RECEIVED DATE	: 12/07/2022	**ANALYTICAL DATE**	: 12-19/07/2022
REPORT DATE	: 19/07/2022	**SITE OPERATOR**	: Mr. Aniwat Pimwanna
SAMPLE CONDITION	: Normal	**FILE CODE**	: 222044_WW_July

PARAMETER	UNIT	ANALYSIS METHODS	ND (non-detectable)	STATION บ่อพักน้ำเสีย (U-1283) ก่อนส่งไปบำบัด	STANDARD[1/]
Flow rate	m^3/hr	-	-	4.0	-
Temperature	°C	2550 B	< 0.5	31.3	≤ 40
pH	-	4500-H^+ B	< 0.10	5.53	5.0-7.0
Total Dissolved Solids	mg/l	2540 C	< 50	2,102	-
Total Suspended Solids	mg/l	2540 D	< 5	< 5	≤ 40
Fat Oil & Grease	mg/l	5520 B	< 0.50	ND	-
BOD_5	mg/l	5210 B	< 1.0	3,920	-
COD	mg/l	5220 D	< 40.00	7,370	≤ 9,000

REFERENCE : STANDARD METHODS FOR EXAMINATION OF WATER AND WASTEWATER 23rd ED.,2017 (AWWA,APHA, WEF)

(Miss Khemchuda Insorn)
Analyst
REG. NO.ว-239-ค-5976

(Mrs. Araya Tipparuk)
Technical Management Team
REG.NO.ว-239-ค-5863

Remark : 1. Reported analysis refers to submitted sample only.
2. This report shall not be reproduced, except in full, without official approval.
3. [1/] Assigned Value in EIA report, B.E.2565 (2022).
4. - Not available.

บริษัท ซีคอท จำกัด
SECOT CO., LTD.
239 ถนนริมคลองประปา แขวงบางซื่อ เขตบางซื่อ กรุงเทพมหานคร 10800
239 RIMKLONGPRAPA ROAD, BANGSUE, BANGKOK 10800, THAILAND
TEL. (662) 959-3600 FAX (662) 959-3535 Website : secot.co.th E-mail : envserv@secot.co.th

WATER AND WASTEWATER ANALYSIS REPORT

CLIENT NAME	: Thai PET Resin Company Limited	**REQUEST SERVICE No.**	: 1575/65
SAMPLING BY	: SECOT Co., Ltd.	**SAMPLING METHOD**	: Grab
SAMPLING DATE	: 03/08/2022	**SAMPLING TIME**	: 13.39
RECEIVED DATE	: 04/08/2022	**ANALYTICAL DATE**	: 04-10/08/2022
REPORT DATE	: 11/08/2022	**SITE OPERATOR**	: Mr. Aniwat Pimwanna
SAMPLE CONDITION	: Normal	**FILE CODE**	: 222044_WW_August

PARAMETER	UNIT	ANALYSIS METHODS	ND (non- detectable)	STATION บ่อพักน้ำเสีย (U-1283) ก่อนส่งไปบำบัด	STANDARD[1/]
Flow rate	m^3/hr	-	-	4.5	-
Temperature	°C	2550 B	< 0.5	32.2	≤ 40
pH	-	4500-H^+ B	< 0.10	6.00	5.0-7.0
Total Dissolved Solids	mg/l	2540 C	< 50	1,840	-
Total Suspended Solids	mg/l	2540 D	< 5	< 5	≤ 40
Fat Oil & Grease	mg/l	5520 B	< 0.50	ND	-
BOD_5	mg/l	5210 B	< 1.0	2,295	-
COD	mg/l	5220 D	< 40.00	7,124	≤ 9,000

REFERENCE : STANDARD METHODS FOR EXAMINATION OF WATER AND WASTEWATER 23rd ED.,2017 (AWWA,APHA, WEF)

(Miss Khemchuda Insorn)
Analyst
REG. NO.ว-239-ค-5976

(Mrs. Araya Tipparuk)
Technical Management Team
REG.NO.ว-239-ค-5863

Remark : 1. Reported analysis refers to submitted sample only.
2. This report shall not be reproduced, except in full, without official approval.
3. [1/] Assigned Value in EIA report, B.E.2565 (2022).
4. - Not available.

บริษัท ซีคอท จำกัด
SECOT CO., LTD.
239 ถนนริมคลองประปา แขวงบางซื่อ เขตบางซื่อ กรุงเทพมหานคร 10800
239 RIMKLONGPRAPA ROAD, BANGSUE, BANGKOK 10800, THAILAND
TEL. (662) 959-3600 FAX (662) 959-3535 Website : secot.co.th E-mail : envserv@secot.co.th

WATER AND WASTEWATER ANALYSIS REPORT

CLIENT NAME	: Thai PET Resin Company Limited	**REQUEST SERVICE No.**	: 1884/65
SAMPLING BY	: SECOT Co., Ltd.	**SAMPLING METHOD**	: Grab
SAMPLING DATE	: 14/09/2022	**SAMPLING TIME**	: 09.30
RECEIVED DATE	: 15/09/2022	**ANALYTICAL DATE**	: 15-20/09/2022
REPORT DATE	: 21/09/2022	**SITE OPERATOR**	: Mr. Aniwat Pimwanna
SAMPLE CONDITION	: Normal	**FILE CODE**	: 222044_WW_September

PARAMETER	UNIT	ANALYSIS METHODS	ND (non- detectable)	STATION บ่อพักน้ำเสีย (U-1283) ก่อนส่งไปบำบัด	STANDARD[1/]
Flow rate	m^3/hr	-	-	5.0	-
Temperature	°C	2550 B	< 0.5	31.4	≤ 40
pH	-	4500-H^+B	< 0.10	5.47	5.0-7.0
Total Dissolved Solids	mg/l	2540 C	< 50	1,252	-
Total Suspended Solids	mg/l	2540 D	< 5	7	≤ 40
Fat Oil & Grease	mg/l	5520 B	< 0.50	ND	-
BOD_5	mg/l	5210 B	< 1.0	3,430	-
COD	mg/l	5220 D	< 40.00	6,740	≤ 9,000

REFERENCE : STANDARD METHODS FOR EXAMINATION OF WATER AND WASTEWATER 23rd ED.,2017 (AWWA,APHA, WEF)

(Miss Khemchuda Insorn)
Analyst
REG. NO.ว-239-ค-5976

(Mrs. Araya Tipparuk)
Technical Management Team
REG.NO.ว-239-ค-5863

Remark : 1. Reported analysis refers to submitted sample only.
2. This report shall not be reproduced, except in full, without official approval.
3. [1/]Assigned Value in EIA report, B.E.2565 (2022).
4. - Not available.

บริษัท ซีคอท จำกัด
SECOT CO., LTD.
239 ถนนริมคลองประปา แขวงบางซื่อ เขตบางซื่อ กรุงเทพมหานคร 10800
239 RIMKLONGPRAPA ROAD, BANGSUE, BANGKOK 10800, THAILAND
TEL. (662) 959-3600 FAX (662) 959-3535 Website : secot.co.th E-mail : envserv@secot.co.th

WATER AND WASTEWATER ANALYSIS REPORT

CLIENT NAME	: Thai PET Resin Company Limited	**REQUEST SERVICE No.**	: 2081/65
SAMPLING BY	: SECOT Co., Ltd.	**SAMPLING METHOD**	: Grab
SAMPLING DATE	: 17/10/2022	**SAMPLING TIME**	: 10.15
RECEIVED DATE	: 18/10/2022	**ANALYTICAL DATE**	: 18-26/10/2022
REPORT DATE	: 26/10/2022	**SITE OPERATOR**	: Mr. Aniwat Pimwanna
SAMPLE CONDITION	: Normal	**FILE CODE**	: 222044_WW_October

PARAMETER	UNIT	ANALYSIS METHODS	ND (non- detectable)	STATION บ่อพักน้ำเสีย (U-1283) ก่อนส่งไปบำบัด	STANDARD[1/]
Flow rate	m^3/hr	-	-	5.3	-
Temperature	°C	2550 B	< 0.5	31.2	≤ 40
pH	-	4500-H^+B	< 0.10	5.57	5.0-7.0
Total Dissolved Solids	mg/l	2540 C	< 50	1,992	-
Total Suspended Solids	mg/l	2540 D	< 5	< 5	≤ 40
Fat Oil & Grease	mg/l	5520 B	< 0.50	ND	-
BOD_5	mg/l	5210 B	< 1.0	3,665	-
COD	mg/l	5220 D	< 40.00	8,198	≤ 9,000

REFERENCE : STANDARD METHODS FOR EXAMINATION OF WATER AND WASTEWATER 23rd ED.,2017 (AWWA,APHA, WEF)

(Miss Khemchuda Insorn)
Analyst
REG. NO.ว-239-ค-5976

(Mrs. Araya Tipparuk)
Technical Management Team
REG.NO.ว-239-ค-5863

Remark : 1. Reported analysis refers to submitted sample only.
2. This report shall not be reproduced, except in full, without official approval.
3. [1/]Assigned Value in EIA report, B.E.2565 (2022).
4. - Not available.

บริษัท ซีคอท จำกัด
SECOT CO., LTD.
239 ถนนริมคลองประปา แขวงบางซื่อ เขตบางซื่อ กรุงเทพมหานคร 10800
239 RIMKLONGPRAPA ROAD, BANGSUE, BANGKOK 10800, THAILAND
TEL. (662) 959-3600 FAX (662) 959-3535 Website : secot.co.th E-mail : envserv@secot.co.th

WATER AND WASTEWATER ANALYSIS REPORT

CLIENT NAME	: Thai PET Resin Company Limited	**REQUEST SERVICE No.**	: 2267/65
SAMPLING BY	: SECOT Co., Ltd.	**SAMPLING METHOD**	: Grab
SAMPLING DATE	: 09/11/2022	**SAMPLING TIME**	: 09.30
RECEIVED DATE	: 10/11/2022	**ANALYTICAL DATE**	: 10-17/11/2022
REPORT DATE	: 17/11/2022	**SITE OPERATOR**	: Mr. Aniwat Pimwanna
SAMPLE CONDITION	: Normal	**FILE CODE**	: 222044_WW_November

PARAMETER	UNIT	ANALYSIS METHODS	ND (non- detectable)	STATION บ่อพักน้ำเสีย (U-1283) ก่อนส่งไปบำบัด	STANDARD[1/]
Flow rate	m^3/hr	-	-	5	-
Temperature	°C	2550 B	< 0.5	31.0	≤ 40
pH	-	4500-H^+ B	< 0.10	5.30	5.0-7.0
Total Dissolved Solids	mg/l	2540 C	< 50	1,902	-
Total Suspended Solids	mg/l	2540 D	< 5	< 5	≤ 40
Fat Oil & Grease	mg/l	5520 B	< 0.50	ND	-
BOD_5	mg/l	5210 B	< 1.0	4,980	-
COD	mg/l	5220 D	< 40.00	8,140	≤ 9,000

REFERENCE : STANDARD METHODS FOR EXAMINATION OF WATER AND WASTEWATER 23rd ED.,2017 (AWWA,APHA, WEF)

(Miss Khemchuda Insorn)
Analyst
REG. NO.ว-239-ค-5976

(Mrs. Araya Tipparuk)
Technical Management Team
REG.NO.ว-239-ค-5863

Remark : 1. Reported analysis refers to submitted sample only.
2. This report shall not be reproduced, except in full, without official approval.
3. [1/] Assigned Value in EIA report, B.E.2565 (2022).
4. - Not available.

บริษัท ซีคอท จำกัด
SECOT CO., LTD.
239 ถนนริมคลองประปา แขวงบางซื่อ เขตบางซื่อ กรุงเทพมหานคร 10800
239 RIMKLONGPRAPA ROAD, BANGSUE, BANGKOK 10800, THAILAND
TEL. (662) 959-3600 FAX (662) 959-3535 Website : secot.co.th E-mail : envserv@secot.co.th

WATER AND WASTEWATER ANALYSIS REPORT

CLIENT NAME	: Thai PET Resin Company Limited	**REQUEST SERVICE No.**	: 2555/65
SAMPLING BY	: SECOT Co., Ltd.	**SAMPLING METHOD**	: Grab
SAMPLING DATE	: 29/12/2022	**SAMPLING TIME**	: 09.28
RECEIVED DATE	: 29/12/2022	**ANALYTICAL DATE**	: 29/12/2022-05/01/2023
REPORT DATE	: 06/01/2023	**SITE OPERATOR**	: Mr. Aniwat Pimwanna
SAMPLE CONDITION	: Normal	**FILE CODE**	: 222044_WW_December

PARAMETER	UNIT	ANALYSIS METHODS	ND (non- detectable)	STATION บ่อพักน้ำเสีย (U-1283) ก่อนส่งไปบำบัด	STANDARD[1/]
Flow rate	m^3/hr	-	-	3.73	-
Temperature	°C	2550 B	< 0.5	31.5	≤ 40
pH	-	4500-H^+ B	< 0.10	5.70	5.0-7.0
Total Dissolved Solids	mg/l	2540 C	< 50	2,074	-
Total Suspended Solids	mg/l	2540 D	< 5	< 5	≤ 40
Fat Oil & Grease	mg/l	5520 B	< 0.50	ND	-
BOD_5	mg/l	5210 B	< 1.0	3,075	-
COD	mg/l	5220 D	< 40.00	5,981	≤ 9,000

REFERENCE : STANDARD METHODS FOR EXAMINATION OF WATER AND WASTEWATER 23rd ED.,2017 (AWWA,APHA, WEF)

(Miss Khemchuda Insorn)
Analyst
REG. NO.ว-239-ค-5976

(Mrs. Araya Tipparuk)
Technical Management Team
REG.NO.ว-239-ค-5863

Remark : 1. Reported analysis refers to submitted sample only.
2. This report shall not be reproduced, except in full, without official approval.
3. [1/] Assigned Value in EIA report, B.E.2565 (2022).
4. - Not available.

ภาคผนวก ง.4

ใบรับรองผลการตรวจวัดระดับเสียงทั่วไป

Noise Monitoring Result : Community Noise
MTR-TPRC

Location : North Fence of Project Site
Monitor Period : 10-17 Oct 2022
SLM Model : RION NL-21
Serial No : 00198274
Site Operator : Mr. Siwanon Kulawong

Calibrator Model : RION NC-74
Serial No : 34283648
Calibration Ref dB(A) : 94.0
Certified Date : 24 Dec 2021
SLM Reading / Adjust dB(A) : 93.6/0.4
Expire Date : 23 Dec 2022
Cal Sheet No.: NC-74-2022-084

Time	Equivalent Sound Pressure Level (dB(A))						
	10-11 Oct 2022	11-12 Oct 2022	12-13 Oct 2022	13-14 Oct 2022	14-15 Oct 2022	15-16 Oct 2022	16-17 Oct 2022
15:00 - 16:00	57.9	57.5	58.9	58.2	57.0	58.3	58.1
16:00 - 17:00	58.3	58.1	59.0	58.0	58.9	59.2	59.5
17:00 - 18:00	57.9	58.6	58.7	57.9	58.5	58.6	58.1
18:00 - 19:00	58.1	57.9	58.2	57.2	58.3	58.6	59.5
19:00 - 20:00	57.5	57.6	58.2	58.5	57.5	58.9	58.6
20:00 - 21:00	63.5	58.5	58.3	58.1	57.6	58.4	58.6
21:00 - 22:00	58.6	57.4	56.7	56.9	57.3	58.7	58.2
22:00 - 23:00	57.6	58.1	56.9	56.8	57.6	58.9	58.3
23:00 - 00:00	58.1	57.4	57.0	56.6	56.6	58.4	58.5
00:00 - 01:00	57.8	57.0	56.5	57.1	57.0	58.1	57.4
01:00 - 02:00	57.8	57.4	56.6	56.7	56.8	57.4	56.6
02:00 - 03:00	63.3	57.4	56.6	57.2	56.4	57.4	56.7
03:00 - 04:00	68.5	57.1	57.0	56.9	56.4	57.2	57.0
04:00 - 05:00	66.2	57.3	57.0	57.2	56.3	57.1	56.7
05:00 - 06:00	63.3	56.8	56.8	58.0	56.2	57.3	56.8
06:00 - 07:00	60.3	58.1	57.2	58.4	57.7	57.3	57.2
07:00 - 08:00	61.8	59.6	58.7	59.4	56.9	57.7	57.1
08:00 - 09:00	59.7	59.8	59.0	59.2	58.4	58.5	58.4
09:00 - 10:00	58.8	58.2	59.0	57.9	59.0	58.8	60.1
10:00 - 11:00	58.3	58.2	58.9	59.1	58.0	58.3	59.3
11:00 - 12:00	57.5	58.2	58.4	57.8	60.6	58.6	58.8
12:00 - 13:00	57.7	57.8	58.5	57.7	58.7	58.9	59.5
13:00 - 14:00	57.1	58.5	57.7	57.6	58.2	59.9	58.5
14:00 - 15:00	57.6	58.4	58.6	58.4	57.8	58.4	59.2
Leq(24)*	61.1	58.0	57.9	57.9	57.8	58.3	58.3
Ldn	69.3	64.0	63.5	63.8	63.5	64.3	64.0
Lmax **	99.8	83.4	81.3	81.8	83.1	83.9	82.7
Standard-24Hr	70 dB(A)						
Standard-Max	115 dB(A)						

Remark : * Average time between 15:00-15:00
** Maximum Sound Pressure Level between 15:00-15:00

(Miss Katesarin Vorradetwittaya)
Environmental Scientist

Preeda S.
(Miss Preeda Somjai)
Technical Management Team

SECOT CO.,LTD
239 Rimklongprapa Rd.
Bangsue, Bangkok 10800
Tel:+66(0)2959-3600 Fax:+66(0)2959-3535

Noise Monitoring Result : Background Noise
MTR-TPRC

Location : North Fence of Project Site
Monitor Period : 10-17 Oct 2022
SLM Model : RION NL-21
Serial No : 00198274
Site Operator : Mr. Siwanon Kulawong

Calibrator Model : RION NC-74
Serial No : 34283648
Calibration Ref dB(A) : 94.0
Certified Date : 24 Dec 2021
SLM Reading / Adjust dB(A) : 93.6/0.4
Expire Date : 23 Dec 2022
Cal Sheet No.: NC-74-2022-084

Time	L90 (dB(A))						
	10-11 Oct 2022	11-12 Oct 2022	12-13 Oct 2022	13-14 Oct 2022	14-15 Oct 2022	15-16 Oct 2022	16-17 Oct 2022
15:00 - 16:00	55.4	54.9	55.8	55.4	55.9	56.0	56.1
16:00 - 17:00	56.0	55.1	55.0	55.6	55.8	56.3	56.3
17:00 - 18:00	55.2	55.6	56.2	55.5	56.2	56.1	55.9
18:00 - 19:00	55.4	55.2	55.7	55.1	56.3	56.3	56.4
19:00 - 20:00	55.6	55.5	55.8	55.3	55.6	56.6	56.4
20:00 - 21:00	56.7	56.0	55.9	55.3	55.7	56.6	56.1
21:00 - 22:00	56.5	55.9	55.4	55.4	55.5	56.4	56.3
22:00 - 23:00	56.1	56.0	55.5	55.6	55.3	56.3	56.4
23:00 - 00:00	56.3	55.8	55.6	55.8	55.4	56.3	56.0
00:00 - 01:00	56.3	55.7	55.4	55.9	55.6	56.3	55.9
01:00 - 02:00	55.4	55.7	55.5	55.9	55.7	56.1	55.5
02:00 - 03:00	55.3	55.6	55.5	55.7	55.3	56.2	55.6
03:00 - 04:00	64.2	55.7	56.0	55.7	55.4	56.1	55.4
04:00 - 05:00	62.1	55.8	56.0	56.0	55.2	56.1	55.5
05:00 - 06:00	58.5	55.7	55.8	56.3	55.5	56.1	55.8
06:00 - 07:00	57.5	56.0	55.7	56.4	55.5	56.1	56.0
07:00 - 08:00	58.8	57.0	56.3	56.7	55.5	56.5	55.8
08:00 - 09:00	57.1	56.6	56.4	56.2	56.3	56.7	56.2
09:00 - 10:00	56.6	56.1	55.6	55.6	56.5	56.5	57.5
10:00 - 11:00	55.8	55.8	56.3	56.0	55.8	56.1	56.7
11:00 - 12:00	55.3	55.5	56.1	55.6	56.3	56.3	56.9
12:00 - 13:00	55.0	55.1	55.8	55.5	56.5	56.4	57.0
13:00 - 14:00	55.0	55.3	55.8	55.5	56.2	56.2	56.4
14:00 - 15:00	55.0	55.3	55.7	56.0	56.0	55.9	56.0
L90(avg)*	57.5	55.7	55.8	55.8	55.8	56.3	56.2

Remark : * Average time between 15:00-15:00

(Miss Katesarin Vorradetwittaya)
Environmental Scientist

Preeda S.
(Miss Preeda Somjai)
Technical Management Team

SECOT CO.,LTD
239 Rimklongprapa Rd.
Bangsue, Bangkok 10800
Tel:+66(0)2959-3600 Fax:+66(0)2959-3535

Noise Monitoring Result : Community Noise
MTR-TPRC

Location : South Fence of Project Site
Monitor Period : 10-17 Oct 2022
SLM Model : RION NL-21
Serial No : 00187511
Site Operator : Mr. Siwanon Kulawong

Calibrator Model : RION NC-74
Serial No : 34283648
Calibration Ref dB(A) : 94.0
Certified Date : 24 Dec 2021
SLM Reading / Adjust dB(A) : 94.1/-0.1
Expire Date : 23 Dec 2022
Cal Sheet No.: NC-74-2022-084

Time	Equivalent Sound Pressure Level (dB(A))						
	10-11 Oct 2022	11-12 Oct 2022	12-13 Oct 2022	13-14 Oct 2022	14-15 Oct 2022	15-16 Oct 2022	16-17 Oct 2022
15:00 - 16:00	65.3	65.1	70.7	64.8	65.6	65.5	65.7
16:00 - 17:00	65.8	65.4	67.0	67.5	65.8	65.0	67.7
17:00 - 18:00	65.1	66.5	70.1	71.1	66.6	65.6	69.3
18:00 - 19:00	65.3	66.0	74.9	67.8	66.2	67.8	64.5
19:00 - 20:00	63.9	64.6	72.5	67.7	65.4	65.0	64.5
20:00 - 21:00	67.2	65.0	72.8	66.7	66.2	65.4	66.0
21:00 - 22:00	64.0	64.2	74.2	67.5	65.2	65.6	66.3
22:00 - 23:00	62.8	64.7	71.8	76.0	64.8	65.6	64.1
23:00 - 00:00	63.2	63.8	69.9	66.6	64.5	64.3	64.4
00:00 - 01:00	63.6	63.4	66.8	68.6	63.6	64.0	64.1
01:00 - 02:00	63.2	64.2	67.9	69.7	64.2	64.2	64.5
02:00 - 03:00	64.1	63.6	64.7	66.9	62.9	63.7	67.2
03:00 - 04:00	69.3	63.6	65.4	64.5	63.3	65.3	64.2
04:00 - 05:00	68.5	63.9	64.0	63.8	65.0	64.6	64.1
05:00 - 06:00	66.3	64.0	65.5	65.2	65.7	64.9	64.7
06:00 - 07:00	67.1	65.9	67.3	66.8	65.2	65.0	66.0
07:00 - 08:00	68.8	67.2	67.8	67.0	67.0	66.5	67.3
08:00 - 09:00	66.7	68.3	67.4	65.1	68.0	67.7	66.0
09:00 - 10:00	65.5	67.1	66.5	68.2	66.8	66.4	64.6
10:00 - 11:00	65.2	66.0	65.5	66.0	66.0	65.3	64.5
11:00 - 12:00	64.8	65.4	65.1	64.4	67.1	65.8	65.0
12:00 - 13:00	64.4	65.8	70.0	64.4	66.3	67.4	64.6
13:00 - 14:00	65.5	65.2	72.0	66.3	65.6	66.3	64.7
14:00 - 15:00	65.6	72.5	70.3	72.2	64.9	69.1	66.2
Leq(24)*	65.8	66.1	69.9	68.5	65.7	65.9	65.7
Ldn	72.4	71.1	74.8	75.6	71.2	71.4	71.5
Lmax **	99.3	103.6	107.4	97.9	94.4	97.5	101.0
Standard-24Hr	70 dB(A)						
Standard-Max	115 dB(A)						

Remark : * Average time between 15:00-15:00
** Maximum Sound Pressure Level between 15:00-15:00

(Miss Katesarin Vorradetwittaya)
Environmental Scientist

Preeda S.
(Miss Preeda Somjai)
Technical Management Team

SECOT CO.,LTD
239 Rimklongprapa Rd.
Bangsue, Bangkok 10800
Tel:+66(0)2959-3600 Fax:+66(0)2959-3535

Noise Monitoring Result : Background Noise
MTR-TPRC

Location : South Fence of Project Site
Monitor Period : 10-17 Oct 2022
SLM Model : RION NL-21
Serial No : 00187511
Site Operator : Mr. Siwanon Kulawong

Calibrator Model : RION NC-74
Serial No : 34283648
Calibration Ref dB(A) : 94.0
Certified Date : 24 Dec 2021
SLM Reading / Adjust dB(A) : 94.1/-0.1
Expire Date : 23 Dec 2022
Cal Sheet No.: NC-74-2022-084

Time	L90 (dB(A))						
	10-11 Oct 2022	11-12 Oct 2022	12-13 Oct 2022	13-14 Oct 2022	14-15 Oct 2022	15-16 Oct 2022	16-17 Oct 2022
15:00 - 16:00	62.1	61.3	62.7	62.2	62.6	63.1	63.1
16:00 - 17:00	62.2	61.5	62.7	62.8	62.9	62.6	62.5
17:00 - 18:00	61.0	62.0	62.5	62.4	63.1	62.7	62.4
18:00 - 19:00	61.5	61.9	61.9	63.3	63.1	62.8	62.1
19:00 - 20:00	61.1	61.5	62.9	62.7	62.2	62.2	61.8
20:00 - 21:00	63.0	61.8	61.6	62.8	63.3	62.6	64.0
21:00 - 22:00	61.4	62.1	61.8	62.3	63.1	63.6	64.9
22:00 - 23:00	61.0	62.7	62.0	62.2	63.2	64.1	62.6
23:00 - 00:00	61.0	62.0	64.0	62.3	62.0	62.3	63.1
00:00 - 01:00	61.4	61.7	64.1	62.2	62.0	62.6	63.0
01:00 - 02:00	61.1	62.6	63.9	62.7	62.0	62.5	62.4
02:00 - 03:00	60.4	62.1	63.2	62.8	61.8	62.1	62.8
03:00 - 04:00	66.2	62.2	63.0	62.6	62.3	62.6	63.0
04:00 - 05:00	64.6	62.7	63.0	62.7	62.6	62.8	63.1
05:00 - 06:00	62.8	62.9	63.3	63.3	63.2	63.2	63.2
06:00 - 07:00	62.8	63.1	63.4	64.0	62.6	62.9	63.7
07:00 - 08:00	64.9	63.1	63.6	63.2	63.7	63.7	64.1
08:00 - 09:00	63.0	64.3	64.2	62.6	64.0	64.1	62.5
09:00 - 10:00	62.8	63.6	63.1	62.8	63.6	63.1	62.5
10:00 - 11:00	62.2	63.0	62.2	62.8	63.7	63.1	62.0
11:00 - 12:00	61.6	62.2	62.3	61.8	65.2	63.6	62.0
12:00 - 13:00	61.4	62.6	63.0	61.8	63.7	61.9	61.9
13:00 - 14:00	62.0	61.8	63.3	62.7	63.4	62.1	61.6
14:00 - 15:00	62.3	64.0	64.6	67.2	62.5	62.7	62.3
L90(avg)*	62.5	62.5	63.1	63.0	63.1	62.9	62.8

Remark : * Average time between 15:00-15:00

(Miss Katesarin Vorradetwittaya)
Environmental Scientist

Preeda S.
(Miss Preeda Somjai)
Technical Management Team

SECOT CO.,LTD
239 Rimklongprapa Rd.
Bangsue, Bangkok 10800
Tel:+66(0)2959-3600 Fax:+66(0)2959-3535

ภาคผนวก ง.5

ใบรับรองผลการตรวจวิเคราะห์
คุณภาพอากาศภายในสถานประกอบการ

บริษัท ซีคอท จำกัด
SECOT CO., LTD.
239 ถนนริมคลองประปา แขวงบางซื่อ เขตบางซื่อ กรุงเทพมหานคร 10800
239 RIMKLONGPRAPA ROAD, BANGSUE, BANGKOK 10800, THAILAND
TEL. (662) 959-3600 FAX (662) 959-3535 Website : secot.co.th E-mail : envserv@secot.co.th

ANALYSIS/TEST REPORT

Customer	: EED/SECOT Co., Ltd.	**Request Service No.**	: 2095/65
For	: Thai PET Resin Co.,Ltd.	**Sampling Date**	: 17/10/2022
Address	: 18 Soi G 2 , Pakorn Songkhraorat Road, Map Ta Phut Sub-district, Muang Rayong District, Rayong Province 21150	**Received Date**	: 19/10/2022
		Test Date	: 24/10/2022
Tel/Fax	: 0-3868-5900	**Report Date**	: 25/10/2022

SAMPLE DESCRIPTION / SAMPLING INFORMATION

Sample Designated As	: Workplace Air	**Sampling Method**	: Sorbent Adsorption
Sampling By	: SECOT Co., Ltd.	**Sample Condition**	: Normal

Sampling Location	**Sampling Date/Time**	**Compound**	**Analytical Method**	**ND** ppm	**RESULT** ppm	**STANDARD** ppm
Process Column	17/10/2022 09:45-13:45	Acetaldehyde	NIOSH 2538/GC FID	< 0.03	ND	200
Process Water Stripper	17/10/2022 09:50-13:50	Acetaldehyde	NIOSH 2538/GC FID	< 0.03	ND	200
HTM Heater	17/10/2022 09:50-13:50	Acetaldehyde	NIOSH 2538/GC FID	< 0.03	ND	200

Analyst By : Sudaporn Soonthorn
(Miss Sudaporn Soonthorn)

Approved By : Narisa Poowasanpetch
(Miss Narisa Poowasanpetch)
Technical Management Team

Remark : 1. Reported analysis refers to submitted sample only.

2. This report shall not be reproduced, except in full, without official approval.

3. Notification of the Department of Labour Protection and Welfare, B.E.2560 (2017).

4. ND = non-detectable.

ภาคผนวก ง.6

ใบรับรองผลการตรวจวัดระดับเสียง
ภายในสถานประกอบการ

Noise Monitoring Result : Working Noise
MTR-TPRC

Location : P-1911 A&B&C Hot Oil Pump
Monitor Period : Sep 14, 2022
SLM Model : CASELLA CEL-246
Serial No : 3173318
Site Operator : Miss Tipsuda Wannakran

Calibrator Model : CASELLA CEL120/2
Serial No : 2839225
Calibration Ref dB(A) : 114.0
Certified Date : Dec 24, 2021
SLM Reading / Adjust dB(A) : 113.6/0.4
Expire Date : Dec 23, 2022
Cal Sheet No.: CEL120/2-2022-090

Time	Equivalent Sound Pressure Level (dB(A))
	Sep 14, 2022
00:00 - 01:00	
01:00 - 02:00	
02:00 - 03:00	
03:00 - 04:00	
04:00 - 05:00	
05:00 - 06:00	
06:00 - 07:00	
07:00 - 08:00	
08:00 - 09:00	
09:00 - 10:00	86.9
10:00 - 11:00	86.9
11:00 - 12:00	87.0
12:00 - 13:00	87.1
13:00 - 14:00	87.0
14:00 - 15:00	87.0
15:00 - 16:00	87.1
16:00 - 17:00	87.1
17:00 - 18:00	
18:00 - 19:00	
19:00 - 20:00	
20:00 - 21:00	
21:00 - 22:00	
22:00 - 23:00	
23:00 - 24:00	
Leq(8)*	87.0
Lmax **	89.4
Standard-8Hr	**90 dB(A)**
Standard-Max	**140 dB(A)**

Remark : * Average time between 09:00-17:00
** Maximum Sound Pressure Level between 09:00-17:00

(Miss Katesarin Vorradetwittaya)
Environmental Scientist

(Miss Sununta Sirawuttinanon)
Technical Management Team

SECOT CO.,LTD
239 Rimklongprapa Rd.
Bangsue, Bangkok 10800
Tel:+66(0)2959-3600 Fax:+66(0)2959-3535

Noise Monitoring Result : Working Noise
MTR-TPRC

Location : P-1951 A&B&C Cooling Water Pumps
Monitor Period : Sep 14, 2022
SLM Model : CASELLA CEL-246
Serial No : 3173311
Site Operator : Miss Tipsuda Wannakran

Calibrator Model : CASELLA CEL120/2
Serial No : 2839225
Calibration Ref dB(A) : 114.0
Certified Date : Dec 24, 2021
SLM Reading / Adjust dB(A) : 113.5/0.5
Expire Date : Dec 23, 2022
Cal Sheet No.: CEL120/2-2022-090

Time	Equivalent Sound Pressure Level (dB(A))
	Sep 14, 2022
00:00 - 01:00	
01:00 - 02:00	
02:00 - 03:00	
03:00 - 04:00	
04:00 - 05:00	
05:00 - 06:00	
06:00 - 07:00	
07:00 - 08:00	
08:00 - 09:00	
09:00 - 10:00	85.4
10:00 - 11:00	85.5
11:00 - 12:00	85.4
12:00 - 13:00	85.6
13:00 - 14:00	85.3
14:00 - 15:00	85.3
15:00 - 16:00	85.4
16:00 - 17:00	85.4
17:00 - 18:00	
18:00 - 19:00	
19:00 - 20:00	
20:00 - 21:00	
21:00 - 22:00	
22:00 - 23:00	
23:00 - 24:00	
Leq(8)*	85.4
Lmax **	86.7
Standard-8Hr	**90 dB(A)**
Standard-Max	**140 dB(A)**

Remark : * Average time between 09:00-17:00
** Maximum Sound Pressure Level between 09:00-17:00

(Miss Katesarin Vorradetwittaya)
Environmental Scientist

(Miss Sununta Sirawuttinanon)
Technical Management Team

SECOT CO.,LTD
239 Rimklongprapa Rd.
Bangsue, Bangkok 10800
Tel:+66(0)2959-3600 Fax:+66(0)2959-3535

Noise Monitoring Result : Working Noise
MTR-TPRC

Location : C-1552 Positive Displacement Blower Package Unit
Monitor Period : Sep 14, 2022
SLM Model : CASELLA CEL-246
Serial No : 3173312
Site Operator : Miss Tipsuda Wannakran

Calibrator Model : CASELLA CEL120/2
Serial No : 2839225
Calibration Ref dB(A) : 114.0
Certified Date : Dec 24, 2021
SLM Reading / Adjust dB(A) : 113.5/0.5
Expire Date : Dec 23, 2022
Cal Sheet No.: CEL120/2-2022-090

Time	Equivalent Sound Pressure Level (dB(A))
	Sep 14, 2022
00:00 - 01:00	
01:00 - 02:00	
02:00 - 03:00	
03:00 - 04:00	
04:00 - 05:00	
05:00 - 06:00	
06:00 - 07:00	
07:00 - 08:00	
08:00 - 09:00	
09:00 - 10:00	83.9
10:00 - 11:00	83.7
11:00 - 12:00	83.6
12:00 - 13:00	83.9
13:00 - 14:00	86.4
14:00 - 15:00	85.3
15:00 - 16:00	85.1
16:00 - 17:00	85.0
17:00 - 18:00	
18:00 - 19:00	
19:00 - 20:00	
20:00 - 21:00	
21:00 - 22:00	
22:00 - 23:00	
23:00 - 24:00	
Leq(8)*	84.7
Lmax **	97.8
Standard-8Hr	90 dB(A)
Standard-Max	140 dB(A)

Remark : * Average time between 09:00-17:00
** Maximum Sound Pressure Level between 09:00-17:00

(Miss Katesarin Vorradetwittaya)
Environmental Scientist

(Miss Sununta Sirawuttinanon)
Technical Management Team

SECOT CO.,LTD
239 Rimklongprapa Rd.
Bangsue, Bangkok 10800
Tel:+66(0)2959-3600 Fax:+66(0)2959-3535

Noise Monitoring Result : Working Noise
MTR-TPRC

Location : C-1532 Radial Fan
Monitor Period : Sep 14, 2022
SLM Model : CASELLA CEL-246
Serial No : 3173156
Site Operator : Miss Tipsuda Wannakran

Calibrator Model : CASELLA CEL120/2
Serial No : 2839225
Calibration Ref dB(A) : 114.0
Certified Date : Dec 24, 2021
SLM Reading / Adjust dB(A) : 114.0/0.0
Expire Date : Dec 23, 2022
Cal Sheet No.: CEL120/2-2022-090

Time	Equivalent Sound Pressure Level (dB(A))
	Sep 14, 2022
00:00 - 01:00	
01:00 - 02:00	
02:00 - 03:00	
03:00 - 04:00	
04:00 - 05:00	
05:00 - 06:00	
06:00 - 07:00	
07:00 - 08:00	
08:00 - 09:00	
09:00 - 10:00	74.7
10:00 - 11:00	74.7
11:00 - 12:00	74.4
12:00 - 13:00	74.6
13:00 - 14:00	74.2
14:00 - 15:00	74.4
15:00 - 16:00	74.3
16:00 - 17:00	74.2
17:00 - 18:00	
18:00 - 19:00	
19:00 - 20:00	
20:00 - 21:00	
21:00 - 22:00	
22:00 - 23:00	
23:00 - 24:00	
Leq(8)*	74.4
Lmax **	86.2
Standard-8Hr	90 dB(A)
Standard-Max	140 dB(A)

Remark : * Average time between 09:00-17:00
** Maximum Sound Pressure Level between 09:00-17:00

(Miss Katesarin Vorradetwittaya)
Environmental Scientist

(Miss Sununta Sirawuttinanon)
Technical Management Team

SECOT CO.,LTD
239 Rimklongprapa Rd.
Bangsue, Bangkok 10800
Tel:+66(0)2959-3600 Fax:+66(0)2959-3535

Noise Monitoring Result : Working Noise
MTR-TPRC

Location : C-1522 Radial Fan
Monitor Period : Sep 14, 2022
SLM Model : CASELLA CEL-246
Serial No : 3173243
Site Operator : Miss Tipsuda Wannakran

Calibrator Model : CASELLA CEL120/2
Serial No : 2839225
Calibration Ref dB(A) : 114.0
Certified Date : Dec 24, 2021
SLM Reading / Adjust dB(A) : 113.7/0.3
Expire Date : Dec 23, 2022
Cal Sheet No.: CEL120/2-2022-090

Time	Equivalent Sound Pressure Level (dB(A))
	Sep 14, 2022
00:00 - 01:00	
01:00 - 02:00	
02:00 - 03:00	
03:00 - 04:00	
04:00 - 05:00	
05:00 - 06:00	
06:00 - 07:00	
07:00 - 08:00	
08:00 - 09:00	
09:00 - 10:00	85.9
10:00 - 11:00	85.7
11:00 - 12:00	85.2
12:00 - 13:00	86.1
13:00 - 14:00	86.3
14:00 - 15:00	86.1
15:00 - 16:00	85.8
16:00 - 17:00	86.0
17:00 - 18:00	
18:00 - 19:00	
19:00 - 20:00	
20:00 - 21:00	
21:00 - 22:00	
22:00 - 23:00	
23:00 - 24:00	
Leq(8)*	85.9
Lmax **	88.3
Standard-8Hr	**90 dB(A)**
Standard-Max	**140 dB(A)**

Remark : * Average time between 09:00-17:00
** Maximum Sound Pressure Level between 09:00-17:00

(Miss Katesarin Vorradetwittaya)
Environmental Scientist

(Miss Sununta Sirawuttinanon)
Technical Management Team

SECOT CO.,LTD
239 Rimklongprapa Rd.
Bangsue, Bangkok 10800
Tel:+66(0)2959-3800 Fax:+66(0)2959-3535

Noise Monitoring Result : Working Noise
MTR-TPRC

Location : C-1562 Radial Fan
Monitor Period : Sep 14, 2022
SLM Model : CASELLA CEL-246
Serial No : 3173324
Site Operator : Miss Tipsuda Wannakran

Calibrator Model : CASELLA CEL120/2
Serial No : 2839225
Calibration Ref dB(A) : 114.0
Certified Date : Dec 24, 2021
SLM Reading / Adjust dB(A) : 114.0/0.0
Expire Date : Dec 23, 2022
Cal Sheet No.: CEL120/2-2022-090

Time	Equivalent Sound Pressure Level (dB(A))
	Sep 14, 2022
00:00 - 01:00	
01:00 - 02:00	
02:00 - 03:00	
03:00 - 04:00	
04:00 - 05:00	
05:00 - 06:00	
06:00 - 07:00	
07:00 - 08:00	
08:00 - 09:00	
09:00 - 10:00	88.0
10:00 - 11:00	87.2
11:00 - 12:00	87.4
12:00 - 13:00	88.3
13:00 - 14:00	87.3
14:00 - 15:00	87.2
15:00 - 16:00	87.8
16:00 - 17:00	87.8
17:00 - 18:00	
18:00 - 19:00	
19:00 - 20:00	
20:00 - 21:00	
21:00 - 22:00	
22:00 - 23:00	
23:00 - 24:00	
Leq(8)*	87.6
Lmax **	90.9
Standard-8Hr	**90 dB(A)**
Standard-Max	**140 dB(A)**

Remark : * Average time between 09:00-17:00
** Maximum Sound Pressure Level between 09:00-17:00

(Miss Katesarin Vorradetwittaya)
Environmental Scientist

(Miss Sununta Sirawuttinanon)
Technical Management Team

SECOT CO.,LTD
239 Rimklongprapa Rd.
Bangsue, Bangkok 10800
Tel:+66(0)2959-3800 Fax:+66(0)2959-3535

Noise Monitoring Result : Working Noise
MTR-TPRC

Location : P-1911 A&B&C Hot Oil Pump
SLM Model : CASELLA CEL-246
Site Operator : Mr. Tanachot Changlor

Monitor Period : Dec 08, 2022
Serial No : 1443618

Calibrator Model : CASELLA CEL120/2
Calibration Ref dB(A) : 114.0
SLM Reading / Adjust dB(A) : 113.8/0.2
Cal Sheet No.: CEL120/2-2022-112

Serial No : 2839225
Certified Date : Dec 24, 2021
Expire Date : Dec 23, 2022

Time	Equivalent Sound Pressure Level (dB(A))
	Dec 08, 2022
00:00 - 01:00	
01:00 - 02:00	
02:00 - 03:00	
03:00 - 04:00	
04:00 - 05:00	
05:00 - 06:00	
06:00 - 07:00	
07:00 - 08:00	
08:00 - 09:00	84.5
09:00 - 10:00	84.6
10:00 - 11:00	84.6
11:00 - 12:00	84.7
12:00 - 13:00	84.7
13:00 - 14:00	84.8
14:00 - 15:00	84.7
15:00 - 16:00	84.6
16:00 - 17:00	
17:00 - 18:00	
18:00 - 19:00	
19:00 - 20:00	
20:00 - 21:00	
21:00 - 22:00	
22:00 - 23:00	
23:00 - 24:00	

Leq(8)*	84.7
Lmax **	85.8
Standard-8Hr	90 dB(A)
Standard-Max	140 dB(A)

Remark : * Average time between 08:00-16:00
** Maximum Sound Pressure Level between 08:00-16:00

(Miss Katesarin Vorradetwittaya)
Environmental Scientist

(Miss Sununta Sirawuttinanon)
Technical Management Team

SECOT CO.,LTD
239 Rimklongprapa Rd.
Bangsue, Bangkok 10800
Tel:+66(0)2959-3600 Fax:+66(0)2959-3535

Noise Monitoring Result : Working Noise
MTR-TPRC

Location : P-1951 B&C Cooling Water Pumps
SLM Model : CASELLA CEL-246
Site Operator : Mr. Tanachot Changlor

Monitor Period : Dec 08, 2022
Serial No : 1443838

Calibrator Model : CASELLA CEL120/2
Calibration Ref dB(A) : 114.0
SLM Reading / Adjust dB(A) : 113.9/0.1
Cal Sheet No.: CEL120/2-2022-112

Serial No : 2839225
Certified Date : Dec 24, 2021
Expire Date : Dec 23, 2022

Time	Equivalent Sound Pressure Level (dB(A))
	Dec 08, 2022
00:00 - 01:00	
01:00 - 02:00	
02:00 - 03:00	
03:00 - 04:00	
04:00 - 05:00	
05:00 - 06:00	
06:00 - 07:00	
07:00 - 08:00	
08:00 - 09:00	83.8
09:00 - 10:00	83.6
10:00 - 11:00	83.4
11:00 - 12:00	83.2
12:00 - 13:00	83.2
13:00 - 14:00	83.3
14:00 - 15:00	83.5
15:00 - 16:00	83.5
16:00 - 17:00	
17:00 - 18:00	
18:00 - 19:00	
19:00 - 20:00	
20:00 - 21:00	
21:00 - 22:00	
22:00 - 23:00	
23:00 - 24:00	

Leq(8)*	83.4
Lmax **	86.1
Standard-8Hr	90 dB(A)
Standard-Max	140 dB(A)

Remark : * Average time between 08:00-16:00
** Maximum Sound Pressure Level between 08:00-16:00

(Miss Katesarin Vorradetwittaya)
Environmental Scientist

(Miss Sununta Sirawuttinanon)
Technical Management Team

SECOT CO.,LTD
239 Rimklongprapa Rd.
Bangsue, Bangkok 10800
Tel:+66(0)2959-3600 Fax:+66(0)2959-3535

Noise Monitoring Result : Working Noise
MTR-TPRC

Location : C-1552 Positive Displacement Blower Package Unit
Monitor Period : Dec 08, 2022
SLM Model : CASELLA CEL-246
Serial No : 3173161
Site Operator : Mr. Tanachot Changlor

Calibrator Model : CASELLA CEL120/2
Serial No : 2839225
Calibration Ref dB(A) : 114.0
Certified Date : Dec 24, 2021
SLM Reading / Adjust dB(A) : 113.8/0.2
Expire Date : Dec 23, 2022
Cal Sheet No.: CEL120/2-2022-112

Time	Equivalent Sound Pressure Level (dB(A))
	Dec 08, 2022
00:00 - 01:00	
01:00 - 02:00	
02:00 - 03:00	
03:00 - 04:00	
04:00 - 05:00	
05:00 - 06:00	
06:00 - 07:00	
07:00 - 08:00	
08:00 - 09:00	84.6
09:00 - 10:00	84.9
10:00 - 11:00	84.6
11:00 - 12:00	83.2
12:00 - 13:00	82.8
13:00 - 14:00	82.8
14:00 - 15:00	83.3
15:00 - 16:00	83.5
16:00 - 17:00	
17:00 - 18:00	
18:00 - 19:00	
19:00 - 20:00	
20:00 - 21:00	
21:00 - 22:00	
22:00 - 23:00	
23:00 - 24:00	
Leq(8)*	83.8
Lmax **	94.5
Standard-8Hr	**90 dB(A)**
Standard-Max	**140 dB(A)**

Remark : * Average time between 08:00-16:00
** Maximum Sound Pressure Level between 08:00-16:00

(Miss Katesarin Vorradetwittaya)
Environmental Scientist

(Miss Sununta Sirawuttinanon)
Technical Management Team

SECOT CO.,LTD
239 Rimklongprapa Rd.,
Bangsue, Bangkok 10800
Tel:+66(0)2959-3600 Fax:+66(0)2959-3535

Noise Monitoring Result : Working Noise
MTR-TPRC

Location : C-1532 Radial Fan
Monitor Period : Dec 08, 2022
SLM Model : CASELLA CEL-246
Serial No : 1443817
Site Operator : Mr. Tanachot Changlor

Calibrator Model : CASELLA CEL120/2
Serial No : 2839225
Calibration Ref dB(A) : 114.0
Certified Date : Dec 24, 2021
SLM Reading / Adjust dB(A) : 113.9/0.1
Expire Date : Dec 23, 2022
Cal Sheet No.: CEL120/2-2022-112

Time	Equivalent Sound Pressure Level (dB(A))
	Dec 08, 2022
00:00 - 01:00	
01:00 - 02:00	
02:00 - 03:00	
03:00 - 04:00	
04:00 - 05:00	
05:00 - 06:00	
06:00 - 07:00	
07:00 - 08:00	
08:00 - 09:00	
09:00 - 10:00	75.1
10:00 - 11:00	74.9
11:00 - 12:00	73.8
12:00 - 13:00	74.8
13:00 - 14:00	75.1
14:00 - 15:00	74.5
15:00 - 16:00	74.0
16:00 - 17:00	74.2
17:00 - 18:00	
18:00 - 19:00	
19:00 - 20:00	
20:00 - 21:00	
21:00 - 22:00	
22:00 - 23:00	
23:00 - 24:00	
Leq(8)*	74.6
Lmax **	84.9
Standard-8Hr	**90 dB(A)**
Standard-Max	**140 dB(A)**

Remark : * Average time between 09:00-17:00
** Maximum Sound Pressure Level between 09:00-17:00

(Miss Katesarin Vorradetwittaya)
Environmental Scientist

(Miss Sununta Sirawuttinanon)
Technical Management Team

SECOT CO.,LTD
239 Rimklongprapa Rd.,
Bangsue, Bangkok 10800
Tel:+66(0)2959-3600 Fax:+66(0)2959-3535

Noise Monitoring Result : Working Noise
MTR-TPRC

Location : C-1522 Radial Fan
Monitor Period : Dec 08, 2022
SLM Model : CASELLA CEL-246
Serial No : 3173135
Site Operator : Mr. Tanachot Changlor

Calibrator Model : CASELLA CEL120/2
Serial No : 2839225
Calibration Ref dB(A) : 114.0
Certified Date : Dec 24, 2021
SLM Reading / Adjust dB(A) : 114.0/0.0
Expire Date : Dec 23, 2022
Cal Sheet No.: CEL120/2-2022-112

Time	Equivalent Sound Pressure Level (dB(A))
	Dec 08, 2022
00:00 - 01:00	
01:00 - 02:00	
02:00 - 03:00	
03:00 - 04:00	
04:00 - 05:00	
05:00 - 06:00	
06:00 - 07:00	
07:00 - 08:00	
08:00 - 09:00	83.6
09:00 - 10:00	82.2
10:00 - 11:00	82.2
11:00 - 12:00	82.4
12:00 - 13:00	81.7
13:00 - 14:00	81.5
14:00 - 15:00	81.7
15:00 - 16:00	81.6
16:00 - 17:00	
17:00 - 18:00	
18:00 - 19:00	
19:00 - 20:00	
20:00 - 21:00	
21:00 - 22:00	
22:00 - 23:00	
23:00 - 24:00	
Leq(8)*	82.2
Lmax **	86.8
Standard-8Hr	**90 dB(A)**
Standard-Max	**140 dB(A)**

Remark : * Average time between 08:00-16:00
** Maximum Sound Pressure Level between 08:00-16:00

(Miss Katesarin Vorradetwittaya)
Environmental Scientist

(Miss Sununta Sirawuttinanon)
Technical Management Team

SECOT CO.,LTD
239 Rimklongprapa Rd.
Bangsue, Bangkok 10800
Tel:+66(0)2959-3600 Fax:+66(0)2959-3535

R:\Database\noise\FileControlNoise-222044-C-1562 Radial Fan-Leq(8) Dec 08, 2022

Noise Monitoring Result : Working Noise
MTR-TPRC

Location : C-1562 Radial Fan
Monitor Period : Dec 08, 2022
SLM Model : CASELLA CEL-246
Serial No : 3173108
Site Operator : Mr. Tanachot Changlor

Calibrator Model : CASELLA CEL120/2
Serial No : 2839225
Calibration Ref dB(A) : 114.0
Certified Date : Dec 24, 2021
SLM Reading / Adjust dB(A) : 114.0/0.0
Expire Date : Dec 23, 2022
Cal Sheet No.: CEL120/2-2022-112

Time	Equivalent Sound Pressure Level (dB(A))
	Dec 08, 2022
00:00 - 01:00	
01:00 - 02:00	
02:00 - 03:00	
03:00 - 04:00	
04:00 - 05:00	
05:00 - 06:00	
06:00 - 07:00	
07:00 - 08:00	
08:00 - 09:00	86.3
09:00 - 10:00	86.4
10:00 - 11:00	86.4
11:00 - 12:00	86.1
12:00 - 13:00	86.1
13:00 - 14:00	86.2
14:00 - 15:00	85.7
15:00 - 16:00	85.8
16:00 - 17:00	
17:00 - 18:00	
18:00 - 19:00	
19:00 - 20:00	
20:00 - 21:00	
21:00 - 22:00	
22:00 - 23:00	
23:00 - 24:00	
Leq(8)*	86.1
Lmax **	90.8
Standard-8Hr	**90 dB(A)**
Standard-Max	**140 dB(A)**

Remark : * Average time between 08:00-16:00
** Maximum Sound Pressure Level between 08:00-16:00

(Miss Katesarin Vorradetwittaya)
Environmental Scientist

(Miss Sununta Sirawuttinanon)
Technical Management Team

SECOT CO.,LTD
239 Rimklongprapa Rd.
Bangsue, Bangkok 10800
Tel:+66(0)2959-3600 Fax:+66(0)2959-3535

บริษัท ซีคอท จำกัด
SECOT CO., LTD.
239 ถนนริมคลองประปา แขวงบางซื่อ เขตบางซื่อ กรุงเทพฯ 10800
239 RIMKLONGPRAPA ROAD, BANGSUE, BANGKOK 10800, THAILAND
TEL : +66(0) 2959-3600 FAX : +66(0) 2959-3535 E-mail : envserv@secot.co.th

SOUND PRESSURE LEVEL AT EACH FREQUENCY REPORT

CLIENT NAME	: Thai PET Resin Co., Ltd.	**REFERENCE NO.**	: 222044_Cert-Octave/Sep22
MEASUREMENT BY	: SECOT Co., Ltd.	**INSTRUMENT**	: Sound Level Meter (Octave band)
MEASUREMENT LOCATION	: PET Resin Plant	**CALIBRATOR MODEL**	: CASELLA CEL-120/1
MEASUREMENT DATE	: 14/09/2022	**CALIBRATOR TYPE**	: Class 1 **SERIAL NO.** : 0254955
SITE OPERATOR	: Mr.Chanapon Oakkharaplon	**CALIBRATION REF.**	: 114 dB@1000HZ

Locations	Sound Pressure Level	Sound Pressure Level (dB(A)) at each Frequency (Hz)									
	(dB(A))	31.5	63	125	250	500	1,000	2,000	4,000	8,000	16,000
P-1911 A&B&C Hot Oil Pumps	85.8	39.2	54.6	60.6	70.1	76.6	81.3	81.2	76.5	68.4	52.8
P-1951 A&B&C Cooling Water Pumps	84.1	37.6	46.9	61.9	70.2	77.4	79.0	78.8	74.8	67.6	53.7
C-1552 Positive Displacement Blower Package Unit	83.5	38.8	50.7	68.2	78.3	79.3	77.1	73.2	71.6	67.5	53.1
C-1532 Radial Fan	74.3	42.2	50.2	58.0	63.3	67.2	70.7	66.7	63.9	57.3	40.9
C-1522 Radial Fan	85.0	40.9	49.7	65.0	71.7	74.4	79.9	80.0	77.2	72.9	53.3
C-1562 Radial Fan	86.2	47.2	53.3	62.5	69.2	73.0	78.3	84.3	76.0	68.9	54.2

Miss Katesarin Vorradetwittaya
Environmental Scientist

(Miss Sununta Sirawuttinanon)
Technical Management Team

Remark : 1. Reported analysis refers to submitted sample only.
2. This report shall not be reproduced, except in full, without official approval.

บริษัท ซีคอท จำกัด
SECOT CO., LTD.
239 ถนนริมคลองประปา แขวงบางซื่อ เขตบางซื่อ กรุงเทพฯ 10800
239 RIMKLONGPRAPA ROAD, BANGSUE, BANGKOK 10800, THAILAND
TEL : +66(0) 2959-3600 FAX : +66(0) 2959-3535 E-mail : envserv@secot.co.th

SOUND PRESSURE LEVEL AT EACH FREQUENCY REPORT

CLIENT NAME	: Thai PET Resin Co., Ltd.	**REFERENCE NO.**	: 222044_Cert-Octave/Dec22
MEASUREMENT BY	: SECOT Co., Ltd.	**INSTRUMENT**	: Sound Level Meter (Octave band)
MEASUREMENT LOCATION	: PET Resin Plant	**CALIBRATOR MODEL**	: CASELLA CEL-120/1
MEASUREMENT DATE	: 08/12/2022	**CALIBRATOR TYPE**	: Class 1 **SERIAL NO.** : 0254955
SITE OPERATOR	: Mr. Tanachot Changlor	**CALIBRATION REF.**	: 114 dB@1000HZ

Locations	Sound Pressure Level	Sound Pressure Level (dB(A)) at each Frequency (Hz)									
	(dB(A))	31.5	63	125	250	500	1,000	2,000	4,000	8,000	16,000
P-1911 A&B&C Hot Oil Pumps	86.5	37.2	53.9	61.0	73.5	77.2	82.3	81.5	76.2	69.1	53.9
P-1951 A&B&C Cooling Water Pumps	84.7	35.1	46.4	62.8	69.9	76.0	79.3	80.1	76.2	68.9	54.2
C-1552 Positive Displacement Blower Package Unit	84.0	38.3	51.6	78.1	75.8	78.5	77.3	74.1	70.7	64.1	48.0
C-1532 Radial Fan	75.0	44.2	51.1	61.5	64.6	68.7	70.3	67.5	65.5	59.1	41.7
C-1522 Radial Fan	84.2	42.6	51.8	61.7	73.2	74.3	78.6	79.9	75.3	69.9	51.8
C-1562 Radial Fan	84.1	50.7	55.6	63.3	70.2	72.9	82.3	74.5	72.3	67.9	55.6

Miss Katesarin Vorradetwittaya
Environmental Scientist

(Miss Sununta Sirawuttinanon)
Technical Management Team

Remark : 1. Reported analysis refers to submitted sample only.
2. This report shall not be reproduced, except in full, without official approval.

ภาคผนวก ง.7

ใบรับรองผลการตรวจวิเคราะห์
สารเคมีภายในสถานประกอบการ

บริษัท ซีคอท จำกัด
SECOT CO., LTD.
239 ถนนริมคลองประปา แขวงบางซื่อ เขตบางซื่อ กรุงเทพมหานคร 10800
239 RIMKLONGPRAPA ROAD, BANGSUE, BANGKOK 10800, THAILAND
TEL. (662) 959-3600 FAX (662) 959-3535 Website : secot.co.th E-mail : envserv@secot.co.th

ANALYSIS/TEST REPORT

Customer	: EED/SECOT Co., Ltd.	**Request Service No.**	: 1917/65
For	: Thai PET Resin Co.,Ltd.	**Sampling Date**	: 14/09/2022
Address	: 18 Soi G 2 , Pakorn Songkhraorat Road, Map Ta Phut Sub-district, Muang Rayong District, Rayong Province 21150	**Received Date**	: 20/09/2022
		Test Date	: 27/09/2022
Tel/Fax	: 0-3868-5900	**Report Date**	: 27/09/2022

SAMPLE DESCRIPTION / SAMPLING INFORMATION

Sample Designated As	: Workplace Air	**Sampling Method**	: Sorbent Adsorption
Sampling By	: SECOT Co., Ltd.	**Sample Condition**	: Normal

Sampling Location	Sampling Date/Time	Compound	Analytical Method	ND ppm	RESULT ppm	STANDARD ppm
บริเวณ Filter Cleaning Facility	14/09/2022 09:00-11:00	Isopropanol	NIOSH 1400/GC FID	< 0.02	ND	400

Analyst By : Sudaporn Soonthorn
(Miss Sudaporn Soonthorn)

Approved By : Narin Poowasanpetch
(Miss Narisa Poowasanpetch)
Technical Management Team

Remark : 1. Reported analysis refers to submitted sample only.
2. This report shall not be reproduced, except in full, without official approval.
3. Notification of the Department of Labour Protection and Welfare, B.E.2560 (2017).
4. ND = non-detectable.

บริษัท ซีคอท จำกัด
SECOT CO., LTD.
239 ถนนริมคลองประปา แขวงบางซื่อ เขตบางซื่อ กรุงเทพมหานคร 10800
239 RIMKLONGPRAPA ROAD, BANGSUE, BANGKOK 10800, THAILAND
TEL. (662) 959-3600 FAX (662) 959-3535 Website : secot.co.th E-mail : envserv@secot.co.th

ANALYSIS/TEST REPORT

Customer	: EED/SECOT Co., Ltd.	**Request Service No.**	: 2479/65
For	: Thai PET Resin Co.,Ltd.	**Sampling Date**	: 08/12/2022
Address	: 18 Soi G 2 , Pakorn Songkhraorat Road, Map Ta Phut Sub-district, Muang Rayong District, Rayong Province 21150	**Received Date**	: 13/12/2022
		Test Date	: 19/12/2022
Tel/Fax	: 0-3868-5900	**Report Date**	: 20/12/2022

SAMPLE DESCRIPTION / SAMPLING INFORMATION

Sample Designated As	: Workplace Air	**Sampling Method**	: Sorbent Adsorption
Sampling By	: SECOT Co., Ltd.	**Sample Condition**	: Normal

Sampling Location	Sampling Date/Time	Compound	Analytical Method	ND ppm	RESULT ppm	STANDARD ppm
บริเวณ Filter Cleaning Facility	08/12/2022 08:01-09:01	Isopropanol	NIOSH 1400/GC FID	< 0.02	6.85	400

Analyst By : Sudaporn Soonthorn
(Miss Sudaporn Soonthorn)

Approved By : Narin Poowasanpetch
(Miss Narisa Poowasanpetch)
Technical Management Team

Remark : 1. Reported analysis refers to submitted sample only.
2. This report shall not be reproduced, except in full, without official approval.
3. Notification of the Department of Labour Protection and Welfare, B.E.2560 (2017).
4. ND = non-detectable.

ภาคผนวก จ

ใบแสดงการตรวจเทียบเครื่องมือ

Sheet No. : CAL-M5006/01/22

CONTROL UNIT CALIBRATION
(Metric units, mm)

Date: 25 Jan 22

	Initial	Final	Average	
Barometric press, Pb	758	758	758	mmHg

Dry Gas Meter Data

Console No.: M50-06

Metering System ID

DGM Number: 333249

DGM Model: ES-110

Reference Dry Gas Meter Data

Serial No.: 358794

Model: S110

Correction factor (Yr): 0.9966

Last Calibration Date: 8 Jan 22

Calibrated by : Montri P.

Orifice manometer setting, ΔH mm H2O	Ref. DGM Volume V_r Liters	DGM Volume V_m Liters	Temperature (°C)				Time Θ min	DGM Correction factor (Y)	ΔH@ mm
			Ref DGM T_r	Dry Gas Meter					
				Inlet T_i	Outlet T_o	Avg T_m			
12.5	100.1	100.6	24	24	23	23.5	8.58	0.9887	42.5446
25.0	100.2	100.2	24	24	23	23.5	6.00	0.9921	41.5532
50.0	100.1	99.7	24	24	23	23.5	4.32	0.9941	43.1019
76.0	100.1	100.9	24	24	23	23.5	3.52	0.9805	43.4295
100.0	100.2	99.6	24	24	23	23.5	3.52	0.9904	42.9584
150.0	100.2	100.5	24	24	23	23.5	2.47	0.9784	42.0708
							Average	0.9874	42.6097

Approved by : (Miss Katesarin Vorradetwittaya)

SECOT CO., LTD.
239 Rimklongprapa Rd. Bangsue, Bangkok, 10800, THAILAND
Tel: (662) 9593600 Fax: (662) 9593535
E-Mail: envserv@secot.co.th

Sheet No. : CAL-PI-PS10-01/2022

PITOT TUBE CALIBRATION

Calibration Location: SECOT

Calibration Date : 14/01/2022

Calibrated duct No.: 1

Calibration Standard Pitot tube data

Pitot No. : Std-01

Coefficient (Cp) : 1

Type S Pitot No. : PS10-01

Calibrated by : Mr. Montri P.

A Side Calibration

Run No.	ΔPstd (mm H_2O)	ΔPs (mm H_2O)	Cp(s)	Deviation,δ Cp(s) -Cp(A)
1	7.55	10.75	0.8380	0.0032
2	7.55	10.75	0.8380	0.0032
3	7.55	11.00	0.8285	-0.0064

$C_{P(A)}$,avg 0.8349

B Side Calibration

Run No.	ΔPstd (mm H_2O)	ΔPs (mm H_2O)	Cp(s)	Deviation,δ Cp(s) -Cp(B)
1	7.55	11.00	0.8285	-0.0097
2	7.55	10.75	0.8380	-0.0001
3	7.55	10.50	0.8480	0.0098

$C_{P(B)}$,avg 0.8382

| CP(A)-CP(B) | = 0.0033

$C_{P(Avg)}$ = 0.8365

Approved by : _____

(Miss Katesarin Vorradetwittaya)

*** δ must be ≤ 0.01 for the test to be acceptable ***

*** | Cp(A)-Cp(B) | must also be < 0.01 if average of Cp(A) and Cp(B) is ot be used ***

SECOT CO., LTD.
239 Rimklongprapa Rd. Bangsue, Bangkok, 10800, THAILAND
Tel: (662) 9593600 Fax: (662) 9593535
E-Mail: envser@secot.th.com

Airgas
an Air Liquide company

Airgas Specialty Gases
Airgas USA, LLC
600 Union Landing Road
Cinnaminson, NJ 08077-0000
Airgas.com

CERTIFICATE OF ANALYSIS

Grade of Product: EPA Protocol

Part Number:	E04NI99E15AC084	Reference Number:	82-401409170-1
Cylinder Number:	EB0108319	Cylinder Volume:	144.4 CF
Laboratory:	124 - Riverton (SAP) - NJ	Cylinder Pressure:	2015 PSIG
PGVP Number:	B52019	Valve Outlet:	660
Gas Code:	CO,NO,NOX,SO2,BALN	Certification Date:	Feb 05, 2019

Expiration Date: Feb 05, 2023

Certification performed in accordance with "EPA Traceability Protocol for Assay and Certification of Gaseous Calibration Standards (May 2012)" document EPA 600/R-12/531, using the assay procedures listed. Analytical Methodology does not require correction for analytical interference. This cylinder has a total analytical uncertainty as stated below with a confidence level of 95%. There are no significant impurities which affect the use of this calibration mixture. All concentrations are on a volume/volume basis unless otherwise noted.

Do Not Use This Cylinder below 100 psig, i.e. 0.7 megapascals.

ANALYTICAL RESULTS

Component	Requested Concentration	Actual Concentration	Protocol Method	Total Relative Uncertainty	Assay Dates
NOX	50.00 PPM	50.93 PPM	G1	+/- 1.4% NIST Traceable	01/28/2019, 02/05/2019
NITRIC OXIDE	50.00 PPM	50.82 PPM	G1	+/- 1.4% NIST Traceable	01/28/2019, 02/05/2019
SULFUR DIOXIDE	50.00 PPM	48.82 PPM	G1	+/- 1.0% NIST Traceable	01/28/2019, 02/05/2019
CARBON MONOXIDE	0.5000 %	0.5040 %	G1	+/- 1.1% NIST Traceable	01/31/2019
NITROGEN	Balance				

CALIBRATION STANDARDS

Type	Lot ID	Cylinder No	Concentration	Uncertainty	Expiration Date
NTRM	13060206	CC401947	4950 PPM CARBON MONOXIDE/NITROGEN	+/- 0.4%	Feb 15, 2019
PRM	12367	APEX1099237	9.82 PPM NITROGEN DIOXIDE/AIR	+/- 2.0%	Jun 02, 2017
NTRM	12010724	KAL004497	50.03 PPM NITRIC OXIDE/NITROGEN	+/- 0.8%	Mar 12, 2024
GMIS	1114201601	CC506710	4.971 PPM NITROGEN DIOXIDE/NITROGEN	+/- 2.0%	Nov 14, 2019
NTRM	14010327	KAL004376	49.08 PPM SULFUR DIOXIDE/NITROGEN	+/- 1.0%	Apr 17, 2024

The SRM, PRM or RGM noted above is only in reference to the GMIS used in the assay and not part of the analysis.

ANALYTICAL EQUIPMENT

Instrument/Make/Model	Analytical Principle	Last Multipoint Calibration
Siemens Ultramat 6 J3-599 COHIGH	NDIR	Jan 18, 2019
Nicolet 6700 APW1100391 NO	FTIR	Jan 10, 2019
Nicolet 6700 APW1100391 NO2	FTIR	Jan 10, 2019
Nicolet 6700 APW1100391 SO2	FTIR	Jan 10, 2019

Triad Data Available Upon Request

PERMANENT NOTES:PRODUCED IN ACCORDANCE WITH ISO17025 REQUIREMENTS

NOTES:

Gross Weight: 27806.3 grams

Net Weight: 4733.2 grams

This calibration std. has been certified in accordance with the May 2012 EPA Traceability Pr[illegible] Document EPA-600/R-12/531. All testing processes and measurements conform to the requ[illegible] ISO/IEC 17025 and to Airgas ISO 9001:2008 and relate only to items identified on this certi[illegible] are certified to be NIST Traceable with total uncertainty as detailed under Analytical Uncerta[illegible] document shall not be reproduced in full without written approval of the issuer.

ACCREDITED

TESTING CERT No. 3082.05

Approved for Release

High Volume TSP & PM-10 Calibration Data Sheet

Calibration Location : SECOT Co.,Ltd. Calibration Date : Jan 13, 2022

Hi-Vol Pump No. : BH-029 Indicator No. : CM-01

Amb. Temp (°C) : 25 Press (mmHg) : 760

Calibration by : Mr.Punkawin K.

Plate	Indicate (X) (cm.)	True H_2O (in.)	Actual Flow (Y) (cfm)	XY	X^2	Remark
18	19.40	12.50	58.84	1,141.50	376.36	
13	15.40	10.10	53.20	819.28	237.16	
10	11.80	7.80	46.90	553.42	139.24	
7	8.00	5.00	37.81	302.48	64.00	
5	4.80	3.10	30.04	144.19	23.04	
Sum	59.40	38.50	226.79	2,960.87	839.80	

Calibrated by : Punkawin **Approved by :** Vittaya K.

High Volume TSP & PM-10 Calibration Data Sheet

Calibration Location : SECOT Co.,Ltd. Calibration Date : Jan 13, 2022

Hi-Vol Pump No. : BH-021 Indicator No. : CM-01

Amb. Temp (°C) : 25 Press (mmHg) : 760

Calibration by : Mr.Punkawin K.

Plate	Indicate (X) (cm.)	True H_2O (in.)	Actual Flow (Y) (cfm)	XY	X^2	Remark
18	19.80	12.50	58.84	1,165.03	392.04	
13	16.00	10.00	52.94	847.04	256.00	
10	12.40	7.80	46.90	581.56	153.76	
7	8.00	5.10	38.17	305.36	64.00	
5	4.80	3.10	30.04	144.19	23.04	
Sum	61.00	38.50	226.89	3,043.18	888.84	

Calibrated by : Punkawin **Approved by :** Wittayon K.

High Volume TSP & PM-10 Calibration Data Sheet

Calibration Location : SECOT Co.,Ltd. Calibration Date : Feb 3, 2022

Hi-Vol Pump No. : BH-030 Indicator No. : CM-01

Amb. Temp (°C) : 25 Press (mmHg) : 760

Calibration by : Mr.Punkawin K.

Plate	Indicate (X) (cm.)	True H_2O (in.)	Actual Flow (Y) (cfm)	XY	X^2	Remark
18	19.60	12.40	58.61	1,148.80	384.16	
13	16.20	10.20	53.45	865.90	262.40	
10	12.80	8.00	47.48	607.80	163.80	
7	8.20	5.20	38.53	316.00	67.20	
5	4.80	3.20	30.50	146.40	23.00	
Sum	61.60	39.00	228.57	3,084.90	900.56	

Calibrated by : **Approved by :**

Sheet No. : NC-74-2022-084

SOUND LEVEL METER CALIBRATION

Calibration Location: SECOT **Calibration Date:** Oct 10, 22

SOUND LEVEL CALIBRATOR

Brand	Model	Serial No.	Calibrated (dB)	Frequency (Hz)
RION	NC-74	34283648	94.00	1000

No.	Brand	Model	Serial No.	Microphone Serial No.	SLM Reading (dB)	dB Adjust
56	RION	NL-21	00187511	117816	94.1	-0.1
92	RION	NL-21	00198274	123477	93.6	0.4

Calibrated by : _____ **Approved by :** Preeda S.

SECOT CO., LTD.
239 Rimklongprapa Rd. Bangsue, Bangkok, 10800, THAILAND
Tel: (662)959-3600 Fax: (662) 959-3535
E-Mail: envserv@secot co th

MECHANICAL ENGINEERING STANDARDS LABORATORY
Industrial Metrology and Testing Service Centre
Thailand Institute of Scientific and Technological Research
No. 23-65/0223-02
Serial No. 160100
Date 3 Feb 22 By

NSC-TISI-TIS 17025
CALIBRATION 0060

THAILAND INSTITUTE OF SCIENTIFIC AND TECHNOLOGICAL RESEARCH (TISTR)

Mechanical Engineering Standards Laboratory Soi 1, Bangpoo Industrial Estate, Muang, Samutprakan 10280, Thailand.

Request No.23-65/0223

MTC.No.23-65/0223-02

Number of page(s) 2

CALIBRATION CERTIFICATE

Nomenclature : DRYCAL

Manufacturer : Mesa Labs

Serial No.: 160100

Model : Defender 520-L

Scale range : 5 ml/min to 500 ml/min

Subdivision : (0.001, 0.01) ml/min

Submitted by : SECOT CO.,LTD.

239, Rimklongprapa Road, Bangsue,

Bangkok 10800, Thailand.

Received date : 26 January 2022 **Condition of measured item :** Normal

Calibration date : 3 February 2022

Standard :

Standard	Certificate No.	Date due	Traceability
RTD Thermometer	PSL-T 336/63	6-Apr-22	TISTR
Molbox/PressureTransducer/UpStream	MP-0013-21	25-Jan-23	NIMT
Primary Flow Calibrator S/N 117982	MW-0011-21	8-Apr-23	NIMT

Calibrated by : Terasak Panna

(Mr.Terasak Panna)

Approved by

(Ms.Kitana Luanghirun)

Director

Mechanical Engineering Standards Laboratory

Ref. 2013265012600367002

Issued Date 3 February 2022

The results relate only to the items tested/calibrated or value assigned.
Advertising the Report/Certificate and publicity of the results except in full are prohibited unless written permission is obtained from the governor of TISTR.

Head Office
35 Mu 3 Tambon Khlong Ha, Amphoe Khlong Luang, Changwat Pathumthani 12120, Thailand
Tel. (66) 0 2577 9000
Fax. (66) 0 2577 9009
E-mail : rumpai@tistr.or.th Website:www.tistr.or.th

Office/Laboratory
Soi 1C, Bangpoo Industrial Estate, Sukhumvit Road, Amphoe Muang, Changwat Samutprakan 10280, Thailand
Tel. (66) 0 2323 1672-80 ext. 115, 116
Fax. (66) 0 2323 9165
E-mail : mtc@tistr.or.th

Office
196 Phahonyothin Road, Chatuchak, Bangkok 10900, Thailand
Tel. (66) 0 2579 1121-30 ext. 5219, 5225, 5217
Fax. (66) 0 2579 8592
E-mail : sumalee@tistr.or.th

THAILAND INSTITUTE OF SCIENTIFIC AND TECHNOLOGICAL RESEARCH (TISTR)

Mechanical Engineering Standards Laboratory Soi 1, Bangpoo Industrial Estate, Muang, Samutprakan 10280, Thailand.

Calibration point : (20, 50, 100, 200, 400) ml/min

Ambient condition : Temperature (23 ± 3) °C , Relative humidity (55 ± 15) %

Atmospheric pressure (1010±13) hPa

Calibration method : The flowmeter (UUC) was calibrated by comparison method with standard flowmeter according to CP-370.01.

The reported value is the value that converted to value at reference condition within pressure and temperature of the actual gas entering the UUC

Measurement data :

UUC Value (ml/min)	Standard Value (ml/min)	Temperature (°C)	Pressure (hPa)	Deviation (%)	Uncertainty (%)
*22.473	22.553	25.071	1009.97	-0.35	1.08
53.343	53.559	25.077	1009.93	-0.40	1.01
102.11	103.17	25.075	1010.08	-1.02	1.04
199.33	202.02	25.035	1010.16	-1.33	1.06
404.44	411.64	24.950	1010.43	-1.75	1.00

The reported expanded uncertainties are based on standard uncertainties multiplied by a coverage factor k=2, which provides a level of confidence of approximately 95%.

* : The calibration point is not the scope of accreditation.

The end of calibration certificate.

Ths.

The results relate only to the items tested/calibrated or value assigned.
ıg the Report/Certificate and publicity of the results except in full are prohibited unless written permission is obtained from the governor of TISTR.

e
nbon Khlong Ha, Amphoe Khlong Luang,

Office/Laboratory
Soi 1C, Bangpoo Industrial Estate, Sukhumvit Road,

Office
196 Phahonyothin Road, Chatuchak, Bangkok 1090(

Sheet No. : CEL120/2-2022-090

SOUND LEVEL METER CALIBRATION

Calibration Location: SECOT **Calibration Date:** Sep 14, 22

SOUND LEVEL CALIBRATOR

Brand	Model	Serial No.	Calibrated (dB)	Frequency (Hz)
CASELLA	CEL120/2	2839225	114.0	1000

No.	Brand	Model	Serial No.	Microphone Serial No.	SLM Reading (dB)	dB Adjust
9	CASELLA	CEL-246	3173156	3173156	114.0	0.0
11	CASELLA	CEL-246	3173243	3173243	113.7	0.3
15	CASELLA	CEL-246	3173311	3173311	113.5	0.5
16	CASELLA	CEL-246	3173312	3173312	113.5	0.5
17	CASELLA	CEL-246	3173318	3173318	113.6	0.4
18	CASELLA	CEL-246	3173324	3173324	114.0	0.0

Calibrated by : **Approved by :**

SECOT CO., LTD.
239 Rimklongprapa Rd. Bangsue, Bangkok, 10800, THAILAND
Tel: (662)959-3600 Fax: (662) 959-3535
E-Mail: envserv@secot.com.th

Sheet No. : CEL120/2-2022-112

SOUND LEVEL METER CALIBRATION

Calibration Location: SECOT **Calibration Date:** Dec 8, 22

SOUND LEVEL CALIBRATOR

Brand	Model	Serial No.	Calibrated (dB)	Frequency (Hz)
CASELLA	CEL120/2	2839225	114.0	1000

No.	Brand	Model	Serial No.	Microphone Serial No.	SLM Reading (dB)	dB Adjust
2	CASELLA	CEL-246	1443618	1443618	113.8	0.2
4	CASELLA	CEL-246	1443817	1443817	113.9	0.1
5	CASELLA	CEL-246	1443838	1443838	113.9	0.1
6	CASELLA	CEL-246	3173108	3173108	114.0	0.0
8	CASELLA	CEL-246	3173135	3173135	114.0	0.0
10	CASELLA	CEL-246	3173161	3173161	113.8	0.2

Calibrated by : _____ **Approved by :** _____

SECOT CO., LTD.
239 Rimklongprapa Rd. Bangsue, Bangkok, 10800, THAILAND
Tel: (662)959-3600 Fax: (662) 959-3535
E-Mail: envserv@secot.com.th

ELECTRICAL AND ELECTRONICS INSTITUTE
FOUNDATION FOR INDUSTRIAL DEVELOPMENT
975 Moo 4, Bangpoo Industrial Estate, Soi 8, Sukhumvit Road km 37,
Phraek Sa, Mueang Samut Prakan, Samut Prakan 10280
Tel: +66 2709 4860-8 Fax: +66 2324 0917-8

NSC-TISI-TIS 17025
CALIBRATION 0119

Certificate No.: CP20210097EA
Operation No.: CP2021120018

Certificate of Calibration

Equipment:	Sound Calibrator
Manufacturer:	CASELLA
Model/Type:	CEL-120/1
Serial No.:	0254955
ID No.:	-
Customer:	SECOT Co.,Ltd.
Address:	239 Rimklongprapa Rd., Bangsue, Bangkok 10800 Thailand
Received Date:	21 December 2021
Calibrated Date:	24 December 2021
Issued Date:	28 December 2021
Calibrated by:	Ms. Juntaporn Kunhakom

Approved by: _____
(Mr. Sittichai Swaksuriyawong)
Group Manager

This report was prepared electronically using applicable electronic signature. Printing or copy of file are considered as a copy of the document.

The reported uncertainty of measurement was based on standard uncertainty multiplied by a coverage factor k = 2.00, providing a level of confidence of approximately 95%. This certificate may not be reproduced other than in full except with the prior written approval of the Electrical and Electronics Institute, Foundation for Industrial Development.

F-CAL-004 Ed.0

Certificate No.: CP20210097EA

Calibration Report

Equipment: Sound Calibrator
Manufacturer: CASELLA
Model/Type: CEL-120/1
Serial No.: 0254955
ID No.: -
Ambient Temperature: (23 ± 2) °C
Relative Humidity: (50 ± 15) %
Pressure: (101.3 ± 1.5) kPa
Method of Calibration :-
IEC 60942:2017

Condition of this result of calibration

1. Reference standards instrument :-

	Instrument	Model	Serial No.	Cert. No.	Due Date
1)	Standard microphone	4180	2661000	AA-1010-21	13 June 2022
2)	Waveform Generator	33511B	MY52302264	0144RF21	17 June 2022
3)	Audio Analyzing DMM	2015-P	4079144	E1U210398	2 February 2022
4)	Pressure humidity and Temperature Transmitter	PTU301	F0640002	CL1-P210047 0255TE21	16 June 2022 7 July 2022

2. This result of calibration was found accurate as shown on date and place of calibration only.
3. This certification is traceable to the international system of unit maintained at :-
   Reference standards instrument for Acoustic function
   - National Institute of Metrology (Thailand)
   Reference standards instrument for Electrical function
   - Electrical and Electronics Institute; ONSC Accredited Calibration No.0119

Result of Calibration:-

1. Function : Sound pressure level

Norminal Frequency (Hz)	Specified Sound Pressure level (dB)	Measured value (dB)	Deviated value[1] (dB)	Acceptance limit[3] (dB)
1000	94	93.92	-0.08	±0.25
1000	114	113.95	-0.05	±0.25

2. Function : Frequency

Norminal Sound Pressure level (dB)	Specified Frequency (Hz)	Measured value (Hz)	Deviated value[2] (%)	Acceptance limit[3] (%)
94	1000	1000.0	0.0	±.0.7
114	1000	1000.0	0.0	±.0.7

Certificate No.: CP20210097EA

Calibration Report

3. Function : Total distortion + noise

Norminal Sound Pressure level (dB)	Norminal Frequency (Hz)	Measured value[4] (%)	Acceptance limit[5] (%)
94	1000	2.5	2.5
114	1000	0.4	2.5

Uncertainty of measurement

Function	Uncertainty	Maximum-permitted uncertainty of measurement
Sound pressure level	0.10 dB	0.15 dB
Frequency	0.10 %	0.20 %
Total distortion + noise	0.40 %	0.50 %

Note: [1] The deviated value is the absolube valule of the difference between the measured value and the corresponding specified sound pressure level.
[2] The deviated value is the absolube valule of the difference in percent between the measured value and the corresponding specified frequency.
[3] The acceptance limit is for the deviated value.
[4] The measured value is the total distortion + noise, measured over the frequency range from 20 Hz to 20 kHz.
[5] The acceptance limit is for the Measured value.

Remarks: 1. Acceptance limit was IEC 60942:2017 Class 1.

- - End of Report - -

ภาคผนวก ฉ

หนังสืออนุญาตขึ้นทะเบียนห้องปฏิบัติการวิเคราะห์เอกชน จากกรมโรงงานอุตสาหกรรม

ที่ อก ๐๓๑๐(๑)/ ๑๗๔๙

กรมโรงงานอุตสาหกรรม
ถนนพระรามที่ ๖ แขวงทุ่งพญาไท
เขตราชเทวี กรุงเทพฯ ๑๐๔๐๐

๐๔ กุมภาพันธ์ ๒๕๖๕

เรื่อง เปลี่ยนแปลงบุคลากรของห้องปฏิบัติการวิเคราะห์

เรียน กรรมการผู้จัดการ บริษัท ซีคอท จำกัด

อ้างถึง คำขอขึ้นทะเบียน/ต่ออายุ/เปลี่ยนแปลงบุคลากร และชนิดสารมลพิษของห้องปฏิบัติการวิเคราะห์เอกชน ลงวันที่ ๒๘ มกราคม ๒๕๖๕

ตามหนังสือที่อ้างถึง บริษัท ซีคอท จำกัด ห้องปฏิบัติการวิเคราะห์เอกชน เลขทะเบียน ว-๒๓๙ สถานที่ตั้งเลขที่ ๒๓๙ ถนนริมคลองประปา แขวงบางซื่อ เขตบางซื่อ กรุงเทพมหานคร ขอเปลี่ยนแปลงบุคลากรของห้องปฏิบัติการวิเคราะห์ ความละเอียดแจ้งแล้ว นั้น

กรมโรงงานอุตสาหกรรมพิจารณาแล้ว มีความเห็นดังนี้

๑. ให้ยกเลิกเจ้าหน้าที่ประจำห้องปฏิบัติการวิเคราะห์ จำนวน ๔ ราย

๑) นางสาวโชติมาส ไทยเจริญ	ทะเบียนเลขที่ ว-๒๓๙-จ-๖๐๐๖
๒) นางสาวณัฐศิริ เลิศธีรพิพัฒน์	ทะเบียนเลขที่ ว-๒๓๙-จ-๖๔๒๓
๓) นางสาวเกษวรินทร์ ศิลศึก	ทะเบียนเลขที่ ว-๒๓๙-จ-๖๔๒๔
๔) นางสาวจิรนันท์ จัตุทะศรี ปิยะธนากร	ทะเบียนเลขที่ ว-๒๓๙-จ-๗๒๓๒

๒. ให้เพิ่มผู้ควบคุมดูแลห้องปฏิบัติการวิเคราะห์ จำนวน ๑ ราย

นางสาวณัฐศิริ เลิศธีรพิพัฒน์	ทะเบียนเลขที่ ว-๒๓๙-ค-๐๐๐๑

๓. ให้เพิ่มเจ้าหน้าที่ประจำห้องปฏิบัติการวิเคราะห์ จำนวน ๒ ราย

๑) นางสาวสุดาพร สุนทร	ทะเบียนเลขที่ ว-๒๓๙-จ-๐๐๐๑
๒) นางสาวสัญญลัษณ์ อินทรประสิทธิ์	ทะเบียนเลขที่ ว-๒๓๙-จ-๐๐๐๒

อนึ่ง หนังสือฉบับนี้จะหมดอายุพร้อมหนังสือต่ออายุรับขึ้นทะเบียนห้องปฏิบัติการวิเคราะห์เอกชน ที่ อก ๐๓๑๐(๑)/๑๑๘๐๔ ลงวันที่ ๒๑ ตุลาคม ๒๕๖๓ คือในวันที่ ๒ พฤษภาคม ๒๕๖๖ ทั้งนี้ สามารถยื่นคำขอผ่านระบบอิเล็กทรอนิกส์ได้ที่หน้าเว็บไซต์กรมโรงงานอุตสาหกรรม ตาม QR Code ท้ายหนังสือฉบับนี้

จึงเรียนมาเพื่อทราบ

ขอแสดงความนับถือ

(นางจินดา เดชะศรินทร์)
ผู้อำนวยการกองวิจัยและเตือนภัยมลพิษโรงงาน
ปฏิบัติราชการแทนอธิบดีกรมโรงงานอุตสาหกรรม

ยื่นคำขอผ่านระบบอิเล็กทรอนิกส์

กองวิจัยและเตือนภัยมลพิษโรงงาน
กลุ่มมาตรฐานวิธีการวิเคราะห์ทดสอบมลพิษและทะเบียนห้องปฏิบัติการ
โทร. ๐ ๒๔๓๐ ๖๓๑๒ ต่อ ๒๑๐๓-๕
โทรสาร ๐ ๒๔๓๐ ๖๓๑๒ ต่อ ๒๑๙๙
ไปรษณีย์อิเล็กทรอนิกส์ saraban@diw.mail.go.th

ที่ อก ๐๓๑๐(๑)/๑๑๘๐๔

กรมโรงงานอุตสาหกรรม
ถนนพระรามที่ ๖ เขตราชเทวี
กรุงเทพมหานคร ๑๐๔๐๐

๒๑ ตุลาคม ๒๕๖๓

เรื่อง ต่ออายุหนังสือรับขึ้นทะเบียนห้องปฏิบัติการวิเคราะห์เอกชน

เรียน กรรมการผู้จัดการ บริษัท ซีคอท จำกัด

อ้างถึง คำขอขึ้นทะเบียน/ต่ออายุ/เปลี่ยนแปลงบุคลากร และชนิดสารมลพิษของห้องปฏิบัติการวิเคราะห์เอกชน ลงวันที่ ๒๔ มีนาคม ๒๕๖๓

สิ่งที่ส่งมาด้วย ๑. รายชื่อผู้ควบคุมดูแลห้องปฏิบัติการวิเคราะห์ จำนวน ๑ แผ่น
๒. รายชื่อเจ้าหน้าที่ประจำห้องปฏิบัติการวิเคราะห์ จำนวน ๑ แผ่น
๓. ขอบข่ายสารมลพิษที่ได้รับขึ้นทะเบียนจากกรมโรงงานอุตสาหกรรม จำนวน ๓๒ แผ่น

ตามหนังสือที่อ้างถึง บริษัท ซีคอท จำกัด ขอต่ออายุหนังสือรับขึ้นทะเบียนห้องปฏิบัติการวิเคราะห์เอกชน เลขทะเบียน ว-๒๓๙ สถานที่ตั้งเลขที่ ๒๓๙ ถนนริมคลองประปา แขวงบางซื่อ เขตบางซื่อ กรุงเทพมหานคร ต่อกรมโรงงานอุตสาหกรรม นั้น

กรมโรงงานอุตสาหกรรมพิจารณาแล้ว ให้บริษัท ซีคอท จำกัด ต่ออายุหนังสือรับขึ้นทะเบียนห้องปฏิบัติการวิเคราะห์เอกชน โดยมีองค์ประกอบดังนี้

ก. ผู้ควบคุมดูแลห้องปฏิบัติการวิเคราะห์ จำนวน ๑๐ ราย ตามสิ่งที่ส่งมาด้วย ๑
ข. เจ้าหน้าที่ประจำห้องปฏิบัติการวิเคราะห์ จำนวน ๓๑ ราย ตามสิ่งที่ส่งมาด้วย ๒
ค. ขอบข่ายสารมลพิษที่ได้รับขึ้นทะเบียนให้วิเคราะห์ในน้ำเสีย จำนวน ๔๖ รายการ น้ำใต้ดิน จำนวน ๑๒๓ รายการ อากาศเสีย จำนวน ๒๗ รายการ สิ่งปฏิกูลหรือวัสดุที่ไม่ใช้แล้ว จำนวน ๓๔ รายการ และดิน จำนวน ๑๒๒ รายการ รวมทั้งสิ้นจำนวน ๓๕๒ รายการ ตามสิ่งที่ส่งมาด้วย ๓

หนังสือฉบับนี้จะหมดอายุในวันที่ ๒ พฤษภาคม ๒๕๖๖ หากประสงค์จะต่ออายุหนังสือรับขึ้นทะเบียนห้องปฏิบัติการวิเคราะห์เอกชน ให้ยื่นคำขอต่ออายุพร้อมเอกสารประกอบคำขอต่อกรมโรงงานอุตสาหกรรมภายใน ๓๐ วัน ก่อนวันสิ้นอายุของหนังสือรับขึ้นทะเบียนห้องปฏิบัติการวิเคราะห์เอกชน ซึ่งคำขอต่ออายุดังกล่าวขอรับได้ที่กรมโรงงานอุตสาหกรรม

จึงเรียนมาเพื่อทราบ

ขอแสดงความนับถือ

(นางจินดา เดชะศรินทร์)
ผู้อำนวยการกองวิจัยและเตือนภัยมลพิษโรงงาน
ปฏิบัติราชการแทนอธิบดีกรมโรงงานอุตสาหกรรม

กองวิจัยและเตือนภัยมลพิษโรงงาน
กลุ่มมาตรฐานวิธีการวิเคราะห์ทดสอบมลพิษและทะเบียนห้องปฏิบัติการ
โทร. ๐ ๒๒๐๒ ๔๐๐๒ ๐ ๒๒๐๒ ๔๑๔๖
โทรสาร ๐ ๒๓๕๔ ๓๒๐๘ ๐ ๒๓๕๔ ๓๔๑๕

เอกสารแนบท้ายหนังสือรับต่ออายุขึ้นทะเบียนห้องปฏิบัติการวิเคราะห์เอกชน
บริษัท ซีคอท จำกัด เลขทะเบียน ว-๒๓๙
ที่ อก ๐๓๑๐(๑)/ ๑๑๘๐๔ ลงวันที่ ๒๑ ตุลาคม ๒๕๖๓

ก. ผู้ควบคุมดูแลห้องปฏิบัติการวิเคราะห์ จำนวน ๑๐ ราย

๑) นางสมฤดี เกรียงไกรอุดม	ทะเบียนเลขที่ ว-๒๓๙-ค-๕๘๒๐
๒) นางอารยา ทิพรักษ์	ทะเบียนเลขที่ ว-๒๓๙-ค-๕๘๖๓
๓) นายขรรชัย เกรียงไกรอุดม	ทะเบียนเลขที่ ว-๒๓๙-ค-๕๙๗๕
๔) นางสาวเขมชุดา อินทร์ศร	ทะเบียนเลขที่ ว-๒๓๙-ค-๕๙๗๖
๕) นางสาวปรีดา สมใจ	ทะเบียนเลขที่ ว-๒๓๙-ค-๕๙๗๘
๖) นางสาวอรัญญา มาตา	ทะเบียนเลขที่ ว-๒๓๙-ค-๕๙๗๙
๗) นางสาวลดาวัลย์ วงศ์เจริญ	ทะเบียนเลขที่ ว-๒๓๙-ค-๕๙๘๐
๘) นางสาวมณีวรรณ เกตะวันดี	ทะเบียนเลขที่ ว-๒๓๙-ค-๕๙๘๒
๙) นางสาวนริสา ภูวสรรเพ็ชญ์	ทะเบียนเลขที่ ว-๒๓๙-ค-๖๔๑๙
๑๐) นางสาวศิริวรรณ ฉิมสง่า	ทะเบียนเลขที่ ว-๒๓๙-ค-๖๔๒๐

เอกสารแนบท้ายหนังสือรับต่ออายุขึ้นทะเบียนห้องปฏิบัติการวิเคราะห์เอกชน
บริษัท ซีคอท จำกัด เลขทะเบียน ว-๒๓๙
ที่ อก ๐๓๑๐(๑)/ ๑๑๘๐๔ ลงวันที่ ๒๑ ตุลาคม ๒๕๖๓

ข. เจ้าหน้าที่ประจำห้องปฏิบัติการวิเคราะห์ จำนวน ๓๑ ราย

๑) นางสาวสุรัชวดี ชัยธรรม	ทะเบียนเลขที่ ว-๒๓๙-จ-๕๘๒๕
๒) นางสาวสุธาทิพย์ เทียนเตี้ย	ทะเบียนเลขที่ ว-๒๓๙-จ-๕๘๒๙
๓) นางสาวสุนันทา ศิรวุฒินานนท์	ทะเบียนเลขที่ ว-๒๓๙-จ-๕๙๘๓
๔) นายบวร ดีชัยยะ	ทะเบียนเลขที่ ว-๒๓๙-จ-๕๙๘๖
๕) นางสาวเกศรินทร์ วรเดชวิทยา	ทะเบียนเลขที่ ว-๒๓๙-จ-๕๙๙๑
๖) นายอนิวัฒน์ พิมวันนา	ทะเบียนเลขที่ ว-๒๓๙-จ-๖๐๐๑
๗) นายชิตพล สมประสงค์	ทะเบียนเลขที่ ว-๒๓๙-จ-๖๐๐๒
๘) นางสาวศศิธร พรหมประเสริฐ	ทะเบียนเลขที่ ว-๒๓๙-จ-๖๐๐๓
๙) นายศิวะนนท์ กุลวงษ์	ทะเบียนเลขที่ ว-๒๓๙-จ-๖๐๐๕
๑๐) นางสาวโชติมาส ไทยเจริญ	ทะเบียนเลขที่ ว-๒๓๙-จ-๖๐๐๖
๑๑) นางสาวปิยขวัญ สุระโคตร	ทะเบียนเลขที่ ว-๒๓๙-จ-๖๔๒๑
๑๒) นางสาวณัฐศิริ เลิศธีรพิพัฒน์	ทะเบียนเลขที่ ว-๒๓๙-จ-๖๔๒๓
๑๓) นางสาวเกษวรินทร์ ศิลศึก	ทะเบียนเลขที่ ว-๒๓๙-จ-๖๔๒๔
๑๔) นางสาวอลิษา คนิวรานนท์	ทะเบียนเลขที่ ว-๒๓๙-จ-๗๒๓๑
๑๕) นางสาวจิรนันท์ จัตุฑะศรี ปิยะธนากร	ทะเบียนเลขที่ ว-๒๓๙-จ-๗๒๓๒
๑๖) นางสาวสิริวรรณ แก้วชิงดวง	ทะเบียนเลขที่ ว-๒๓๙-จ-๗๒๓๓
๑๗) นางสาวปัทมวรรณ สุวรรณวิโรจน์	ทะเบียนเลขที่ ว-๒๓๙-จ-๗๒๓๔
๑๘) นางสาวกนิษฐา เจริญเชื้อ	ทะเบียนเลขที่ ว-๒๓๙-จ-๗๒๓๖
๑๙) นายจิรากร ลิ่มศิลา	ทะเบียนเลขที่ ว-๒๓๙-จ-๗๒๓๗
๒๐) นายชนาธิป สิงห์เกษมศักดิ์	ทะเบียนเลขที่ ว-๒๓๙-จ-๗๒๓๘
๒๑) นายวัชรกานต์ ประมาคะเต	ทะเบียนเลขที่ ว-๒๓๙-จ-๗๒๔๐
๒๒) นายซอง เฮงชวัลกุล	ทะเบียนเลขที่ ว-๒๓๙-จ-๗๒๔๒
๒๓) นางสาวกฤษณา จันทุม	ทะเบียนเลขที่ ว-๒๓๙-จ-๗๘๐๒
๒๔) นางสาวพรนภา บุตรธรรม	ทะเบียนเลขที่ ว-๒๓๙-จ-๗๘๐๓
๒๕) นางสาวธาริณี อาจปลิว	ทะเบียนเลขที่ ว-๒๓๙-จ-๗๘๐๔
๒๖) นายธนโชติ ช่างล้อ	ทะเบียนเลขที่ ว-๒๓๙-จ-๗๘๐๖
๒๗) นางสาวพัชรา สมานฉันท์	ทะเบียนเลขที่ ว-๒๓๙-จ-๘๑๘๓
๒๘) นางสาวจุฑารัตน์ แจ่มเรือน	ทะเบียนเลขที่ ว-๒๓๙-จ-๘๔๔๓
๒๙) นางสาวจณิสตา กุ้ยอ่อน	ทะเบียนเลขที่ ว-๒๓๙-จ-๘๙๓๗
๓๐) นางสาววรัญญา เชี่ยนมั่น	ทะเบียนเลขที่ ว-๒๓๙-จ-๘๙๓๘
๓๑) นางสาวจิรารัตน์ นุริตมนต์	ทะเบียนเลขที่ ว-๒๓๙-จ-๘๙๓๙

เอกสารแนบท้ายหนังสือรับต่ออายุขึ้นทะเบียนห้องปฏิบัติการวิเคราะห์เอกชน
บริษัท ซีคอท จำกัด เลขทะเบียน ว-๒๓๙
ที่ อก ๐๓๑๐(๑)/ ๑๑๘๐๔ ลงวันที่ ๒๑ ตุลาคม ๒๕๖๓

ขอบข่ายสารมลพิษที่ได้รับขึ้นทะเบียนจากกรมโรงงานอุตสาหกรรม จำนวน ๓๕๒ รายการ

น้ำเสีย จำนวน 46 รายการ

ลำดับที่	สารมลพิษ	วิธีวิเคราะห์
1	Aldrin	1) Liquid-Liquid Extraction, Gas Chromatographic Method[4] 2) Liquid-Liquid Extraction, Gas Chromatographic/ Mass Spectrometric Method[4]
2	Arsenic	1) Digestion, Hydride Generation/Atomic Absorption Spectrometric Method[4] 2) Digestion, Inductively Coupled Plasma Method[4]
3	Barium	1) Digestion, Direct Nitrous Oxide-Acetylene Flame Method[4] 2) Digestion, Inductively Coupled Plasma Method[4]
4	α-BHC	1) Liquid-Liquid Extraction, Gas Chromatographic Method[4] 2) Liquid-Liquid Extraction, Gas Chromatographic/ Mass Spectrometric Method[4]
5	β-BHC	1) Liquid-Liquid Extraction, Gas Chromatographic Method[4] 2) Liquid-Liquid Extraction, Gas Chromatographic/ Mass Spectrometric Method[4]
6	γ-BHC	1) Liquid-Liquid Extraction, Gas Chromatographic Method[4] 2) Liquid-Liquid Extraction, Gas Chromatographic/ Mass Spectrometric Method[4]
7	δ-BHC	1) Liquid-Liquid Extraction, Gas Chromatographic Method[4] 2) Liquid-Liquid Extraction, Gas Chromatographic/ Mass Spectrometric Method[4]
8	Biochemical Oxygen Demand	1) 5-Day BOD Test, Azide Modification Method[4] 2) 5-Day BOD Test, Membrane Electrode Method[4]
9	Cadmium	1) Digestion, Direct Air-Acetylene Flame Method[4] 2) Digestion, Electrothermal Atomic Absorption Spectrometric Method[4] 3) Digestion, Inductively Coupled Plasma Method[4]

10 Chemical...

(นางริกาญจน์ ฉัตรสกุลวิไล)
ผู้อำนวยการกลุ่มมาตรฐานวิธีการวิเคราะห์ทดสอบมลพิษ
และทะเบียนห้องปฏิบัติการ

ลำดับที่	สารมลพิษ	วิธีวิเคราะห์
10	Chemical Oxygen Demand	1) Open Reflux, Titrimetric method[4] 2) Close Reflux, Colorimetric method[4] 3) Closed Reflux, Titrimetric Method[4]
11	Chlordane	1) Liquid-Liquid Extraction, Gas Chromatographic Method[4] 2) Liquid-Liquid Extraction, Gas Chromatographic/ Mass Spectrometric Method[4]
12	Chromium	1) Digestion, Direct Air-Acetylene Flame Method[4] 2) Digestion, Electrothermal Atomic Absorption Spectrometric Method[4] 3) Digestion, Inductively Coupled Plasma Method[4]
13	Color	ADMI Weighted-Ordinate Spectrophotometric Method[4]
14	Copper	1) Digestion, Direct Air-Acetylene Flame Method[4] 2) Digestion, Electrothermal Atomic Absorption Spectrometric Method[4] 3) Digestion, Inductively Coupled Plasma Method[4]
15	Cyanide	Distillation, Colorimetric method[4]
16	2,4-D	Liquid-Liquid Extraction, Gas Chromatographic Method[4]
17	4,4'-DDD	1) Liquid-Liquid Extraction, Gas Chromatographic Method[4] 2) Liquid-Liquid Extraction, Gas Chromatographic/ Mass Spectrometric Method[4]
18	4,4'-DDE	1) Liquid-Liquid Extraction, Gas Chromatographic Method[4] 2) Liquid-Liquid Extraction, Gas Chromatographic/ Mass Spectrometric Method[4]
19	4,4'-DDT	1) Liquid-Liquid Extraction, Gas Chromatographic Method[4] 2) Liquid-Liquid Extraction, Gas Chromatographic/ Mass Spectrometric Method[4]
20	Dieldrin	1) Liquid-Liquid Extraction, Gas Chromatographic Method[4] 2) Liquid-Liquid Extraction, Gas Chromatographic/ Mass Spectrometric Method[4]

21 Endosulfan I...

(นางริกาญจน์ ฉัตรสกุลวิไล)
ผู้อำนวยการกลุ่มมาตรฐานวิธีการวิเคราะห์ทดสอบมลพิษ
และทะเบียนห้องปฏิบัติการ

ลำดับที่	สารมลพิษ	วิธีวิเคราะห์
21	Endosulfan I	1) Liquid-Liquid Extraction, Gas Chromatographic Method[4] 2) Liquid-Liquid Extraction, Gas Chromatographic/ Mass Spectrometric Method[4]
22	Endosulfan II	1) Liquid-Liquid Extraction, Gas Chromatographic Method[4] 2) Liquid-Liquid Extraction, Gas Chromatographic/ Mass Spectrometric Method[4]
23	Endosulfan Sulfate	1) Liquid-Liquid Extraction, Gas Chromatographic Method[4] 2) Liquid-Liquid Extraction, Gas Chromatographic/ Mass Spectrometric Method[4]
24	Endrin	1) Liquid-Liquid Extraction, Gas Chromatographic Method[4] 2) Liquid-Liquid Extraction, Gas Chromatographic/ Mass Spectrometric Method[4]
25	Endrin Aldehyde	1) Liquid-Liquid Extraction, Gas Chromatographic Method[4] 2) Liquid-Liquid Extraction, Gas Chromatographic/ Mass Spectrometric Method[4]
26	Formaldehyde	Distillation, Colorimetric Method[3]
27	Free Chlorine	1) Iodometric Method[4] 2) DPD Colorimetric Method[4]
28	Heptachlor	1) Liquid-Liquid Extraction, Gas Chromatographic Method[4] 2) Liquid-Liquid Extraction, Gas Chromatographic/ Mass Spectrometric Method[4]
29	Heptachlor epoxide	1) Liquid-Liquid Extraction, Gas Chromatographic Method[4] 2) Liquid-Liquid Extraction, Gas Chromatographic/ Mass Spectrometric Method[4]
30	Hexavalent Chromium	1) Colorimetric Method[4] 2) Extraction, Air-Acetylene Flame Method[4]
31	Lead	1) Digestion, Direct Air-Acetylene Flame Method[4] 2) Digestion, Electrothermal Atomic Absorption Spectrometric Method[4] 3) Digestion, Inductively Coupled Plasma Method[4]

(นางริกาญจน์ ฉัตรสกุลวิไล)
ผู้อำนวยการกลุ่มมาตรฐานวิธีการวิเคราะห์ทดสอบมลพิษ

32 Manganese...

ลำดับที่	สารมลพิษ	วิธีวิเคราะห์
32	Manganese	1) Digestion, Direct Air-Acetylene Flame Method[4] 2) Digestion, Electrothermal Atomic Absorption Spectrometric Method[4] 3) Digestion, Inductively Coupled Plasma Method[4]
33	Mercury	Digestion, Cold-Vapor Atomic Absorption Spectrometric Method[4]
34	Methoxychlor	Liquid-Liquid Extraction, Gas Chromatographic Method[4]
35	Nickel	1) Digestion, Direct Air-Acetylene Flame Method[4] 2) Digestion, Electrothermal Atomic Absorption Spectrometric Method[4] 3) Digestion, Inductively Coupled Plasma Method[4]
36	Oil & Grease	1) Liquid-Liquid, Partition-Gravimetric Method[4] 2) Soxhlet Extraction Method[4]
37	pH	Electrometric Method[4]
38	Phenols	1) Distillation, Chloroform Extraction Method[4] 2) Distillation, Direct Photometric Method[4]
39	Selenium	1) Digestion, Hydride Generation/Atomic Absorption Spectrometric Method[4] 2) Digestion, Inductively Coupled Plasma Method[4]
40	Sulfide	1) Iodometric method[4] 2) Methylene blue method[4]
41	Temperature	Laboratory and Field Methods[4]
42	Total Dissolved Solids	Dried at 180 °C[4]
43	Total Kjeldahl Nitrogen	1) Macro Kjeldahl Method[4] 2) Semi-Micro Kjeldahl Method[4]
44	Total Suspended Solids	Dried at 103-105 °C[4]
45	Trivalent Chromium	1) Digestion, Direct Air-Acetylene Flame Method; Colorimetric Method; Calculation[4] 2) Digestion, Electrothermal Atomic Absorption Spectrometric Method; Colorimetric Method; Calculation[4] 3) Digestion, Inductively Coupled Plasma Method; Colorimetric Method; Calculation[4]
46	Zinc	1) Digestion, Direct Air-Acetylene Flame Method[4] 2) Digestion, Electrothermal Atomic Absorption Spectrometric Method[4] 3) Digestion, Inductively Coupled Plasma Method[4]

(นางริกาญจน์ ฉัตรสกุลวิไล)
ผู้อำนวยการกลุ่มมาตรฐานวิธีการวิเคราะห์ทดสอบมลพิษ

น้ำใต้ดิน...

น้ำใต้ดิน จำนวน 123 รายการ

ลำดับที่	สารมลพิษ	วิธีวิเคราะห์
1	Acenaphthene	Liquid-Liquid Extraction, Gas Chromatographic/ Mass Spectrometric Method[4]
2	Acetone	Purge and Trap Gas Chromatographic/ Mass Spectrometric Method[4]
3	Aldrin	1) Liquid-Liquid Extraction, Gas Chromatographic Method[4] 2) Liquid-Liquid Extraction, Gas Chromatographic/ Mass Spectrometric Method[4]
4	Anthracene	Liquid-Liquid Extraction, Gas Chromatographic/ Mass Spectrometric Method[4]
5	Antimony	Digestion, Inductively Coupled Plasma Spectrometric Method[4]
6	Arsenic	1) Digestion, Hydride Generation/Atomic Absorption Spectrometric Method[4] 2) Digestion, Inductively Coupled Plasma Method[4]
7	Atrazine	Liquid-Liquid Extraction, Gas Chromatographic Method[4]
8	Barium	1) Digestion, Direct Nitrous Oxide-Acetylene Flame Method[4] 2) Digestion, Inductively Coupled Plasma Spectrometric Method[4]
9	Benz(a)anthracene	Liquid-Liquid Extraction, Gas Chromatographic/ Mass Spectrometric Method[4]
10	Benzene	Purge and Trap Gas Chromatographic/ Mass spectrometric Method[4]
11	Benzo(b)fluoranthene	Liquid-Liquid Extraction, Gas Chromatographic/ Mass Spectrometric Method[4]
12	Benzo(k)fluoranthene	Liquid-Liquid Extraction, Gas Chromatographic/ Mass Spectrometric Method[4]
13	Benzoic acid	Liquid-Liquid Extraction, Gas Chromatographic/ Mass Spectrometric Method[4]
14	Benzo(a)pyrene	Liquid-Liquid Extraction, Gas Chromatographic/ Mass Spectrometric Method[4]
15	Benzo(g,h,i)perylene	Liquid-Liquid Extraction, Gas Chromatographic/ Mass Spectrometric Method[4]

16 Beryllium...

(นางริกาญจน์ ฉัตรสกุลวิไล)
ผู้อำนวยการกลุ่มมาตรฐานวิธีการวิเคราะห์ทดสอบมลพิษ
และทะเบียนห้องปฏิบัติการ

ลำดับที่	สารมลพิษ	วิธีวิเคราะห์
16	Beryllium	Digestion, Inductively Coupled Plasma Spectrometric Method[4]
17	Bis(2-chloroethyl)ether	Liquid-Liquid Extraction, Gas Chromatographic/ Mass Spectrometric Method[4]
18	Bis(2-ethylhexyl)phthalate	Liquid-Liquid Extraction, Gas Chromatographic/ Mass Spectrometric Method[4]
19	Bromodichloromethane	Purge and Trap Gas Chromatographic/ Mass spectrometric Method[4]
20	Bromoform	Purge and Trap Gas Chromatographic/ Mass spectrometric Method[4]
21	Butanol	Purge and Trap Gas Chromatographic/ Mass spectrometric Method[4]
22	Butyl benzyl phthalate	Liquid-Liquid Extraction, Gas Chromatographic/ Mass Spectrometric Method[4]
23	Cadmium	1) Digestion, Direct Air-Acetylene Flame Method[4] 2) Digestion, Electrothermal Atomic Absorption Spectrometric Method[4] 3) Digestion, Inductively Coupled Plasma Spectrometric Method[4]
24	Carbazole	Liquid-Liquid Extraction, Gas Chromatographic/ Mass Spectrometric Method[4]
25	Carbon disulfide	Purge and Trap Gas Chromatographic/ Mass spectrometric Method[4]
26	Carbon tetrachloride	Purge and Trap Gas Chromatographic/ Mass spectrometric Method[4]
27	Chlordane	1) Liquid-Liquid Extraction, Gas Chromatographic Method[4] 2) Liquid-Liquid Extraction, Gas Chromatographic/ Mass Spectrometric Method[4]
28	p-Chloroaniline	Liquid-Liquid Extraction, Gas Chromatographic/ Mass Spectrometric Method[4]
29	Chlorobenzene	Purge and Trap Gas Chromatographic/ Mass spectrometric Method[4]
30	Chlorodibromomethane	Purge and Trap Gas Chromatographic/Mass spectrometric Method[4]
31	Chloroform	Purge and Trap Gas Chromatographic/Mass spectrometric Method[4]

32 2-Chlorophenol...

(นางริกาญจน์ ฉัตรสกุลวิไล)
ผู้อำนวยการกลุ่มมาตรฐานวิธีการวิเคราะห์ทดสอบมลพิษ

ลำดับที่	สารมลพิษ	วิธีวิเคราะห์
32	2-Chlorophenol	Liquid-Liquid Extraction, Gas Chromatographic/ Mass Spectrometric Method[4]
33	Chromium	1) Digestion, Direct Air-Acetylene Flame Method[4] 2) Digestion, Electrothermal Atomic Absorption Spectrometric Method[4] 3) Digestion, Inductively Coupled Plasma Spectrometric Method[4]
34	Chromium (III)	1) Digestion, Direct Air-Acetylene Flame Method; Colorimetric Method; Calculation[4] 2) Digestion, Electrothermal Atomic Absorption Spectrometric Method; Colorimetric Method; Calculation[4] 3) Digestion, Inductively Coupled Plasma Spectrometric Method; Colorimetric Method; Calculation[4]
35	Chromium (VI)	1) Colorimetric Method[4] 2) Extraction, Air-Acetylene Flame Method[4]
36	Chrysene	Liquid-Liquid Extraction, Gas Chromatographic/ Mass Spectrometric Method[4]
37	Cyanide	1) Distillation, Titrimetric Method[4] 2) Distillation, Colorimetric Method[4]
38	2,4-D	Liquid-Liquid Extraction, Gas Chromatographic Method[4]
39	DDD	1) Liquid-Liquid Extraction, Gas Chromatographic Method[4] 2) Liquid-Liquid Extraction, Gas Chromatographic/ Mass Spectrometric Method[4]
40	DDE	1) Liquid-Liquid Extraction, Gas Chromatographic Method[4] 2) Liquid-Liquid Extraction, Gas Chromatographic/ Mass Spectrometric Method[4]
41	DDT	1) Liquid-Liquid Extraction, Gas Chromatographic Method[4] 2) Liquid-Liquid Extraction, Gas Chromatographic/ Mass Spectrometric Method[4]

42 Dibenz(a,h)...

(นางริกาญจน์ ฉัตรสกุลวิไล)
ผู้อำนวยการกลุ่มมาตรฐานวิธีการวิเคราะห์ทดสอบมลพิษ
และทะเบียนห้องปฏิบัติการ

ลำดับที่	สารมลพิษ	วิธีวิเคราะห์
42	Dibenz(a,h)anthracene	Liquid-Liquid Extraction, Gas Chromatographic/ Mass Spectrometric Method[4]
43	Di-n-butyl phthalate	Liquid-Liquid Extraction, Gas Chromatographic/ Mass Spectrometric Method[4]
44	1,2-Dichlorobenzene	Purge and Trap Gas Chromatographic/ Mass spectrometric Method[4]
45	1,3-Dichlorobenzene	Purge and Trap Gas Chromatographic/ Mass spectrometric Method[4]
46	1,4-Dichlorobenzene	Purge and Trap Gas Chromatographic/ Mass spectrometric Method[4]
47	3,3'-Dichlorobenzidine	Liquid-Liquid Extraction, Gas Chromatographic/ Mass Spectrometric Method[4]
48	1,1-Dichloroethane	Purge and Trap Gas Chromatographic/ Mass spectrometric Method[4]
49	1,2-Dichloroethane	Purge and Trap Gas Chromatographic/ Mass spectrometric Method[4]
50	1,1-Dichloroethylene	Purge and Trap Gas Chromatographic/ Mass spectrometric Method[4]
51	cis-1,2-Dichloroethylene	Purge and Trap Gas Chromatographic/ Mass spectrometric Method[4]
52	trans-1,2-Dichloroethylene	Purge and Trap Gas Chromatographic/ Mass spectrometric Method[4]
53	2,4-Dichlorophenol	Liquid-Liquid Extraction, Gas Chromatographic/ Mass Spectrometric Method[4]
54	1,2-Dichloropropane	Purge and Trap Gas Chromatographic/ Mass spectrometric Method[4]
55	1,3-Dichloropropane	Purge and Trap Gas Chromatographic/ Mass spectrometric Method[4]
56	1,3-Dichloropropene	Purge and Trap Gas Chromatographic/ Mass spectrometric Method[4]
57	Dieldrin	1) Liquid-Liquid Extraction, Gas Chromatographic Method[4] 2) Liquid-Liquid Extraction, Gas Chromatographic/ Mass Spectrometric Method[4]
58	Diethyl phthalate	Liquid-Liquid Extraction, Gas Chromatographic/ Mass Spectrometric Method[4]

59 2,4-Dimethylphenol...

(นางริกาญจน์ ฉัตรสกุลวิไล)
ผู้อำนวยการกลุ่มมาตรฐานวิธีการวิเคราะห์ทดสอบมลพิษ
และทะเบียนห้องปฏิบัติการ

ลำดับที่	สารมลพิษ	วิธีวิเคราะห์
59	2,4-Dimethylphenol	Liquid-Liquid Extraction, Gas Chromatographic/ Mass Spectrometric Method[4]
60	2,4-Dinitrophenol	Liquid-Liquid Extraction, Gas Chromatographic/ Mass Spectrometric Method[4]
61	2,4-Dinitrotoluene	Liquid-Liquid Extraction, Gas Chromatographic/ Mass Spectrometric Method[4]
62	2,6-Dinitrotoluene	Liquid-Liquid Extraction, Gas Chromatographic/ Mass Spectrometric Method[4]
63	Di-n-Octyl phthalate	Liquid-Liquid Extraction, Gas Chromatographic/ Mass Spectrometric Method[4]
64	Endosulfan	1) Liquid-Liquid Extraction, Gas Chromatographic Method[4] 2) Liquid-Liquid Extraction, Gas Chromatographic/ Mass Spectrometric Method[4]
65	Endrin	1) Liquid-Liquid Extraction, Gas Chromatographic Method[4] 2) Liquid-Liquid Extraction, Gas Chromatographic/ Mass Spectrometric Method[4]
66	Ethylbenzene	Purge and Trap Gas Chromatographic/ Mass spectrometric Method[4]
67	Fluoranthene	Liquid-Liquid Extraction, Gas Chromatographic/ Mass Spectrometric Method[4]
68	Fluorene	Liquid-Liquid Extraction, Gas Chromatographic/ Mass Spectrometric Method[4]
69	Heptachlor	1) Liquid-Liquid Extraction, Gas Chromatographic Method[4] 2) Liquid-Liquid Extraction, Gas Chromatographic/ Mass Spectrometric Method[4]
70	Heptachlor epoxide	1) Liquid-Liquid Extraction, Gas Chromatographic Method[4] 2) Liquid-Liquid Extraction, Gas Chromatographic/ Mass Spectrometric Method[4]
71	Hexachlorobenzene	Liquid-Liquid Extraction, Gas Chromatographic/ Mass Spectrometric Method[4]
72	Hexachloro-1,3-butadiene	Liquid-Liquid Extraction, Gas Chromatographic/ Mass Spectrometric Method[4]

73 n-Hexane...

(นางริกาญจน์ ฉัตรสกุลวิไล)
ผู้อำนวยการกลุ่มมาตรฐานวิธีการวิเคราะห์ทดสอบมลพิษ
และทะเบียนห้องปฏิบัติการ

ลำดับที่	สารมลพิษ	วิธีวิเคราะห์
73	n-Hexane	Purge and Trap Gas Chromatographic/ Mass spectrometric Method[4]
74	α-HCH	1) Liquid-Liquid Extraction, Gas Chromatographic Method[4] 2) Liquid-Liquid Extraction, Gas Chromatographic/ Mass Spectrometric Method[4]
75	β-HCH	1) Liquid-Liquid Extraction, Gas Chromatographic Method[4] 2) Liquid-Liquid Extraction, Gas Chromatographic/ Mass Spectrometric Method[4]
76	γ-HCH	1) Liquid-Liquid Extraction, Gas Chromatographic Method[4] 2) Liquid-Liquid Extraction, Gas Chromatographic/ Mass Spectrometric Method[4]
77	Hexachlorocyclopentadiene	Liquid-Liquid Extraction, Gas Chromatographic/ Mass Spectrometric Method[4]
78	Hexachloroethane	Liquid-Liquid Extraction, Gas Chromatographic/ Mass Spectrometric Method[4]
79	Indeno(1,2,3-cd)pyrene	Liquid-Liquid Extraction, Gas Chromatographic/ Mass Spectrometric Method[4]
80	Isophorone	Liquid-Liquid Extraction, Gas Chromatographic/ Mass Spectrometric Method[4]
81	Lead	1) Digestion, Direct Air-Acetylene Flame Method[4] 2) Digestion, Electrothermal Atomic Absorption Spectrometric Method[4] 3) Digestion, Inductively Coupled Plasma Spectrometric Method[4]
82	Manganease	1) Digestion, Direct Air-Acetylene Flame Method[4] 2) Digestion, Electrothermal Atomic Absorption Spectrometric Method[4] 3) Digestion, Inductively Coupled Plasma Spectrometric Method [4]
83	Mercury	Digestion, Cold-Vapor Atomic Absorption Spectrometric Method[4]
84	Methanol	Purge and Trap Gas Chromatographic/ Mass spectrometric Method[4]

85 Methoxychlor...

(นางริกาญจน์ ฉัตรสกุลวิไล)
ผู้อำนวยการกลุ่มมาตรฐานวิธีการวิเคราะห์ทดสอบมลพิษ
และทะเบียนห้องปฏิบัติการ

ลำดับที่	สารมลพิษ	วิธีวิเคราะห์
85	Methoxychlor	Liquid-Liquid Extraction, Gas Chromatographic Method[4]
86	Methyl bromide	Purge and Trap Gas Chromatographic/ Mass spectrometric Method[4]
87	Methylene chloride	Purge and Trap Gas Chromatographic/ Mass spectrometric Method[4]
88	2-Methylphenol	Liquid-Liquid Extraction, Gas Chromatographic/ Mass Spectrometric Method[4]
89	2-Methylnaphthalene	Liquid-Liquid Extraction, Gas Chromatographic/ Mass Spectrometric Method[4]
90	Methyl tert-butyl ether	Purge and Trap Gas Chromatographic/ Mass spectrometric Method[4]
91	Naphthalene	Liquid-Liquid Extraction, Gas Chromatographic/ Mass Spectrometric Method[4]
92	Nickel	1) Digestion, Direct Air-Acetylene Flame Method[4] 2) Digestion, Electrothermal Atomic Absorption Spectrometric Method[4] 3) Digestion, Inductively Coupled Plasma Spectrometric Method [4]
93	Nitrobenzene	Liquid-Liquid Extraction, Gas Chromatographic/ Mass Spectrometric Method[4]
94	N-Nitrosodiphenylamine	Liquid-Liquid Extraction, Gas Chromatographic/ Mass Spectrometric Method[4]
95	Polychlorinated Biphenyls - PCB-1016 - PCB-1221 - PCB-1232 - PCB-1242 - PCB-1248 - PCB-1254 - PCB-1260	Liquid-Liquid Extraction, Gas Chromatographic Method[4]
96	Pentachlorophenol	1) Liquid-Liquid Extraction, Gas Chromatographic Method[4] 2) Liquid-Liquid Extraction, Gas Chromatographic/ Mass Spectrometric Method[4]

97 pH...

(นางริกาญจน์ ฉัตรสกุลวิไล)
ผู้อำนวยการกลุ่มมาตรฐานวิธีการวิเคราะห์ทดสอบมลพิษ
และทะเบียนห้องปฏิบัติการ

ลำดับที่	สารมลพิษ	วิธีวิเคราะห์
97	pH	Electrometric method[4]
98	Phenanthrene	Liquid-Liquid Extraction, Gas Chromatographic/ Mass Spectrometric Method[4]
99	Phenol	1) Distillation, Chloroform Extraction Method[4] 2) Distillation, Direct Photometric Method[4] 3) Liquid-Liquid Extraction, Gas Chromatographic/ Mass Spectrometric Method[4]
100	Pyrene	Liquid-Liquid Extraction, Gas Chromatographic/ Mass Spectrometric Method[4]
101	Selenium	1) Digestion, Hydride Generation/Atomic Absorption Spectrometric Method[4] 2) Digestion, Inductively Coupled Plasma Method[4]
102	Silver	1) Digestion, Direct Air-Acetylene Flame Method[4] 2) Digestion, Inductively Coupled Plasma Method[4]
103	Styrene	Purge and Trap Gas Chromatographic/ Mass spectrometric Method[4]
104	1,1,2,2-Tetrachloroethane	Purge and Trap Gas Chromatographic/ Mass spectrometric Method[4]
105	Tetrachloroethylene	Purge and Trap Gas Chromatographic/ Mass spectrometric Method[4]
106	Toluene	Purge and Trap Gas Chromatographic/ Mass spectrometric Method[4]
107	TPH (C_5-C_8)	Purge and Trap, Gas Chromatographic/ Mass spectrometric Method[7,9]
108	TPH ($C_{>8}$-C_{16})	1) Separatory Funnel Liquid-Liquid Extraction, Gas Chromatographic Method[6,8] 2) Separatory Funnel Liquid-Liquid Extraction, Gas Chromatographic/Mass spectrometric Method[6,9]
109	TPH ($C_{>16}$-C_{35})	1) Separatory Funnel Liquid-Liquid Extraction, Gas Chromatographic Method[6,8] 2) Separatory Funnel Liquid-Liquid Extraction, Gas Chromatographic/Mass spectrometric Method[6,9]
110	1,2,4-Trichlorobenzene	Purge and Trap Gas Chromatographic/ Mass spectrometric Method[4]
111	1,1,1-Trichloroethane	Purge and Trap Gas Chromatographic/ Mass spectrometric Method[4]

112 1,1,2-Trichloroethane...

(นางริกาญจน์ ฉัตรสกุลวิไล)
ผู้อำนวยการกลุ่มมาตรฐานวิธีการวิเคราะห์ทดสอบมลพิษ
และทะเบียนห้องปฏิบัติการ

ลำดับที่	สารมลพิษ	วิธีวิเคราะห์
112	1,1,2-Trichloroethane	Purge and Trap Gas Chromatographic/ Mass spectrometric Method[4]
113	Trichloroethylene	Purge and Trap Gas Chromatographic/ Mass spectrometric Method[4]
114	2,4,5-Trichlorophenol	Liquid-Liquid Extraction, Gas Chromatographic/ Mass Spectrometric Method[4]
115	2,4,6-Trichlorophenol	Liquid-Liquid Extraction, Gas Chromatographic/ Mass Spectrometric Method[4]
116	1,3,5-Trimethylbenzene	Purge and Trap Gas Chromatographic/ Mass spectrometric Method[4]
117	Vanadium	Digestion, Inductively Coupled Plasma Spectrometric Method[4]
118	Vinyl chloride	Purge and Trap Gas Chromatographic/ Mass spectrometric Method[4]
119	m-Xylene	Purge and Trap Gas Chromatographic/ Mass spectrometric Method[4]
120	o-Xylene	Purge and Trap Gas Chromatographic/ Mass spectrometric Method[4]
121	p-Xylene	Purge and Trap Gas Chromatographic/ Mass spectrometric Method[4]
122	Xylene (Total)	Purge and Trap Gas Chromatographic/ Mass spectrometric Method[4]
123	Zinc	1) Digestion, Direct Air-Acetylene Flame Method[4] 2) Digestion, Electrothermal Atomic Absorption Spectrometric Method[4] 3) Digestion, Inductively Coupled Plasma Spectrometric Method[4]

<u>อากาศเสีย (ปล่องระบาย) จำนวน 27 รายการ</u>

ลำดับที่	สารมลพิษ	วิธีวิเคราะห์
1	Antimony	1) Isokinetic Sampling, Digestion, Direct Air-Acetylene Flame Method[5] 2) Isokinetic Sampling, Digestion, Inductively Coupled Plasma Method[5]

2 Arsenic...

(นางริกาญจน์ ฉัตรสกุลวิไล)
ผู้อำนวยการกลุ่มมาตรฐานวิธีการวิเคราะห์ทดสอบมลพิษ
และทะเบียนห้องปฏิบัติการ

ลำดับที่	สารมลพิษ	วิธีวิเคราะห์
2	Arsenic	1) Isokinetic Sampling, Digestion, Hydride Generation/Atomic Absorption Spectrometric Method[5] 2) Isokinetic Sampling, Digestion, Inductively Coupled Plasma Method[5]
3	Beryllium	Isokinetic Sampling, Digestion, Inductively Coupled Plasma Method[5]
4	Cadmium	1) Isokinetic Sampling, Digestion, Direct Air-Acetylene Flame Method[5] 2) Isokinetic Sampling, Digestion, Inductively Coupled Plasma Method[5]
5	Carbon monoxide	Instrumental Analyzer Method[5]
6	Chlorine	1) Absorption Sampling, Ion Chromatographic Method[5] 2) Isokinetic Sampling, Ion Chromatographic Method[5]
7	Chromium	1) Isokinetic Sampling, Digestion, Direct Air-Acetylene Flame Method[5] 2) Isokinetic Sampling, Digestion, Inductively Coupled Plasma Method[5]
8	Cobalt	Isokinetic Sampling, Digestion, Inductively Coupled Plasma Method[5]
9	Copper	1) Isokinetic Sampling, Digestion, Direct Air-Acetylene Flame Method[5] 2) Isokinetic Sampling, Digestion, Inductively Coupled Plasma Method[5]
10	Cresol	Adsorption Sampling, Gas Chromatographic Method[5]
11	Dioxin/Furans	Isokinetic Sampling, Analysis by ISO/IEC 17025 Accredited Laboratory or Analysis by Department of Industrial Works Registered Laboratory (Dioxins/Furans Analysis Approved) [5]
12	Hydrogen chloride	1) Absorption Sampling, Ion Chromatographic Method[5] 2) Isokinetic Sampling, Ion Chromatographic Method[5]
13	Hydrogen Fluoride	1) Absorption Sampling, Ion Chromatographic Method[5] 2) Isokinetic Sampling, Ion Chromatographic Method[5]

14 Hydrogen Sulfide...

(นางริกาญจน์ ฉัตรสกุลวิไล)
ผู้อำนวยการกลุ่มมาตรฐานวิธีการวิเคราะห์ทดสอบมลพิษ
และทะเบียนห้องปฏิบัติการ

ลำดับที่	สารมลพิษ	วิธีวิเคราะห์
14	Hydrogen Sulfide	Absorption Sampling, Iodometric Method[5]
15	Lead	1) Isokinetic Sampling, Digestion, Direct Air-Acetylene Flame Method[5] 2) Isokinetic Sampling, Digestion, Inductively Coupled Plasma Method[5]
16	Manganese	1) Isokinetic Sampling, Digestion, Direct Air-Acetylene Flame Method[5] 2) Isokinetic Sampling, Digestion, Inductively Coupled Plasma Method[5]
17	Mercury	Isokinetic Sampling, Digestion, Cold-Vapor Atomic Absorption Spectrometric Method[5]
18	Nickel	1) Isokinetic Sampling, Digestion, Direct Air-Acetylene Flame Method[5] 2) Isokinetic Sampling, Digestion, Inductively Coupled Plasma Method[5]
19	Opacity	Ringelmann's Method[2]
20	Oxide of Nitrogen	1) Absorption Sampling, Ion Chromatographic Method[5] 2) Absorption Sampling, Phenoldisulfonic acid Method[5] 3) Instrumental Analyzer Method[5]
21	Selenium	1) Isokinetic Sampling, Digestion, Hydride Generation/Atomic Absorption Spectrometric Method[5] 2) Isokinetic Sampling, Digestion, Inductively Coupled Plasma Method[5]
22	Sulfur dioxide	1) Isokinetic Sampling, Barium-Thorin Titrimetric Method[5] 2) Instrumental Analyzer Method[5]
23	Sulfuric acid	Isokinetic Sampling, Barium-Thorin Titrimetric Method[5]
24	Tin	Isokinetic Sampling, Digestion, Inductively Coupled Plasma Method[5]
25	Total Suspended Particulate	Isokinetic Sampling, Gravimetric Method[5]

26 Vanadium...

(นางริกาญจน์ ฉัตรสกุลวิไล)
ผู้อำนวยการกลุ่มมาตรฐานวิธีการวิเคราะห์ทดสอบมลพิษ
และทะเบียนห้องปฏิบัติการ

ลำดับที่	สารมลพิษ	วิธีวิเคราะห์
26	Vanadium	Isokinetic Sampling, Digestion, Inductively Coupled Plasma Method[5]
27	Xylene	1) Adsorption Sampling, Gas Chromatographic Method[5] 2) Adsorption Sampling, Gas Chromatographic/ Mass Spectrometric Method[5]

<u>สิ่งปฏิกูลหรือวัสดุที่ไม่ใช้แล้ว จำนวน 34 รายการ</u>

ลำดับที่	สารมลพิษ	วิธีวิเคราะห์
1	Aldrin	1) Waste Extraction, Separatory Funnel Liquid-Liquid Extraction, Gas Chromatographic Method[1,9,22] 2) Waste Extraction, Separatory Funnel Liquid-Liquid Extraction, Gas Chromatographic/Mass Spectrometric Method [1,9,26] 3) Soxhlet Extraction, Gas Chromatographic Method[10,22] 4) Soxhlet Extraction, Gas Chromatographic/ Mass Spectrometric Method [10,26]
2	Antimony	1) Waste Extraction, Digestion, Hydride Generation/ Atomic Absorption Spectrometric Method[1,6,16] 2) Waste Extraction, Digestion, Inductively Coupled Plasma Method [1,6,14] 3) Digestion, Hydride Generation/Atomic Absorption Spectrometric Method[7,16] 4) Digestion, Inductively Coupled Plasma Method[7,14]
3	Arsenic	1) Waste Extraction, Digestion, Hydride Generation/ Atomic Absorption Spectrometric Method[1,6,16] 2) Waste Extraction, Digestion, Inductively Coupled Plasma Method [1,6,14] 3) Digestion, Hydride Generation/Atomic Absorption Spectrometric Method[7,16] 4) Digestion, Inductively Coupled Plasma Method [7,14]
4	Barium	1) Waste Extraction, Digestion, Flame Atomic Absorption Spectrometric Method[1,6,15] 2) Waste Extraction, Digestion, Inductively Coupled Plasma Method [1,6,14]

3) Digestion...

(นางริกาญจน์ ฉัตรสกุลวิไล)
ผู้อำนวยการกลุ่มมาตรฐานวิธีการวิเคราะห์ทดสอบมลพิษ
และทะเบียนห้องปฏิบัติการ

ลำดับที่	สารมลพิษ	วิธีวิเคราะห์
		3) Digestion, Flame Atomic Absorption Spectrometric Method[7,15]
		4) Digestion, Inductively Coupled Plasma Method [7,14]
5	Beryllium	1) Waste Extraction, Digestion, Inductively Coupled Plasma Method [1,6,14]
		2) Digestion, Inductively Coupled Plasma Method [7,14]
6	Cadmium	1) Waste Extraction, Digestion, Flame Atomic Absorption Spectrometric Method[1,6,15]
		2) Waste Extraction, Digestion, Inductively Coupled Plasma Method [1,6,14]
		3) Digestion, Flame Atomic Absorption Spectrometric Method[7,15]
		4) Digestion, Inductively Coupled Plasma Method [7,14]
7	Chlordane	1) Waste Extraction, Separatory Funnel Liquid-Liquid Extraction, Gas Chromatographic Method[1,9,22]
		2) Waste Extraction, Separatory Funnel Liquid-Liquid Extraction, Gas Chromatographic/Mass Spectrometric Method [1,9,26]
		3) Soxhlet Extraction, Gas Chromatographic Method[10,22]
		4) Soxhlet Extraction, Gas Chromatographic/ Mass Spectrometric Method [10,26]
8	Chromium	1) Waste Extraction, Digestion, Flame Atomic Absorption Spectrometric Method[1,6,15]
		2) Waste Extraction, Digestion, Inductively Coupled Plasma Method [1,6,14]
		3) Digestion, Flame Atomic Absorption Spectrometric Method[7,15]
		4) Digestion, Inductively Coupled Plasma Method [7,14]
9	Chromium (III)	1) Waste Extraction, Digestion, Flame Atomic Absorption Spectrometric Method; Waste Extraction, Colorimetric Method; Calculation Method[1,6,15,17]
		2) Waste Extraction, Digestion, Inductively Coupled Plasma Method; Waste Extraction, Colorimetric Method; Calculation Method[1,6,16,17]

3) Digestion...

(นางริกาญจน์ ฉัตรสกุลวิไล)
ผู้อำนวยการกลุ่มมาตรฐานวิธีการวิเคราะห์ทดสอบมลพิษ
และทะเบียนห้องปฏิบัติการ

ลำดับที่	สารมลพิษ	วิธีวิเคราะห์
		3) Digestion, Flame Atomic Absorption Spectrometric Method; Alkaline Digestion, Colorimetric Method; Calculation Method[7,8,15,17]
		4) Digestion, Inductively Coupled Plasma Method; Alkaline Digestion, Colorimetric Method; Calculation Method[7,8,14,17]
10	Chromium (VI)	1) Waste Extraction, Colorimetric Method [1,17]
		2) Alkaline Digestion, Colorimetric Method [8,17]
11	Cobalt	1) Waste Extraction, Digestion, Inductively Coupled Plasma Method [1,6,14]
		2) Digestion, Inductively Coupled Plasma Method [7,14]
12	Copper	1) Waste Extraction, Digestion, Flame Atomic Absorption Spectrometric Method[1,6,15]
		2) Waste Extraction, Digestion, Inductively Coupled Plasma Method [1,6,14]
		3) Digestion, Flame Atomic Absorption Spectrometric Method[7,15]
		4) Digestion, Inductively Coupled Plasma Method [7,14]
13	2,4-D	1) Waste Extraction, Gas Chromatographic/ Mass Spectrometric Method [1,24]
		2) Ultrasonic Extraction, Gas Chromatographic/ Mass Spectrometric Method [24]
14	DDD	1) Waste Extraction, Separatory Funnel Liquid-Liquid Extraction, Gas Chromatographic Method[1,9,22]
		2) Waste Extraction, Separatory Funnel Liquid-Liquid Extraction, Gas Chromatographic/Mass Spectrometric Method [1,9,26]
		3) Soxhlet Extraction, Gas Chromatographic Method[10,22]
		4) Soxhlet Extraction, Gas Chromatographic/ Mass Spectrometric Method [10,26]
15	DDE	1) Waste Extraction, Separatory Funnel Liquid-Liquid Extraction, Gas Chromatographic Method[1,9,22]
		2) Waste Extraction, Separatory Funnel Liquid-Liquid Extraction, Gas Chromatographic/Mass Spectrometric Method [1,9,26]

3) Soxhlet...

(นางริกาญจน์ ฉัตรสกุลวิไล)
ผู้อำนวยการกลุ่มมาตรฐานวิธีการวิเคราะห์ทดสอบมลพิษ
และทะเบียนห้องปฏิบัติการ

ลำดับที่	สารมลพิษ	วิธีวิเคราะห์
		3) Soxhlet Extraction, Gas Chromatographic Method[10,22] 4) Soxhlet Extraction, Gas Chromatographic/ Mass Spectrometric Method [10,26]
16	DDT	1) Waste Extraction, Separatory Funnel Liquid-Liquid Extraction, Gas Chromatographic Method[1,9,22] 2) Waste Extraction, Separatory Funnel Liquid-Liquid Extraction, Gas Chromatographic/Mass Spectrometric Method [1,9,26] 3) Soxhlet Extraction, Gas Chromatographic Method[10,22] 4) Soxhlet Extraction, Gas Chromatographic/ Mass Spectrometric Method [10,26]
17	Dieldrin	1) Waste Extraction, Separatory Funnel Liquid-Liquid Extraction, Gas Chromatographic Method[1,9,22] 2) Waste Extraction, Separatory Funnel Liquid-Liquid Extraction, Gas Chromatographic/Mass Spectrometric Method [1,9,26] 3) Soxhlet Extraction, Gas Chromatographic Method[10,22] 4) Soxhlet Extraction, Gas Chromatographic/ Mass Spectrometric Method [10,26]
18	Endrin	1) Waste Extraction, Separatory Funnel Liquid-Liquid Extraction, Gas Chromatographic Method[1,9,22] 2) Waste Extraction, Separatory Funnel Liquid-Liquid Extraction, Gas Chromatographic/Mass Spectrometric Method [1,9,26] 3) Soxhlet Extraction, Gas Chromatographic Method[10,22] 4) Soxhlet Extraction, Gas Chromatographic/ Mass Spectrometric Method [10,26]
19	Heptachlor	1) Waste Extraction, Separatory Funnel Liquid-Liquid Extraction, Gas Chromatographic Method[1,9,22] 2) Waste Extraction, Separatory Funnel Liquid-Liquid Extraction, Gas Chromatographic/Mass Spectrometric Method [1,9,26] 3) Soxhlet Extraction, Gas Chromatographic Method[10,22]

4) Soxhlet...

(นางริกาญจน์ ฉัตรสกุลวิไล)
ผู้อำนวยการกลุ่มมาตรฐานวิธีการวิเคราะห์ทดสอบมลพิษ
และทะเบียนห้องปฏิบัติการ

ลำดับที่	สารมลพิษ	วิธีวิเคราะห์
		4) Soxhlet Extraction, Gas Chromatographic/ Mass Spectrometric Method [10,26]
20	Lead	1) Waste Extraction, Digestion, Flame Atomic Absorption Spectrometric Method[1,6,15] 2) Waste Extraction, Digestion, Inductively Coupled Plasma Method [1,6,14] 3) Digestion, Flame Atomic Absorption Spectrometric Method[7,15] 4) Digestion, Inductively Coupled Plasma Method [7,14]
21	Lindane	1) Waste Extraction, Separatory Funnel Liquid-Liquid Extraction, Gas Chromatographic Method[1,9,22] 2) Waste Extraction, Separatory Funnel Liquid-Liquid Extraction, Gas Chromatographic/Mass Spectrometric Method [1,9,26] 3) Soxhlet Extraction, Gas Chromatographic Method[10,22] 4) Soxhlet Extraction, Gas Chromatographic/ Mass Spectrometric Method [10,26]
22	Mercury	1) Waste Extraction, Digestion, Cold-Vapor Atomic Absorption Spectrometric Method[1,18] 2) Waste Extraction, Digestion, Inductively Coupled Plasma Method [1,6,14] 3) Digestion, Cold-Vapor Atomic Absorption Spectrometric Method[19] 4) Digestion, Inductively Coupled Plasma Method [7,14]
23	Methoxychlor	1) Waste Extraction, Separatory Funnel Liquid-Liquid Extraction, Gas Chromatographic Method[1,9,22] 2) Waste Extraction, Separatory Funnel Liquid-Liquid Extraction, Gas Chromatographic/Mass Spectrometric Method [1,9,26] 3) Soxhlet Extraction, Gas Chromatographic Method[10,22] 4) Soxhlet Extraction, Gas Chromatographic/ Mass Spectrometric Method [10,26]
24	Molybdenum	1) Waste Extraction, Digestion, Inductively Coupled Plasma Method [1,6,14] 2) Digestion, Inductively Coupled Plasma Method [7,14]

25 Nickel...

(นางริกาญจน์ ฉัตรสกุลวิไล)
ผู้อำนวยการกลุ่มมาตรฐานวิธีการวิเคราะห์ทดสอบมลพิษ
และทะเบียนห้องปฏิบัติการ

ลำดับที่	สารมลพิษ	วิธีวิเคราะห์
25	Nickel	1) Waste Extraction, Digestion, Flame Atomic Absorption Spectrometric Method[1,6,15] 2) Waste Extraction, Digestion, Inductively Coupled Plasma Method [1,6,14] 3) Digestion, Flame Atomic Absorption Spectrometric Method[7,15] 4) Digestion, Inductively Coupled Plasma Method [7,14]
26	Polychlorinated Biphenyls - Aroclor 1016 - Aroclor 1221 - Aroclor 1232 - Aroclor 1242 - Aroclor 1248 - Aroclor 1254 - Aroclor 1260	1) Waste Extraction, Separatory Funnel Liquid-Liquid Extraction, Gas Chromatographic Method[1,9,23] 2) Soxhlet Extraction, Gas Chromatographic Method[10,23]
27	Pentachlorophenol	1) Waste Extraction, Gas Chromatographic/ Mass Spectrometric Method [1,24] 2) Ultrasonic Extraction, Gas Chromatographic/ Mass Spectrometric Method [24]
28	pH	Electrometric Method[30,31]
29	Selenium	1) Waste Extraction, Digestion, Hydride Generation/ Atomic Absorption Spectrometric Method[1,6,20] 2) Waste Extraction, Digestion, Inductively Coupled Plasma Method [1,6,14] 3) Digestion, Hydride Generation/Atomic Absorption Spectrometric Method[7,20] 4) Digestion, Inductively Coupled Plasma Method [7,14]
30	Silver	1) Waste Extraction, Digestion, Inductively Coupled Plasma Method [1,6,14] 2) Digestion, Inductively Coupled Plasma Method [7,14]
31	Thallium	1) Waste Extraction, Digestion, Inductively Coupled Plasma Method [1,6,14] 2) Digestion, Inductively Coupled Plasma Method [7,14]
32	Trichloroethylene	1) Waste Extraction, Purge and Trap, Gas Chromatographic/Mass Spectrometric Method[1,12,25] 2) Purge and Trap, Gas Chromatographic/ Mass Spectrometric Method[12,25]

(นางริกาญจน์ ฉัตรสกุลวิไล)
ผู้อำนวยการกลุ่มมาตรฐานวิธีการวิเคราะห์ทดสอบมลพิษ
และทะเบียนห้องปฏิบัติการ

33 Vanadium...

ลำดับที่	สารมลพิษ	วิธีวิเคราะห์
33	Vanadium	1) Waste Extraction, Digestion, Inductively Coupled Plasma Method [1,6,14] 2) Digestion, Inductively Coupled Plasma Method [7,14]
34	Zinc	1) Waste Extraction, Digestion, Flame Atomic Absorption Spectrometric Method[1,6,15] 2) Waste Extraction, Digestion, Inductively Coupled Plasma Method [1,6,14] 3) Digestion, Flame Atomic Absorption Spectrometric Method[7,15] 4) Digestion, Inductively Coupled Plasma Method [7,14]

<u>ดิน จำนวน 122 รายการ</u>

ลำดับที่	สารมลพิษ	วิธีวิเคราะห์
1	Acenaphthene	Soxhlet Extraction, Gas Chromatographic/ Mass Spectrometric Method[10,26]
2	Acetone	Purge and Trap, Gas Chromatographic/ Mass Spectrometric Method[13,25]
3	Aldrin	1) Ultrasonic Extraction, Gas Chromatographic Method[11,22] 2) Ultrasonic Extraction, Gas Chromatographic/ Mass Spectrometric Method[11,26]
4	Anthracene	Soxhlet Extraction, Gas Chromatographic/ Mass Spectrometric Method[10,26]
5	Antimony	1) Digestion, Hydride Generation/Atomic Absorption Spectrometric Method[7,16] 2) Digestion, Inductively Coupled Plasma Method[7,14]
6	Arsenic	1) Digestion, Hydride Generation/Atomic Absorption Spectrometric Method[7,16] 2) Digestion, Inductively Coupled Plasma Method[7,14]
7	Atrazine	Ultrasonic Extraction, Gas Chromatographic Method[11,22]
8	Barium	1) Digestion, Flame Atomic Absorption Spectrometric Method[7,15] 2) Digestion, Inductively Coupled Plasma Method[7,14]

9 Benz(a)anthracene...

(นางริกาญจน์ ฉัตรสกุลวิไล)
ผู้อำนวยการกลุ่มมาตรฐานวิธีการวิเคราะห์ทดสอบมลพิษ
และทะเบียนห้องปฏิบัติการ

ลำดับที่	สารมลพิษ	วิธีวิเคราะห์
27	Chlordane	1) Ultrasonic Extraction, Gas Chromatographic Method[11,22] 2) Ultrasonic Extraction, Gas Chromatographic/ Mass Spectrometric Method[11,26]
28	p-Chloroaniline	Soxhlet Extraction, Gas Chromatographic/ Mass Spectrometric Method[10,26]
29	Chlorobenzene	Purge and Trap, Gas Chromatographic/ Mass Spectrometric Method[13,25]
30	Chlorodibromomethane	Purge and Trap, Gas Chromatographic/ Mass Spectrometric Method[13,25]
31	Chloroform	Purge and Trap, Gas Chromatographic/ Mass Spectrometric Method[13,25]
32	2-Chlorophenol	Soxhlet Extraction, Gas Chromatographic/ Mass Spectrometric Method[10,26]
33	Chromium	1) Digestion, Flame Atomic Absorption Spectrometric Method[7,15] 2) Digestion, Inductively Coupled Plasma Method[7,14]
34	Chromium (III)	1) Digestion, Flame Atomic Absorption Spectrometric Method; Colorimetric Method; Calculation Method[7,8,15,17] 2) Digestion, Inductively Coupled Plasma Method; Colorimetric Method; Calculation Method[7,8,14,17]
35	Chromium (VI)	Alkaline Digestion, Colorimetric Method[8,17]
36	Chrysene	Soxhlet Extraction, Gas Chromatographic/ Mass Spectrometric Method[10,26]
37	Cyanide	1) Extraction, Distillation, Titrimetric Method[27,28,29] 2) Extraction, Distillation, Colorimetric Method[27,28,29]
38	2,4-D	Ultrasonic Extraction, Gas Chromatographic/ Mass Spectrometric Method[24]
39	DDD	1) Ultrasonic Extraction, Gas Chromatographic Method[11,22] 2) Ultrasonic Extraction, Gas Chromatographic/ Mass Spectrometric Method[11,26]
40	DDE	1) Ultrasonic Extraction, Gas Chromatographic Method[11,22] 2) Ultrasonic Extraction, Gas Chromatographic/ Mass Spectrometric Method[11,26]

(นางริกาญจน์ ฉัตรสกุลวิไล)
ผู้อำนวยการกลุ่มมาตรฐานวิธีการวิเคราะห์ทดสอบมลพิษ
และทะเบียนห้องปฏิบัติการ

41 DDT...

ลำดับที่	สารมลพิษ	วิธีวิเคราะห์
41	DDT	1) Ultrasonic Extraction, Gas Chromatographic Method[11,22] 2) Ultrasonic Extraction, Gas Chromatographic/ Mass Spectrometric Method[11,26]
42	Dibenz(a,h)anthracene	Soxhlet Extraction, Gas Chromatographic/ Mass Spectrometric Method[10,26]
43	Di-n-butyl phthalate	Soxhlet Extraction, Gas Chromatographic/ Mass Spectrometric Method[10,26]
44	1,2-Dichlorobenzene	Purge and Trap, Gas Chromatographic/ Mass Spectrometric Method[13,25]
45	1,3-Dichlorobenzene	Purge and Trap, Gas Chromatographic/ Mass Spectrometric Method[13,25]
46	1,4-Dichlorobenzene	Purge and Trap, Gas Chromatographic/ Mass Spectrometric Method[13,25]
47	3,3′-Dichlorobenzidine	Soxhlet Extraction, Gas Chromatographic/ Mass Spectrometric Method[10,26]
48	1,1-Dichloroethane	Purge and Trap, Gas Chromatographic/ Mass Spectrometric Method[13,25]
49	1,2-Dichloroethane	Purge and Trap, Gas Chromatographic/ Mass Spectrometric Method[13,25]
50	1,1-Dichloroethylene	Purge and Trap, Gas Chromatographic/ Mass Spectrometric Method[13,25]
51	cis-1,2-Dichloroethylene	Purge and Trap, Gas Chromatographic/ Mass Spectrometric Method[13,25]
52	trans-1,2-Dichloroethylene	Purge and Trap, Gas Chromatographic/ Mass Spectrometric Method[13,25]
53	2,4-Dichlorophenol	Ultrasonic Extraction, Gas Chromatographic/ Mass Spectrometric Method[11,26]
54	1,2-Dichloropropane	Purge and Trap, Gas Chromatographic/ Mass Spectrometric Method[13,25]
55	1,3-Dichloropropane	Purge and Trap, Gas Chromatographic/ Mass Spectrometric Method[13,25]
56	1,3-Dichloropropene	Purge and Trap, Gas Chromatographic/ Mass Spectrometric Method[13,25]

(นางริกาญจน์ ฉัตรสกุลวิไล)
ผู้อำนวยการกลุ่มมาตรฐานวิธีการวิเคราะห์ทดสอบมลพิษ
และทะเบียนห้องปฏิบัติการ

57 Dieldrin...

ลำดับที่	สารมลพิษ	วิธีวิเคราะห์
57	Dieldrin	1) Ultrasonic Extraction, Gas Chromatographic Method[11,22] 2) Ultrasonic Extraction, Gas Chromatographic/ Mass Spectrometric Method[11,26]
58	Diethyl phthalate	Soxhlet Extraction, Gas Chromatographic/ Mass Spectrometric Method[10,26]
59	2,4-Dimethylphenol	Ultrasonic Extraction, Gas Chromatographic/ Mass Spectrometric Method[11,26]
60	2,4-Dinitrophenol	Ultrasonic Extraction, Gas Chromatographic/ Mass Spectrometric Method[11,26]
61	2,4-Dinitrotoluene	Soxhlet Extraction, Gas Chromatographic/ Mass Spectrometric Method[10,26]
62	2,6-Dinitrotoluene	Soxhlet Extraction, Gas Chromatographic/ Mass Spectrometric Method[10,26]
63	Di-n-Octyl phthalate	Soxhlet Extraction, Gas Chromatographic/ Mass Spectrometric Method[10,26]
64	Endosulfan	1) Ultrasonic Extraction, Gas Chromatographic Method[11,22] 2) Ultrasonic Extraction, Gas Chromatographic/ Mass Spectrometric Method[11,26]
65	Endrin	1) Ultrasonic Extraction, Gas Chromatographic Method[11,22] 2) Ultrasonic Extraction, Gas Chromatographic/ Mass Spectrometric Method[11,26]
66	Ethylbenzene	Purge and Trap, Gas Chromatographic/ Mass Spectrometric Method[13,25]
67	Fluoranthene	Soxhlet Extraction, Gas Chromatographic/ Mass Spectrometric Method[10,26]
68	Fluorene	Soxhlet Extraction, Gas Chromatographic/ Mass Spectrometric Method[10,26]
69	Heptachlor	1) Ultrasonic Extraction, Gas Chromatographic Method[11,22] 2) Ultrasonic Extraction, Gas Chromatographic/ Mass Spectrometric Method[11,26]

(นางริกาญจน์ ฉัตรสกุลวิไล)
ผู้อำนวยการกลุ่มมาตรฐานวิธีการวิเคราะห์ทดสอบมลพิษ
และทะเบียนห้องปฏิบัติการ

70 Heptachlor epoxide...

ลำดับที่	สารมลพิษ	วิธีวิเคราะห์
70	Heptachlor epoxide	1) Ultrasonic Extraction, Gas Chromatographic Method[11,22] 2) Ultrasonic Extraction, Gas Chromatographic/ Mass Spectrometric Method[11,26]
71	Hexachlorobenzene	Soxhlet Extraction, Gas Chromatographic/ Mass Spectrometric Method[10,26]
72	Hexachloro-1,3-butadiene	Soxhlet Extraction, Gas Chromatographic/ Mass Spectrometric Method[10,26]
73	n-Hexane	Purge and Trap, Gas Chromatographic/ Mass Spectrometric Method[13,25]
74	α-HCH	1) Ultrasonic Extraction, Gas Chromatographic Method[11,22] 2) Ultrasonic Extraction, Gas Chromatographic/ Mass Spectrometric Method[11,26]
75	β-HCH	1) Ultrasonic Extraction, Gas Chromatographic Method[11,22] 2) Ultrasonic Extraction, Gas Chromatographic/ Mass Spectrometric Method[11,26]
76	γ-HCH	1) Ultrasonic Extraction, Gas Chromatographic Method[11,22] 2) Ultrasonic Extraction, Gas Chromatographic/ Mass Spectrometric Method[11,26]
77	Hexachlorocyclopentadiene	Soxhlet Extraction, Gas Chromatographic/ Mass Spectrometric Method[10,26]
78	Hexachloroethane	Soxhlet Extraction, Gas Chromatographic/ Mass Spectrometric Method[10,26]
79	Indeno(1,2,3-cd)pyrene	Soxhlet Extraction, Gas Chromatographic/ Mass Spectrometric Method[10,26]
80	Isophorone	Soxhlet Extraction, Gas Chromatographic/ Mass Spectrometric Method[10,26]
81	Lead	1) Digestion, Flame Atomic Absorption Spectrometric Method[7,15] 2) Digestion, Inductively Coupled Plasma Method[7,14]
82	Manganease	1) Digestion, Flame Atomic Absorption Spectrometric Method[7,15] 2) Digestion, Inductively Coupled Plasma Method[7,14]

(นางริกาญจน์ ฉัตรสกุลวิไล)
ผู้อำนวยการกลุ่มมาตรฐานวิธีการวิเคราะห์ทดสอบมลพิษ
และทะเบียนห้องปฏิบัติการ

83 Mercury...

ลำดับที่	สารมลพิษ	วิธีวิเคราะห์
83	Mercury	1) Digestion, Cold-Vapor Atomic Absorption Spectrometric Method[19] 2) Digestion, Inductively Coupled Plasma Method[7,14]
84	Methanol	Ultrasonic Extraction, Direct Aqueous Injection, Gas Chromatographic Method[11,21]
85	Methoxychlor	1) Ultrasonic Extraction, Gas Chromatographic Method[11,22] 2) Ultrasonic Extraction, Gas Chromatographic/ Mass Spectrometric Method[11,26]
86	Methyl bromide	Purge and Trap, Gas Chromatographic/ Mass Spectrometric Method[13,25]
87	Methylene chloride	Purge and Trap, Gas Chromatographic/ Mass Spectrometric Method[13,25]
88	2-Methylphenol	Ultrasonic Extraction, Gas Chromatographic/ Mass Spectrometric Method[11,26]
89	2-Methylnaphthalene	Ultrasonic Extraction, Gas Chromatographic/ Mass Spectrometric Method[11,26]
90	Methyl tert-butyl ether	Purge and Trap, Gas Chromatographic/ Mass Spectrometric Method[13,25]
91	Naphthalene	Soxhlet Extraction, Gas Chromatographic/ Mass Spectrometric Method[10,26]
92	Nickel	1) Digestion, Flame Atomic Absorption Spectrometric Method[7,15] 2) Digestion, Inductively Coupled Plasma Method[7,14]
93	Nitrobenzene	Soxhlet Extraction, Gas Chromatographic/ Mass Spectrometric Method[10,26]
94	N-Nitrosodiphenylamine	Soxhlet Extraction, Gas Chromatographic/ Mass Spectrometric Method[10,26]
95	Polychlorinated Biphenyls - Aroclor 1016 - Aroclor 1221 - Aroclor 1232 - Aroclor 1242 - Aroclor 1248 - Aroclor 1254 - Aroclor 1260	Soxhlet Extraction, Gas Chromatographic Method[10,23]

96 Pentachlorophenol...

(นางริกาญจน์ ฉัตรสกุลวิไล)
ผู้อำนวยการกลุ่มมาตรฐานวิธีการวิเคราะห์ทดสอบมลพิษ
และทะเบียนห้องปฏิบัติการ

ลำดับที่	สารมลพิษ	วิธีวิเคราะห์
96	Pentachlorophenol	Ultrasonic Extraction, Gas Chromatographic/ Mass Spectrometric Method[24]
97	Phenanthrene	Soxhlet Extraction, Gas Chromatographic/ Mass Spectrometric Method[10,26]
98	Phenol	Ultrasonic Extraction, Gas Chromatographic/ Mass Spectrometric Method[11,26]
99	Pyrene	Soxhlet Extraction, Gas Chromatographic/ Mass Spectrometric Method[10,26]
100	Selenium	1) Digestion, Hydride Generation/Atomic Absorption Spectrometric Method[7,20] 2) Digestion, Inductively Coupled Plasma Method[7,14]
101	Silver	1) Digestion, Flame Atomic Absorption Spectrometric Method[7,15] 2) Digestion, Inductively Coupled Plasma Method[7,14]
102	Styrene	Purge and Trap, Gas Chromatographic/ Mass Spectrometric Method[13,25]
103	1,1,2,2-Tetrachloroethane	Purge and Trap, Gas Chromatographic/ Mass Spectrometric Method[13,25]
104	Tetrachloroethylene	Purge and Trap, Gas Chromatographic/ Mass Spectrometric Method[13,25]
105	Toluene	Purge and Trap, Gas Chromatographic/ Mass Spectrometric Method[13,25]
106	TPH (C_5-C_8)	Purge and Trap, Gas Chromatographic/ Mass Spectrometric Method[13,25]
107	TPH ($C_{>8}$-C_{16})	1) Soxhlet Extraction, Gas Chromatographic Method[10,21] 2) Soxhlet Extraction, Gas Chromatographic/ Mass spectrometric Method[10,21]
108	TPH ($C_{>16}$-C_{35})	1) Soxhlet Extraction, Gas Chromatographic Method[10,21] 2) Soxhlet Extraction, Gas Chromatographic/ Mass spectrometric Method[10,25]
109	1,2,4-Trichlorobenzene	Purge and Trap, Gas Chromatographic/ Mass Spectrometric Method[13,25]
110	1,1,1-Trichloroethane	Purge and Trap, Gas Chromatographic/ Mass Spectrometric Method[13,25]

111 1,1,2-Trichloroethane...

(นางริกาญจน์ ฉัตรสกุลวิไล)
ผู้อำนวยการกลุ่มมาตรฐานวิธีการวิเคราะห์ทดสอบมลพิษ
และทะเบียนห้องปฏิบัติการ

ลำดับที่	สารมลพิษ	วิธีวิเคราะห์
111	1,1,2-Trichloroethane	Purge and Trap, Gas Chromatographic/ Mass Spectrometric Method[13,25]
112	Trichloroethylene	Purge and Trap, Gas Chromatographic/ Mass Spectrometric Method[13,25]
113	2,4,5-Trichlorophenol	Ultrasonic Extraction, Gas Chromatographic/ Mass Spectrometric Method[11,26]
114	2,4,6-Trichlorophenol	Ultrasonic Extraction, Gas Chromatographic/ Mass Spectrometric Method[11,26]
115	1,3,5-Trimethylbenzene	Purge and Trap, Gas Chromatographic/ Mass Spectrometric Method[13,25]
116	Vanadium	Digestion, Inductively Coupled Plasma Method[7,14]
117	Vinyl chloride	Purge and Trap, Gas Chromatographic/ Mass Spectrometric Method[13,25]
118	m-Xylene	Purge and Trap, Gas Chromatographic/ Mass Spectrometric Method[13,25]
119	o-Xylene	Purge and Trap, Gas Chromatographic/ Mass Spectrometric Method[13,25]
120	p-Xylene	Purge and Trap, Gas Chromatographic/ Mass Spectrometric Method[13,25]
121	Xylene (Total)	Purge and Trap, Gas Chromatographic/ Mass Spectrometric Method[13,25]
122	Zinc	1) Digestion, Flame Atomic Absorption Spectrometric Method[7,15] 2) Digestion, Inductively Coupled Plasma Method[7,14]

<u>เอกสารอ้างอิง</u>

1. กระทรวงอุตสาหกรรม. ประกาศกระทรวงอุตสาหกรรม, พ.ศ. 2548. เรื่อง การกำจัดสิ่งปฏิกูลหรือวัสดุที่ไม่ใช้แล้ว.**ราชกิจจานุเบกษา.** 25 มกราคม 2549. เล่มที่ 123 ตอนพิเศษ 11ง.

2. กระทรวงอุตสาหกรรม. ประกาศกระทรวงอุตสาหกรรม, พ.ศ. 2549. เรื่อง กำหนดค่าปริมาณเขม่าควันที่เจือปนในอากาศที่ระบายออกจากปล่องของหม้อน้ำโรงสีข้าวที่ใช้แกลบเป็นเชื้อเพลิง. **ราชกิจจานุเบกษา.** 4 ธันวาคม 2549. เล่มที่ 123 ตอนพิเศษ 125ง.

3. สมาคมวิศวกรรมสิ่งแวดล้อมแห่งประเทศไทย. **คู่มือวิเคราะห์น้ำเสีย.** พิมพ์ครั้งที่ 4. กรุงเทพฯ: เรือนแก้วการพิมพ์, 2547.

4. APHA, AWWA, WEF. **Standard Methods for the Examination of Water and Wastewater.** 23rd ed. Washington, DC: APHA, 2017.

5. United States Environmental Protection Agency. **Standards of Performance for New Stationary Sources.** 40 CFR 60. Appendix A, 2019.

(นางริกาญจน์ ฉัตรสกุลวิไล)
ผู้อำนวยการกลุ่มมาตรฐานวิธีการวิเคราะห์ทดสอบมลพิษ
และทะเบียนห้องปฏิบัติการ

6. United States...

6. United States Environmental Protection Agency. **Test Methods for Evaluation Solid Waste Physical/Chemical Methods. SW-846,** 1997.

7. United States Environmental Protection Agency. Test Methods for Evaluation Solid Waste Physical/Chemical Methods. **Acid Digestion of Sediments, Sludges, and Soils. SW-846 Method 3050B,** 1996.

8. United States Environmental Protection Agency. Test Methods for Evaluation Solid Waste Physical/Chemical Methods. **Alkaline Digestion for Hexavalent Chromium. SW-846 Method 3060A,** 1996.

9. United States Environmental Protection Agency. Test Methods for Evaluation Solid Waste Physical/Chemical Methods. **Separatory Funnel Liquid-Liquid Extraction. SW-846 Method 3510C,** 1996.

10. United States Environmental Protection Agency. Test Methods for Evaluation Solid Waste Physical/Chemical Methods. **Soxhlet Extraction. SW-846 Method 3540C,** 1996.

11. United States Environmental Protection Agency. Test Methods for Evaluation Solid Waste Physical/Chemical Methods. **Ultrasonic Extraction. SW-846 Method 3550C,** 2007.

12. United States Environmental Protection Agency. Test Methods for Evaluation Solid Waste Physical/Chemical Methods. **Purge-and-Trap for Aqueous Samples. SW-846 Method 5030C,** 2003.

13. United States Environmental Protection Agency. Test Methods for Evaluation Solid Waste Physical/Chemical Methods. Closed-System **Purge-and-Trap And Extraction For Volatile Organics in Soil and Waste Samples. SW-846 Method 5035A,** 2002.

14. United States Environmental Protection Agency. Test Methods for Evaluation Solid Waste Physical/Chemical Methods. **Inductively Coupled Plasma-optical Emission Spectrometry. SW-846 Method 6010D,** 2018

15. United States Environmental Protection Agency. Test Methods for Evaluation Solid Waste Physical/Chemical Methods. **Flame Atomic Absorption Spectrophotometry. SW-846 Method 7000B,** 2007.

16. United States Environmental Protection Agency. Test Methods for Evaluation Solid Waste Physical/Chemical Methods. **Antimony and Arsenic (Atomic Absorption, Borohydride ReductionX. SW-846 Method 7062,** 1992.

17. United States Environmental Protection Agency. Test Methods for Evaluation Solid Waste Physical/Chemical Methods. **Chromium, Hexavalent (Colorimetric), SW-846 Method 7196A,** 1992.

18. United States Environmental Protection Agency. Test Methods for Evaluation Solid Waste Physical/Chemical Methods. **Mercury in Liquid Waste (Manual Cold-Vapor Technique, SW-846 Method 7470A,** 1994.

19. United States Environmental Protection Agency. Test Methods for Evaluation Solid Waste Physical/Chemical Methods. **Mercury in Solid or Semisolid Waste (Manual Cold-Vapor Technique, SW-846 Method 7471B,** 2007.

(นางริกาญจน์ ฉัตรสกุลวิไล)
ผู้อำนวยการกลุ่มมาตรฐานวิธีการวิเคราะห์ทดสอบมลพิษ
และทะเบียนห้องปฏิบัติการ

20. United States...

20. United States Environmental Protection Agency. Test Methods for Evaluation Solid Waste Physical/Chemical Methods. **Selenium (Atomic Absorption, Borohydride Reduction), SW-846 Method 7742,** 1994.

21. United States Environmental Protection Agency. Test Methods for Evaluation Solid Waste Physical/Chemical Methods. **Nonhalogenated Organics Using GC/FID. SW-846 Method 8015D,** 2003.

22. United States Environmental Protection Agency. Test Methods for Evaluation Solid Waste Physical/Chemical Methods. **Organochlorine Pesticide by Gas Chromatography. SW-846 Method 8081B,** 2007.

23. United States Environmental Protection Agency. Test Methods for Evaluation Solid Waste Physical/Chemical Methods. **Polychlorinated Biphenyls (PCBs) By Gas Chromatography. SW-846 Method 8082A,** 2007.

24. United States Environmental Protection Agency. Test Methods for Evaluation Solid Waste Physical/Chemical Methods. **Chlorinated Herbicides By GC Using Methylation or Pentafluorobenzylation Derivatization. SW-846 Method 8151A,** 1996.

25. United States Environmental Protection Agency. Test Methods for Evaluation Solid Waste Physical/Chemical Methods. **Volatile Organic Compounds by Gas Chromatography/ Mass Spectrometry (GC/MS). SW-846 Method 8260D,** 2018.

26. United States Environmental Protection Agency. Test Methods for Evaluation Solid Waste Physical/Chemical Methods. **SemiVolatile Organic Compounds by Gas Chromatography/Mass Spectrometry. SW-846 Method 8270E,** 2018.

27. United States Environmental Protection Agency. Test Methods for Evaluation Solid Waste Physical/Chemical Methods. **Total and Amenable Cyanide: Distillation. SW-846 Method 9010C,** 2004.

28. United States Environmental Protection Agency. Test Methods for Evaluation Solid Waste Physical/Chemical Methods. **Cyanide Extraction Procedure for Solids and Oils. SW-846 Method 9013A,** 2014.

29. United States Environmental Protection Agency. Test Methods for Evaluation Solid Waste Physical/Chemical Methods. **Cyanide in Waters and Extracts Using Titrimetric and Manual Spectrophotometric. SW-846 Method 9014,** 2014.

30. United States Environmental Protection Agency. Test Methods for Evaluation Solid Waste Physical/Chemical Methods. **pH Electrometric Measurement. SW-846 Method 9040C,** 2004.

31. United States Environmental Protection Agency. Test Methods for Evaluation Solid Waste Physical/Chemical Methods. **Solid and Waste pH. SW-846 Method 9045D,** 2004.

(นางริกาญจน์ ฉัตรสกุลวิไล)
ผู้อำนวยการกลุ่มมาตรฐานวิธีการวิเคราะห์ทดสอบมลพิษ
และทะเบียนห้องปฏิบัติการ

ภาคผนวก ช

ใบรับรองความสามารถห้องปฏิบัติการและขอบข่ายการรับรองห้องปฏิบัติการทดสอบ ตามมาตรฐาน ISO/IEC 17025 จากสำนักงานมาตรฐานอุตสาหกรรม (สมอ.)

แบบ กมช./สมอ.๒

ใบรับรองเลขที่ 20T173/1151

ใบรับรองห้องปฏิบัติการ

อาศัยอำนาจตามความในพระราชบัญญัติการมาตรฐานแห่งชาติ พ.ศ. ๒๕๕๑

เลขาธิการสำนักงานมาตรฐานผลิตภัณฑ์อุตสาหกรรม

ออกใบรับรองฉบับนี้ให้

บริษัท ซีคอท จำกัด

มีห้องปฏิบัติการตั้งอยู่เลขที่

239 ถนนริมคลองประปา แขวงบางซื่อ เขตบางซื่อ กรุงเทพมหานคร

ได้รับการรับรองความสามารถห้องปฏิบัติการทดสอบ

ตามมาตรฐานเลขที่ มอก. 17025–2561 (ISO/IEC 17025 : 2017)

ข้อกำหนดทั่วไปว่าด้วยความสามารถห้องปฏิบัติการทดสอบและสอบเทียบ

หมายเลขการรับรองที่ ทดสอบ ๐๓๙๔

โดยมีสาขาการรับรองตามรายละเอียดแนบท้ายใบรับรอง

ตั้งแต่ วันที่ ๙ กันยายน พ.ศ. ๒๕๖๓

ถึง วันที่ ๘ กันยายน พ.ศ. ๒๕๖๖

ออกให้ ณ วันที่ ๒๓ กันยายน ๒๕๖๓

(นายวีระกิตติ์ รันทกิจธนวัชร์)

รองเลขาธิการ ปฏิบัติราชการแทน

เลขาธิการสำนักงานมาตรฐานผลิตภัณฑ์อุตสาหกรรม

กระทรวงอุตสาหกรรม สำนักงานมาตรฐานผลิตภัณฑ์อุตสาหกรรม

รายละเอียดแนบท้ายใบรับรองห้องปฏิบัติการทดสอบ

ใบรับรองเลขที่ 20T173/1151

ชื่อห้องปฏิบัติการ ห้องปฏิบัติการทดสอบ บริษัท ซีคอท จำกัด

ที่อยู่ 239 ถนนริมคลองประปา แขวงบางซื่อ เขตบางซื่อ กรุงเทพมหานคร

หมายเลขการรับรองที่ ทดสอบ 0394

สถานภาพห้องปฏิบัติการ ☑ ถาวร ☐ นอกสถานที่ ☐ ชั่วคราว ☐ เคลื่อนที่

สาขาการทดสอบ	รายการทดสอบ	วิธีทดสอบ
สาขาสิ่งแวดล้อม 1. น้ำและน้ำเสีย (water and wastewater)	- Arsenic 0.000 5 mg/l to 0.090 0 mg/l	- Standard Methods for the Examination of Water and Wastewater, APHA, AWWA, WEF, 23rd edition, 2017, Part 3030 F and Part 3114 C
	- Arsenic 0.05 mg/l to 4.50 mg/l - Barium 0.02 mg/l to 4.50 mg/l - Cadmium 0.01 mg/l to 4.50 mg/l - Chromium 0.01 mg/l to 4.50 mg/l - Copper 0.02 mg/l to 4.50 mg/l - Iron 0.05 mg/l to 9.00 mg/l - Lead 0.03 mg/l to 4.50 mg/l - Manganese 0.01 mg/l to 9.00 mg/l - Nickel 0.01 mg/l to 4.50 mg/l - Zinc 0.02 mg/l to 9.00 mg/l	- Standard Methods for the Examination of Water and Wastewater, APHA, AWWA, WEF, 23rd edition, 2017, Part 3030 E and Part 3120 B

หมายเลขการรับรองที่ ทดสอบ 0394
สถานภาพห้องปฏิบัติการ ☑ ถาวร ☐ นอกสถานที่ ☐ ชั่วคราว ☐ เคลื่อนที่

สาขาการทดสอบ	รายการทดสอบ	วิธีทดสอบ
สาขาสิ่งแวดล้อม		
1. น้ำและน้ำเสีย (ต่อ) (water and wastewater) (cont.)	- COD 100 mg/l to 4 000 mg/l	- Standard Methods for the Examination of Water and Wastewater, APHA, AWWA, WEF, 23rd edition, 2017, Part 5220 D
2. คุณภาพอากาศ (air quality)		
2.1 บริเวณทำงาน (workplace)	- Total dust 0.10 mg/filter to 2.00 mg/filter	- NIOSH Manual of Analytical Methods (NMAM), method 0500, 4th edition, 15th August 1994 (Exclude Sampling)
	- Respirable dust 0.10 mg/filter to 2.00 mg/filter	- NIOSH Manual of Analytical Method(NMAM), method 0600, 4th edition, 15th January 1998 (Exclude Sampling)
	- Benzene 1.10 µg/tube to 420 µg/tube - Toluene 1.10 µg/tube to 420 µg/tube - Total xylenes 2.20 µg/tube to 840 µg/tube • m,p-xylene 1.10 µg/tube to 420 µg/tube • o-xylene 1.10 µg/tube to 420 µg/tube	- NIOSH Manual of Analytical Methods (NMAM) , method 1501, 4th edition, 15th March 2003 (Exclude Sampling)

หมายเลขการรับรองที่ ทดสอบ 0394
สถานภาพห้องปฏิบัติการ ☑ ถาวร ☐ นอกสถานที่ ☐ ชั่วคราว ☐ เคลื่อนที่

สาขาการทดสอบ	รายการทดสอบ	วิธีทดสอบ
สาขาสิ่งแวดล้อม		
2. คุณภาพอากาศ (ต่อ) (air quality) (cont.)		
2.2 อากาศในปล่องระบายอากาศ (stack)	- Sulfur dioxide 1.00 mg/l to 16 000 mg/l (solution)	- US.EPA , Code of Federal Regulations, 40 CFR 60 appendix A, Method 6, July 2019 (Exclude Sampling)
	- Hydrogen fluoride 5 µg/sample to 400 µg/sample - Hydrogen chloride 5 µg/sample to 400 µg/sample	- In-house method : WI-7.2-1-22 based on US.EPA, Code of Federal Regulations, 40 CFR 60 appendix A Method 26, 2019 (Exclude Sampling)
2.3 บรรยากาศทั่วไป (ambient air)	- Volatile organic compounds (VOCs) • Chloroethene 0.05 µg/m^3 to 51.00 µg/m^3 • 1,3 - butadiene 0.04 µg/m^3 to 44.00 µg/m^3 • Bromomethane 0.08 µg/m^3 to 77.00 µg/m^3 • Acrolein 0.05 µg/m^3 to 45.00 µg/m^3 • Acrylonitrile 0.04 µg/m^3 to 43.00 µg/m^3 • Dichloromethane 0.14 µg/m^3 to 69.00 µg/m^3 • Carbon disulfide 0.06 µg/m^3 to 62.00 µg/m^3 • Trichloromethane 0.20 µg/m^3 to 97.00 µg/m^3	- In-house method :WI-7.2-1-24 based on US.EPA , Compendium Method TO - 15, EPA / 625 / R-96 / 010b, January 1999 (Include sampling)

รายละเอียดแนบท้ายใบรับรองห้องปฏิบัติการทดสอบ
ใบรับรองเลขที่ 20T173/1151

หมายเลขการรับรองที่ ทดสอบ 0394
สถานภาพห้องปฏิบัติการ ☑ ถาวร ☐ นอกสถานที่ ☐ ชั่วคราว ☐ เคลื่อนที่

สาขาการทดสอบ	รายการทดสอบ	วิธีทดสอบ
สาขาสิ่งแวดล้อม 2. คุณภาพอากาศ (ต่อ) (air quality) (cont.) 2.3 บรรยากาศทั่วไป (ต่อ) (ambient air) (cont.)	- Volatile organic compounds (VOCs) (cont.) • 1,2 - dichloroethane 0.08 μg/m^3 to 80.00 μg/m^3 • Benzene 0.06 μg/m^3 to 63.00 μg/m^3 • Carbon tetrachloride 0.25 μg/m^3 to 125 μg/m^3 • Trichloroethylene 0.21 μg/m^3 to 107 μg/m^3 • 1,2 - dichloropropane 0.18 μg/m^3 to 92.00 μg/m^3 • Tetrachloroethylene 0.27 μg/m^3 to 135 μg/m^3 • 1,2 - dibromoethane 0.31 μg/m^3 to 153 μg/m^3 • 1,1,2,2 - tetrachloroethane 0.69 μg/m^3 to 137 μg/m^3	- In-house method :WI-7.2-1-24 US.EPA , Compendium Method TO - 15, EPA / 625 / R-96 / 010b, January 1999 (Include sampling)

รายละเอียดแนบท้ายใบรับรองห้องปฏิบัติการทดสอบ
ใบรับรองเลขที่ 20T173/1151

หมายเลขการรับรองที่ ทดสอบ 0394
สถานภาพห้องปฏิบัติการ ☑ ถาวร ☐ นอกสถานที่ ☐ ชั่วคราว ☐ เคลื่อนที่

สาขาการทดสอบ	รายการทดสอบ	วิธีทดสอบ
สาขาสิ่งแวดล้อม 2. คุณภาพอากาศ (ต่อ) (air quality) (cont.) 2.3 บรรยากาศทั่วไป (ต่อ) (ambient air) (cont.)	- Volatile organic compounds (VOCs) (cont.) • Benzyl chloride 0.52 μg/m^3 to 103 μg/m^3 • 1,4 - dichlorobenzene 0.24 μg/m^3 to 120 μg/m^3	- In-house method :WI-7.2-1-24 US.EPA , Compendium Method TO - 15, EPA / 625 / R-96 / 010b, January 1999 (Include sampling)

ออกให้ ณ วันที่ 13 กันยายน 2563

(นายวีระกิตติ์ รันทกิจธนวัชรัฐ)
รองเลขาธิการ ปฏิบัติราชการแทน
เลขาธิการสำนักงานมาตรฐานผลิตภัณฑ์อุตสาหกรรม

ภาคผนวก ซ

ใบอนุญาตเป็นนิติบุคคลผู้ให้บริการตรวจวัดและวิเคราะห์สภาวะการทำงานเกี่ยวกับแสง เสียง ความร้อน และสารเคมี

แบบ กภ.บญ
นิติบุคคล

กรมสวัสดิการและคุ้มครองแรงงาน

ใบอนุญาต

เป็นนิติบุคคลผู้ให้บริการตรวจวัดและวิเคราะห์สภาวะการทำงานเกี่ยวกับระดับแสงสว่าง

ใบอนุญาตเลขที่ ๐๔๐๒-๐๓-๒๕๖๕-๐๐๔๙

อนุญาตให้ บริษัท ซีคอท จำกัด

เลขทะเบียนนิติบุคคล ๐๑๐๕๕๓๖๐๐๐๙๗๖

ตั้งอยู่ เลขที่ ๒๓๙ ถนนริมคลองประปา แขวงบางซื่อ เขตบางซื่อ กรุงเทพมหานคร

เป็นนิติบุคคลผู้ให้บริการด้านความปลอดภัย อาชีวอนามัย และสภาพแวดล้อมในการทำงาน ตามกฎกระทรวงกำหนดมาตรฐานในการบริหาร จัดการ และดำเนินการด้านความปลอดภัย อาชีวอนามัย และสภาพแวดล้อมในการทำงานเกี่ยวกับความร้อน แสงสว่าง และเสียง พ.ศ. ๒๕๕๙ ในการตรวจวัดและวิเคราะห์สภาวะการทำงานเกี่ยวกับระดับแสงสว่าง ประกอบกับกฎกระทรวงการขึ้นทะเบียนและการอนุญาตให้บริการเพื่อส่งเสริม ความปลอดภัย อาชีวอนามัย และสภาพแวดล้อมในการทำงาน พ.ศ. ๒๕๖๔ แห่งพระราชบัญญัติความปลอดภัย อาชีวอนามัย และสภาพแวดล้อมในการทำงาน พ.ศ. ๒๕๕๔ โดยมีบุคลากร จำนวน ๕ ราย ดังรายชื่อแนบท้ายใบอนุญาตนี้

ทั้งนี้ ตั้งแต่วันที่ ๑๗ มิถุนายน พ.ศ. ๒๕๖๕ ถึงวันที่ ๑๖ มิถุนายน พ.ศ. ๒๕๖๘

ให้ไว้ ณ วันที่ ๑๗ มิถุนายน พ.ศ. ๒๕๖๕

(นายสมพจน์ กวางแก้ว)
รองอธิบดี ปฏิบัติราชการแทน
อธิบดีกรมสวัสดิการและคุ้มครองแรงงาน

รายชื่อบุคลากรแนบท้ายใบอนุญาต
เป็นนิติบุคคลผู้ให้บริการตรวจวัดและวิเคราะห์สภาวะการทำงานเกี่ยวกับระดับแสงสว่าง
ของบริษัท ซีคอท จำกัด
ใบอนุญาตเลขที่ ๐๔๐๒-๐๓-๒๕๖๕-๐๐๔๙

๑. นางสาวสุนันทา	ศิรวุฒินานนท์
๒. นางสาวกนิษฐา	เจริญเชื้อ
๓. นางสาวปัทมวรรณ	สุวรรณวิโรจน์
๔. นางสาวอลิษา	คนิวรานนท์
๕. นางสาวชนิตา	หล่ำสาย

ทั้งนี้ ตั้งแต่วันที่ ๑๗ มิถุนายน พ.ศ. ๒๕๖๕ ถึงวันที่ ๑๖ มิถุนายน พ.ศ. ๒๕๖๘

ให้ไว้ ณ วันที่ ๑๗ มิถุนายน พ.ศ. ๒๕๖๕

(นายสมพจน์ กวางแก้ว)
รองอธิบดี ปฏิบัติราชการแทน
อธิบดีกรมสวัสดิการและคุ้มครองแรงงาน

แบบ กภ.บญ
นิติบุคคล

กรมสวัสดิการและคุ้มครองแรงงาน

ใบอนุญาต

เป็นนิติบุคคลผู้ให้บริการตรวจวัดและวิเคราะห์สภาวะการทำงานเกี่ยวกับระดับเสียง

ใบอนุญาตเลขที่ ๐๔๐๓-๐๓-๒๕๖๕-๐๐๔๘

อนุญาตให้ บริษัท ซีคอท จำกัด

เลขทะเบียนนิติบุคคล ๐๑๐๕๕๓๖๐๐๐๙๗๖

ตั้งอยู่ เลขที่ ๒๓๙ ถนนริมคลองประปา แขวงบางซื่อ เขตบางซื่อ กรุงเทพมหานคร

เป็นนิติบุคคลผู้ให้บริการด้านความปลอดภัย อาชีวอนามัย และสภาพแวดล้อมในการทำงาน ตามกฎกระทรวงกำหนดมาตรฐานในการบริหาร จัดการ และดำเนินการด้านความปลอดภัย อาชีวอนามัย และสภาพแวดล้อมในการทำงานเกี่ยวกับความร้อน แสงสว่าง และเสียง พ.ศ. ๒๕๕๙ ในการตรวจวัดและวิเคราะห์สภาวะการทำงานเกี่ยวกับระดับเสียง ประกอบกับกฎกระทรวงการขึ้นทะเบียนและการอนุญาตให้บริการเพื่อส่งเสริม ความปลอดภัย อาชีวอนามัย และสภาพแวดล้อมในการทำงาน พ.ศ. ๒๕๖๔ แห่งพระราชบัญญัติความปลอดภัย อาชีวอนามัย และสภาพแวดล้อมในการทำงาน พ.ศ. ๒๕๕๔ โดยมีบุคลากร จำนวน ๕ ราย ดังรายชื่อแนบท้ายใบอนุญาตนี้

ทั้งนี้ ตั้งแต่วันที่ ๑๗ มิถุนายน พ.ศ. ๒๕๖๕ ถึงวันที่ ๑๖ มิถุนายน พ.ศ. ๒๕๖๘

ให้ไว้ ณ วันที่ ๑๗ มิถุนายน พ.ศ. ๒๕๖๕

(นายสมพจน์ กวางแก้ว)
รองอธิบดี ปฏิบัติราชการแทน
อธิบดีกรมสวัสดิการและคุ้มครองแรงงาน

รายชื่อบุคลากรแนบท้ายใบอนุญาต
เป็นนิติบุคคลผู้ให้บริการตรวจวัดและวิเคราะห์สภาวะการทำงานเกี่ยวกับระดับเสียง
ของบริษัท ซีคอท จำกัด
ใบอนุญาตเลขที่ ๐๔๐๓-๐๓-๒๕๖๕-๐๐๔๘

๑. นางสาวสุนันทา	ศิรวุฒินานนท์
๒. นางสาวกนิษฐา	เจริญเชื้อ
๓. นางสาวปัทมวรรณ	สุวรรณวิโรจน์
๔. นางสาวอลิษา	คนิวรานนท์
๕. นางสาวชนิตา	หล่ำสาย

ทั้งนี้ ตั้งแต่วันที่ ๑๗ มิถุนายน พ.ศ. ๒๕๖๕ ถึงวันที่ ๑๖ มิถุนายน พ.ศ. ๒๕๖๘

ให้ไว้ ณ วันที่ ๑๗ มิถุนายน พ.ศ. ๒๕๖๕

(นายสมพจน์ กวางแก้ว)
รองอธิบดี ปฏิบัติราชการแทน
อธิบดีกรมสวัสดิการและคุ้มครองแรงงาน

แบบ กภ.บญ
นิติบุคคล

กรมสวัสดิการและคุ้มครองแรงงาน

ใบอนุญาต

เป็นนิติบุคคลผู้ให้บริการตรวจวัดและวิเคราะห์สภาวะการทำงานเกี่ยวกับระดับความร้อน

ใบอนุญาตเลขที่ ๐๔๐๑-๐๓-๒๕๖๕-๐๐๔๘

อนุญาตให้ บริษัท ซีคอท จำกัด

เลขทะเบียนนิติบุคคล ๐๑๐๕๕๓๖๐๐๐๙๗๖

ตั้งอยู่ เลขที่ ๒๓๙ ถนนริมคลองประปา แขวงบางซื่อ เขตบางซื่อ กรุงเทพมหานคร

เป็นนิติบุคคลผู้ให้บริการด้านความปลอดภัย อาชีวอนามัย และสภาพแวดล้อมในการทำงาน ตามกฎกระทรวงกำหนดมาตรฐานในการบริหาร จัดการ และดำเนินการด้านความปลอดภัย อาชีวอนามัย และสภาพแวดล้อมในการทำงานเกี่ยวกับความร้อน แสงสว่าง และเสียง พ.ศ. ๒๕๕๙ ในการตรวจวัดและวิเคราะห์สภาวะการทำงานเกี่ยวกับระดับความร้อน ประกอบกับกฎกระทรวงการขึ้นทะเบียนและการอนุญาตให้บริการเพื่อส่งเสริมความปลอดภัย อาชีวอนามัย และสภาพแวดล้อมในการทำงาน พ.ศ. ๒๕๖๔ แห่งพระราชบัญญัติความปลอดภัย อาชีวอนามัย และสภาพแวดล้อมในการทำงาน พ.ศ. ๒๕๕๔ โดยมีบุคลากร จำนวน ๕ ราย ดังรายชื่อแนบท้ายใบอนุญาตนี้

ทั้งนี้ ตั้งแต่วันที่ ๑๗ มิถุนายน พ.ศ. ๒๕๖๕ ถึงวันที่ ๑๖ มิถุนายน พ.ศ. ๒๕๖๘

ให้ไว้ ณ วันที่ ๑๗ มิถุนายน พ.ศ. ๒๕๖๕

(นายสมพจน์ กวางแก้ว)
รองอธิบดี ปฏิบัติราชการแทน
อธิบดีกรมสวัสดิการและคุ้มครองแรงงาน

รายชื่อบุคลากรแนบท้ายใบอนุญาต
เป็นนิติบุคคลผู้ให้บริการตรวจวัดและวิเคราะห์สภาวะการทำงานเกี่ยวกับระดับความร้อน
ของบริษัท ซีคอท จำกัด
ใบอนุญาตเลขที่ ๐๔๐๑-๐๓-๒๕๖๕-๐๐๔๘

๑. นางสาวสุนันทา	ศิรวุฒินานนท์
๒. นางสาวกนิษฐา	เจริญเชื้อ
๓. นางสาวปัทมวรรณ	สุวรรณวิโรจน์
๔. นางสาวอลิษา	คนิวรานนท์
๕. นางสาวชนิตา	หล่ำสาย

ทั้งนี้ ตั้งแต่วันที่ ๑๗ มิถุนายน พ.ศ. ๒๕๖๕ ถึงวันที่ ๑๖ มิถุนายน พ.ศ. ๒๕๖๘

ให้ไว้ ณ วันที่ ๑๗ มิถุนายน พ.ศ. ๒๕๖๕

(นายสมพจน์ กวางแก้ว)
รองอธิบดี ปฏิบัติราชการแทน
อธิบดีกรมสวัสดิการและคุ้มครองแรงงาน

แบบ กภ.บญ
นิติบุคคล

กรมสวัสดิการและคุ้มครองแรงงาน

ใบอนุญาต

เป็นนิติบุคคลผู้ให้บริการตรวจวัดระดับความเข้มข้นของสารเคมีอันตราย

ในบรรยากาศของสถานที่ทำงานและสถานที่เก็บรักษาสารเคมีอันตราย

ใบอนุญาตเลขที่ ๐๒๐๑-๐๓-๒๕๖๕-๐๐๔๙

อนุญาตให้ บริษัท ซีคอท จำกัด

เลขทะเบียนนิติบุคคล ๐๑๐๕๕๓๖๐๐๑๙๗๖

ตั้งอยู่ เลขที่ ๒๓๙ ถนนริมคลองประปา แขวงบางซื่อ เขตบางซื่อ กรุงเทพมหานคร

เป็นนิติบุคคลผู้ให้บริการด้านความปลอดภัย อาชีวอนามัย และสภาพแวดล้อมในการทำงาน ตามกฎกระทรวงกำหนดมาตรฐานในการบริหาร จัดการ และดำเนินการด้านความปลอดภัย อาชีวอนามัย และสภาพแวดล้อมในการทำงานเกี่ยวกับสารเคมีอันตราย พ.ศ. ๒๕๕๖ ในการเป็นผู้ให้บริการตรวจวัดระดับความเข้มข้นของสารเคมีอันตรายในบรรยากาศของสถานที่ทำงานและสถานที่เก็บรักษาสารเคมีอันตราย ประกอบกับกฎกระทรวงการขึ้นทะเบียนและการอนุญาตให้บริการเพื่อส่งเสริมความปลอดภัย อาชีวอนามัย และสภาพแวดล้อมในการทำงาน พ.ศ. ๒๕๖๔ แห่งพระราชบัญญัติความปลอดภัย อาชีวอนามัย และสภาพแวดล้อมในการทำงาน พ.ศ. ๒๕๕๔ โดยมีบุคลากร จำนวน ๑๔ ราย ดังรายชื่อแนบท้ายใบอนุญาตนี้

ทั้งนี้ ตั้งแต่วันที่ ๑๔ มิถุนายน พ.ศ. ๒๕๖๕ ถึงวันที่ ๑๓ มิถุนายน พ.ศ. ๒๕๖๘

ให้ไว้ ณ วันที่ ๑๔ มิถุนายน พ.ศ. ๒๕๖๕

(นายสมพจน์ กวางแก้ว)
รองอธิบดี ปฏิบัติราชการแทน
อธิบดีกรมสวัสดิการและคุ้มครองแรงงาน

รายชื่อบุคลากรแนบท้ายใบอนุญาต
เป็นนิติบุคคลผู้ให้บริการตรวจวัดระดับความเข้มข้นของสารเคมีอันตรายในบรรยากาศของสถานที่ทำงาน
และสถานที่เก็บรักษาสารเคมีอันตราย
ของบริษัท ซีคอท จำกัด
ใบอนุญาตเลขที่ ๐๒๐๑-๐๓-๒๕๖๕-๐๐๔๙

๑. นายชิตพล	สมประสงค์
๒. นายอนิวัฒน์	พิมวันนา
๓. นายศิวะนนท์	กุลวงษ์
๔. นายวัชรกานต์	ประมาคะเต
๕. นายธนโชติ	ช่างล้อ
๖. นายกิตติพงศ์	ถะเกิงสุข
๗. นายจีรวัฒน์	โคตรคำหาญ
๘. นายศุภกิจ	ต๊ะมูกา
๙. นางสาวธัญลักษณ์	โยธา
๑๐.นางสาวทิพย์สุดา	วรรณการ
๑๑.นางสาวสายธาร	ภูเขียว
๑๒.นายภาคภูมิ	แทนไทย
๑๓.นายธนาวุฒิ	ด่วนแสง
๑๔.นายรัตนชัย	ชอบทำกิจ

ทั้งนี้ ตั้งแต่วันที่ ๑๔ มิถุนายน พ.ศ. ๒๕๖๕ ถึงวันที่ ๑๓ มิถุนายน พ.ศ. ๒๕๖๘

ให้ไว้ ณ วันที่ ๑๔ มิถุนายน พ.ศ. ๒๕๖๕

(นายสมพจน์ กวางแก้ว)
รองอธิบดี ปฏิบัติราชการแทน
อธิบดีกรมสวัสดิการและคุ้มครองแรงงาน

แบบ กภ.บญ
นิติบุคคล

กรมสวัสดิการและคุ้มครองแรงงาน

ใบอนุญาต

เป็นนิติบุคคลผู้ให้บริการวิเคราะห์ระดับความเข้มข้นของสารเคมีอันตราย
ในบรรยากาศของสถานที่ทำงานและสถานที่เก็บรักษาสารเคมีอันตราย

ใบอนุญาตเลขที่ ๐๒๐๒-๐๓-๒๕๖๕-๐๐๓๔

อนุญาตให้ บริษัท ซีคอท จำกัด
เลขทะเบียนนิติบุคคล ๐๑๐๕๕๓๖๐๐๐๙๗๖
ตั้งอยู่ เลขที่ ๒๓๙ ถนนริมคลองประปา แขวงบางซื่อ เขตบางซื่อ กรุงเทพมหานคร
เป็นนิติบุคคลผู้ให้บริการด้านความปลอดภัย อาชีวอนามัย และสภาพแวดล้อมในการทำงาน ตามกฎกระทรวงกำหนดมาตรฐานในการบริหาร จัดการ และดำเนินการด้านความปลอดภัย อาชีวอนามัย และสภาพแวดล้อมในการทำงานเกี่ยวกับสารเคมีอันตราย พ.ศ. ๒๕๕๖ ในการเป็นผู้ให้บริการวิเคราะห์ระดับความเข้มข้นของสารเคมีอันตรายในบรรยากาศของสถานที่ทำงานและสถานที่เก็บรักษาสารเคมีอันตราย ประกอบกับกฎกระทรวงการขึ้นทะเบียนและการอนุญาตให้บริการเพื่อส่งเสริมความปลอดภัย อาชีวอนามัย และสภาพแวดล้อมในการทำงาน พ.ศ. ๒๕๖๔ แห่งพระราชบัญญัติความปลอดภัย อาชีวอนามัย และสภาพแวดล้อมในการทำงาน พ.ศ. ๒๕๕๔ โดยมีบุคลากร จำนวน ๑๔ ราย ดังรายชื่อแนบท้ายใบอนุญาตนี้

ทั้งนี้ ตั้งแต่วันที่ ๑๕ มิถุนายน พ.ศ. ๒๕๖๕ ถึงวันที่ ๑๓ มิถุนายน พ.ศ. ๒๕๖๘

ให้ไว้ ณ วันที่ ๑๕ มิถุนายน พ.ศ. ๒๕๖๕

(นายสมพจน์ กวางแก้ว)
รองอธิบดี ปฏิบัติราชการแทน
อธิบดีกรมสวัสดิการและคุ้มครองแรงงาน

รายชื่อบุคลากรแนบท้ายใบอนุญาต
เป็นนิติบุคคลผู้ให้บริการวิเคราะห์ระดับความเข้มข้นของสารเคมีอันตรายในบรรยากาศของสถานที่ทำงาน
และสถานที่เก็บรักษาสารเคมีอันตราย
ของบริษัท ซีคอท จำกัด
ใบอนุญาตเลขที่ ๐๒๐๒-๐๓-๒๕๖๕-๐๐๓๔

๑.	นางสาวนริสา	ภูวสรรเพ็ชญ์
๒.	นางอารยา	ทิพรักษ์
๓.	นางสาวศิริวรรณ	ฉิมสง่า
๔.	นางสาวสุธาทิพย์	เทียนเตี้ย
๕.	นางสาวพรนภา	บุตรธรรม
๖.	นางสาวธาริณี	อาจปลิว
๗.	นางสาวกฤษณา	จันทุม
๘.	นางสาวพัชรา	สมานฉันท์
๙.	นางสาวจณิสตา	กุ้ยอ่อน
๑๐.	นางสาวศศิภา	ใจดี
๑๑.	นางสาวจุฑารัตน์	แจ่มเรือน
๑๒.	นางสาวณัฐศิริ	เลิศธีรพิพัฒน์
๑๓.	นางสาวสัญญลักษณ์	อินทรประสิทธิ์
๑๔.	นางสาวสุดาพร	สุนทร

ทั้งนี้ ตั้งแต่วันที่ ๑๕ มิถุนายน พ.ศ. ๒๕๖๕ ถึงวันที่ ๑๓ มิถุนายน พ.ศ. ๒๕๖๘

ให้ไว้ ณ วันที่ ๑๕ มิถุนายน พ.ศ. ๒๕๖๕

(นายสมพจน์ กวางแก้ว)
รองอธิบดี ปฏิบัติราชการแทน
อธิบดีกรมสวัสดิการและคุ้มครองแรงงาน